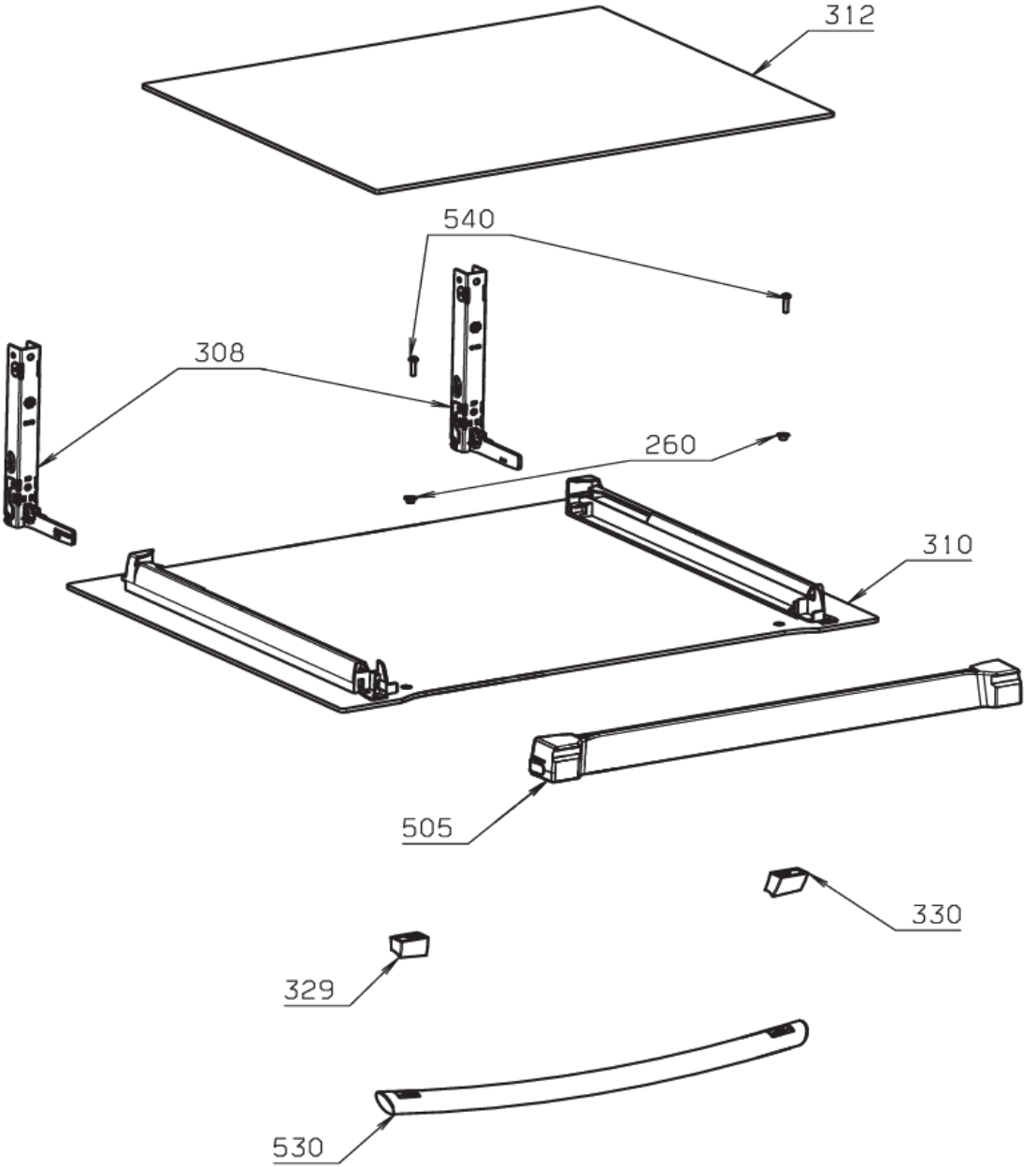
312
540
308
260
310
505
330
329
530

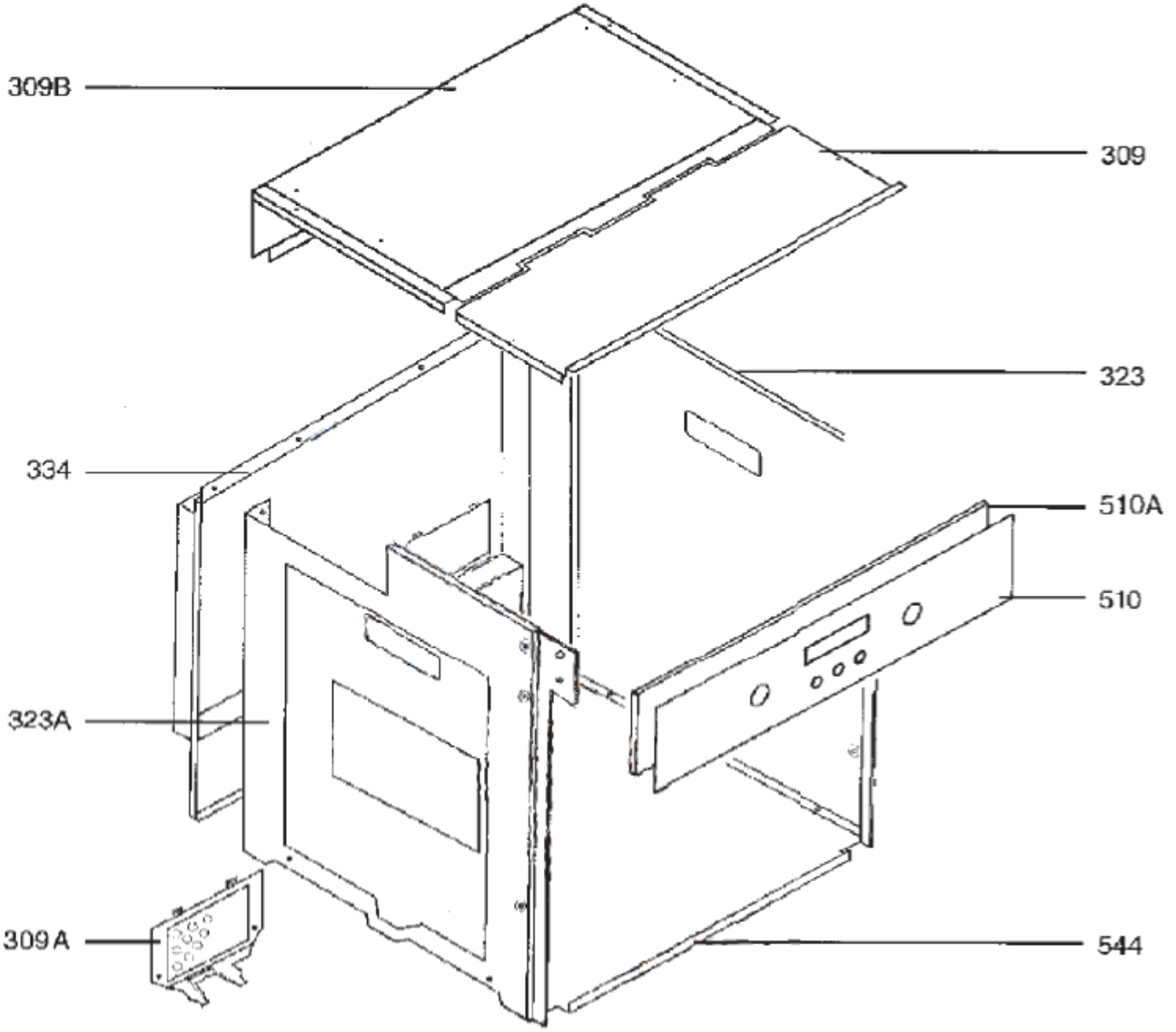
309B
309
323
334
510A
510
323A
309A
544

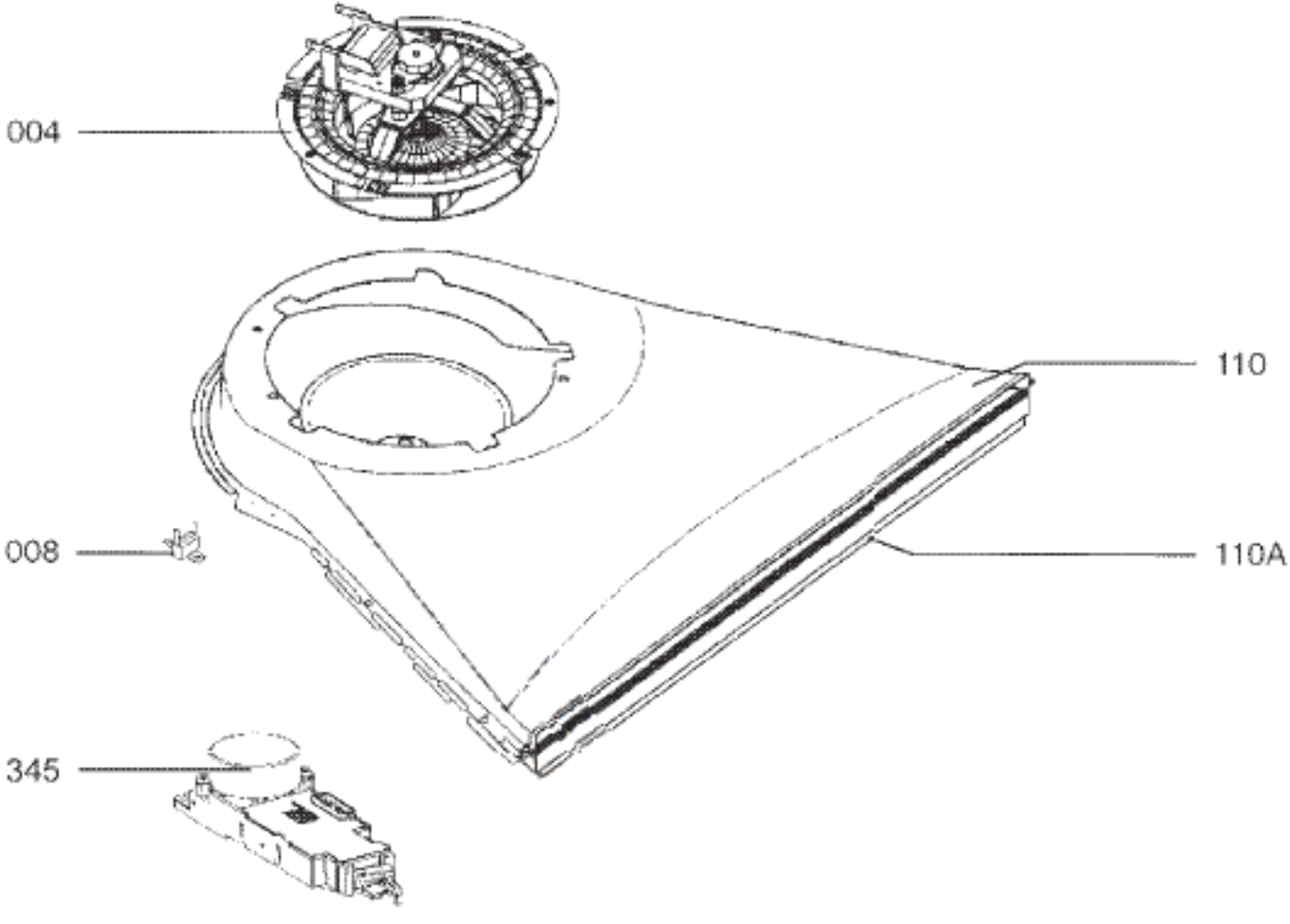
004
110
008
110A
345

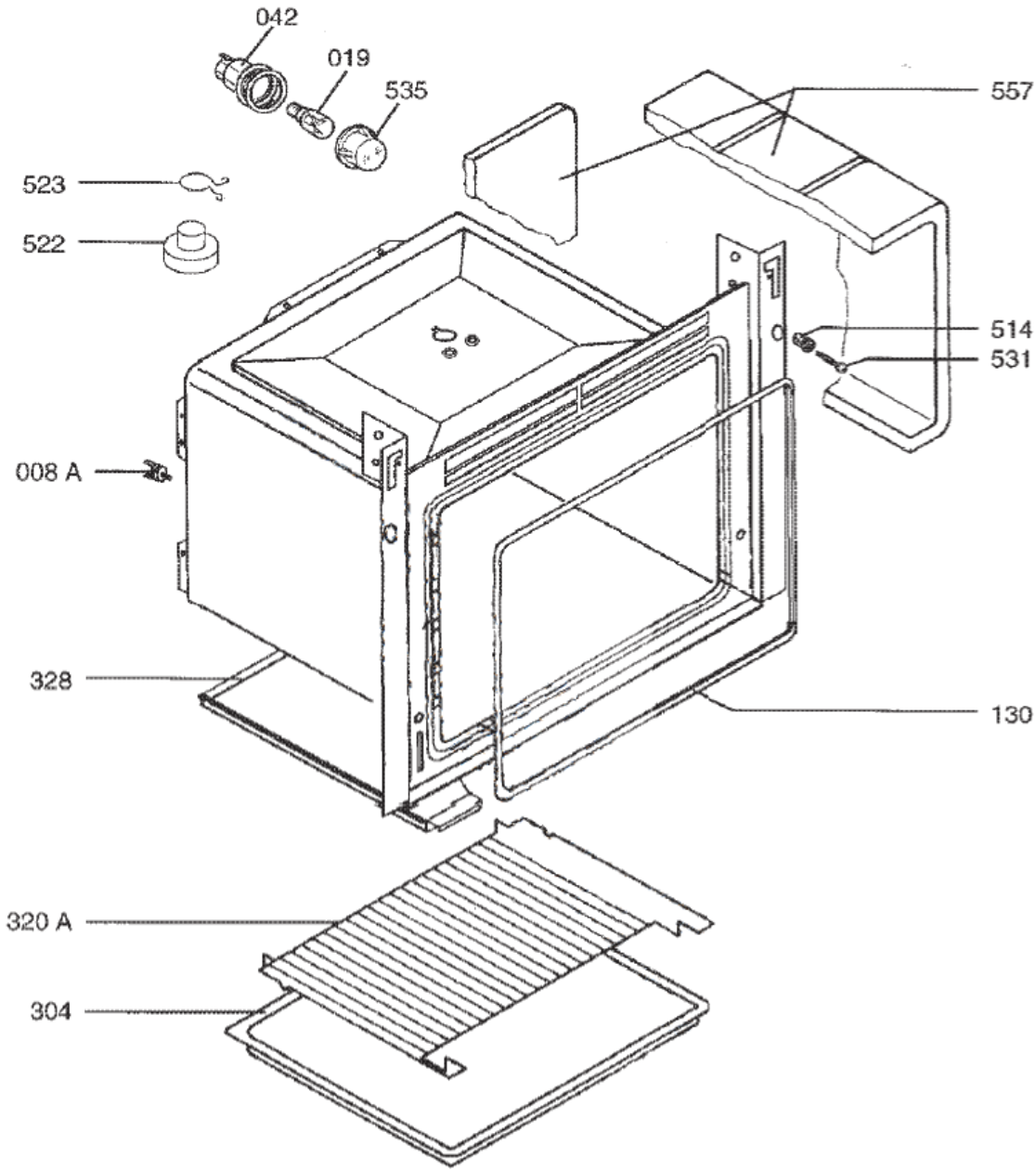
042
019
535
557
523
522
514
531
008 A
328
130
320 A
304

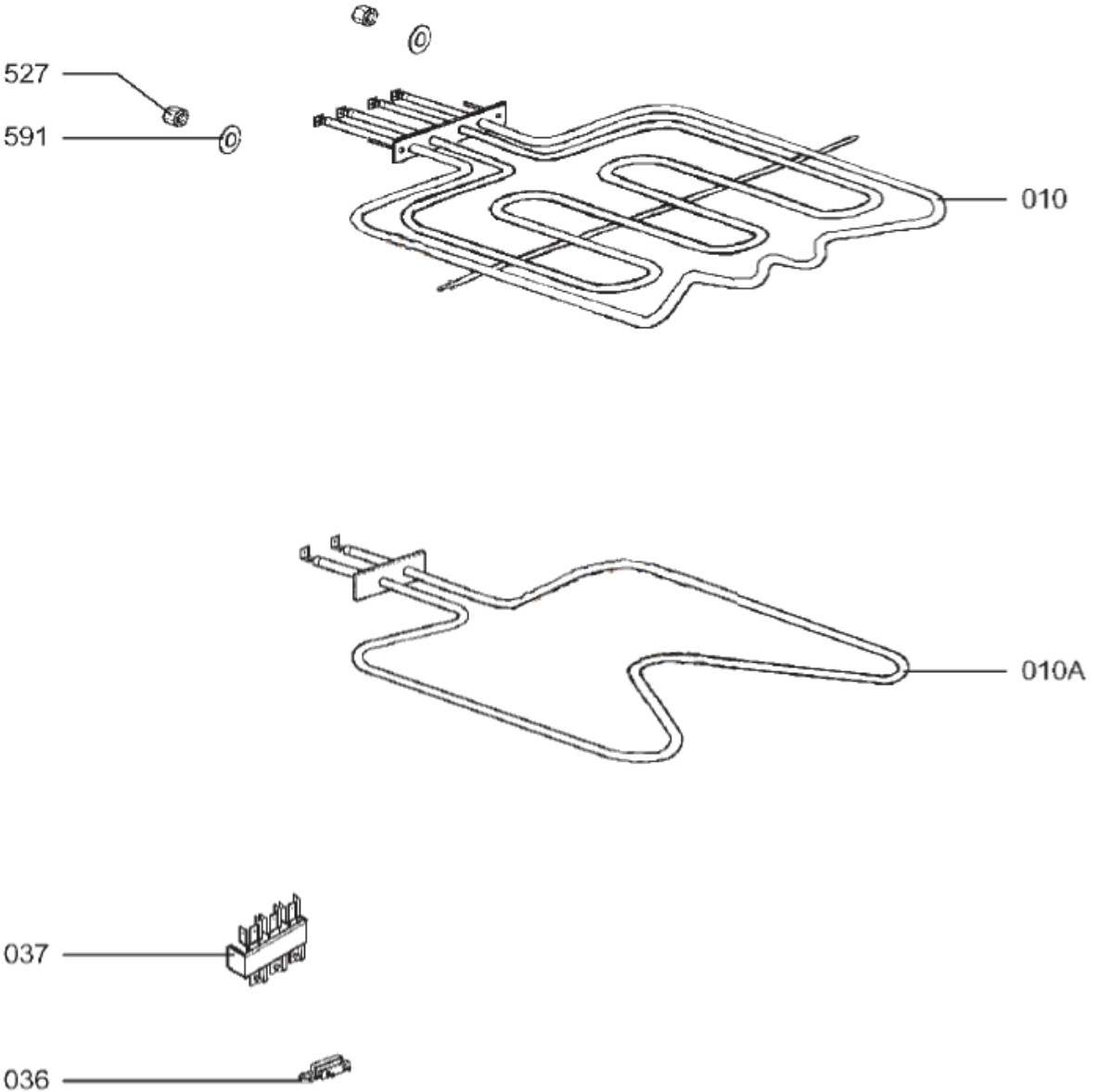
527
591
010
010A
037
036

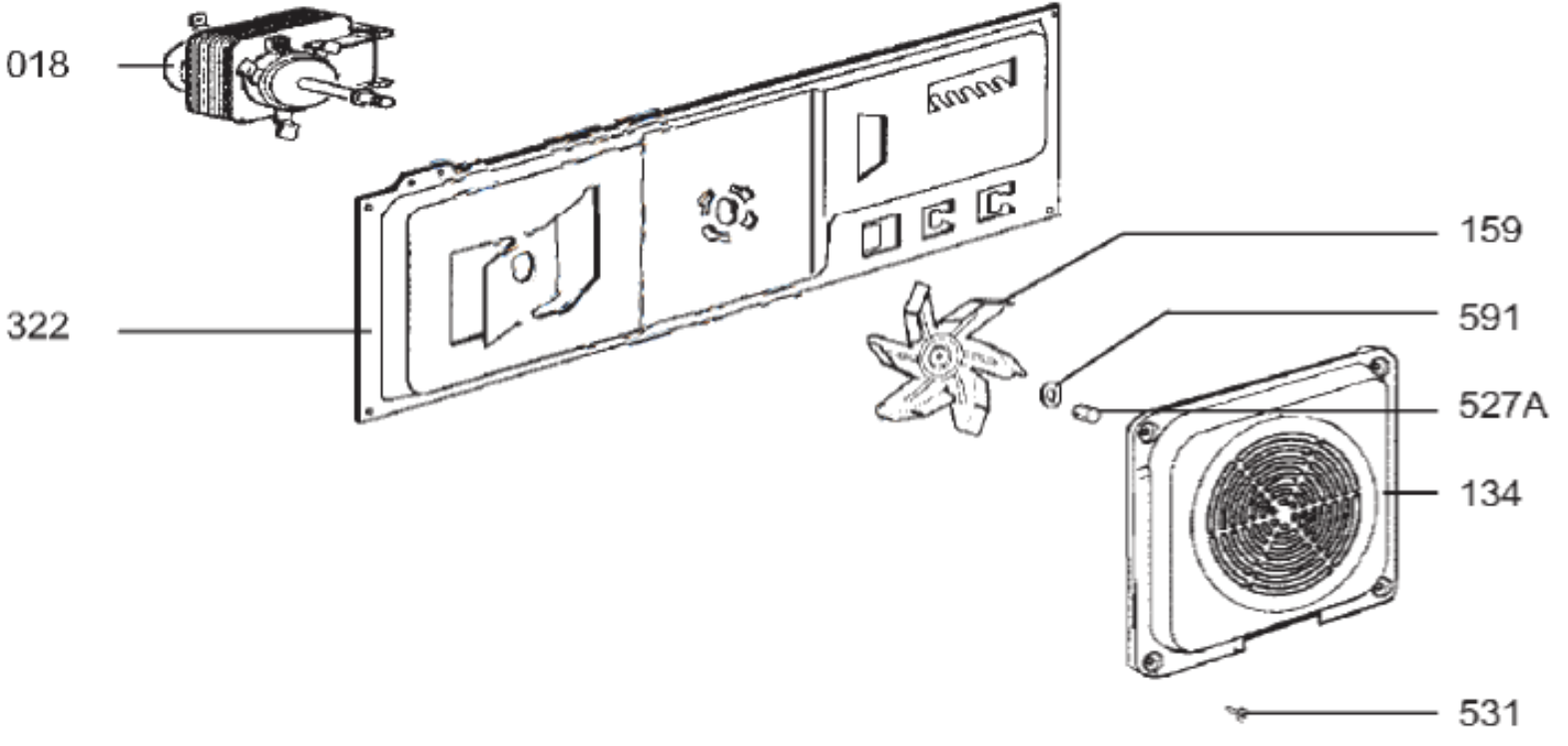
018
322
159
591
527A
134
531

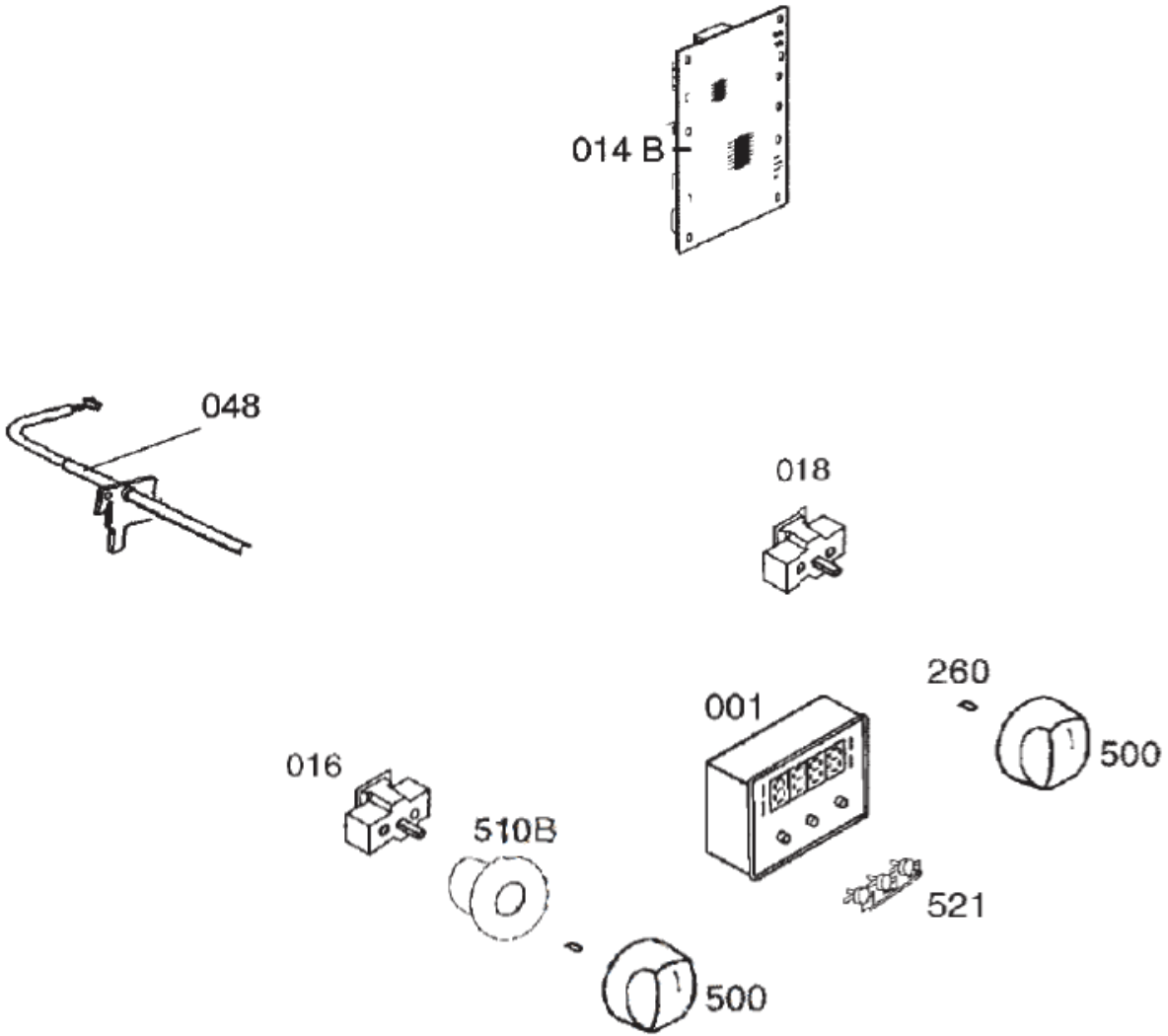
014 B
048
018
260
001
500
016
510B
521
500

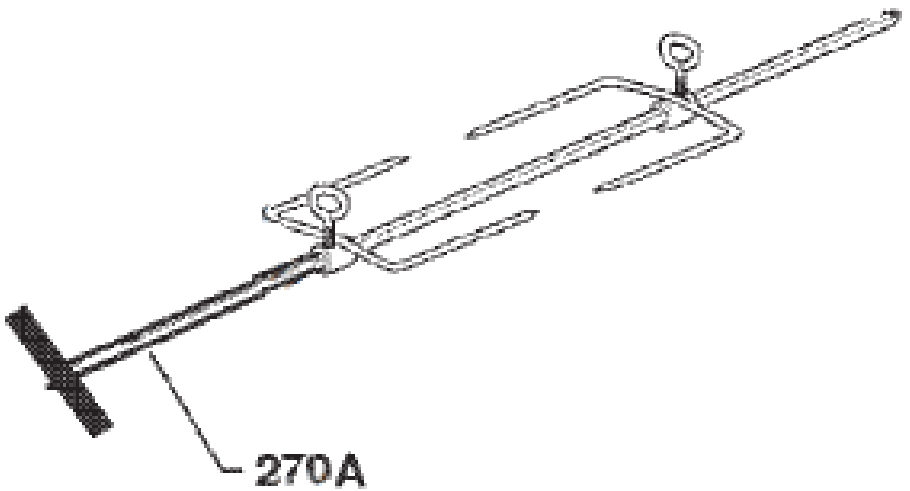
270A

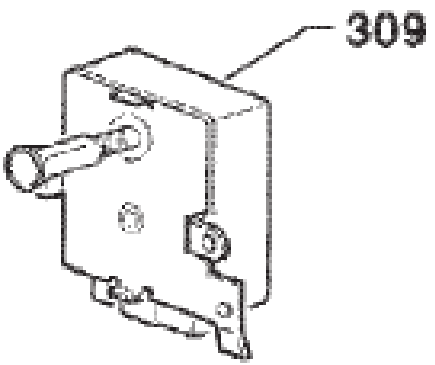
309