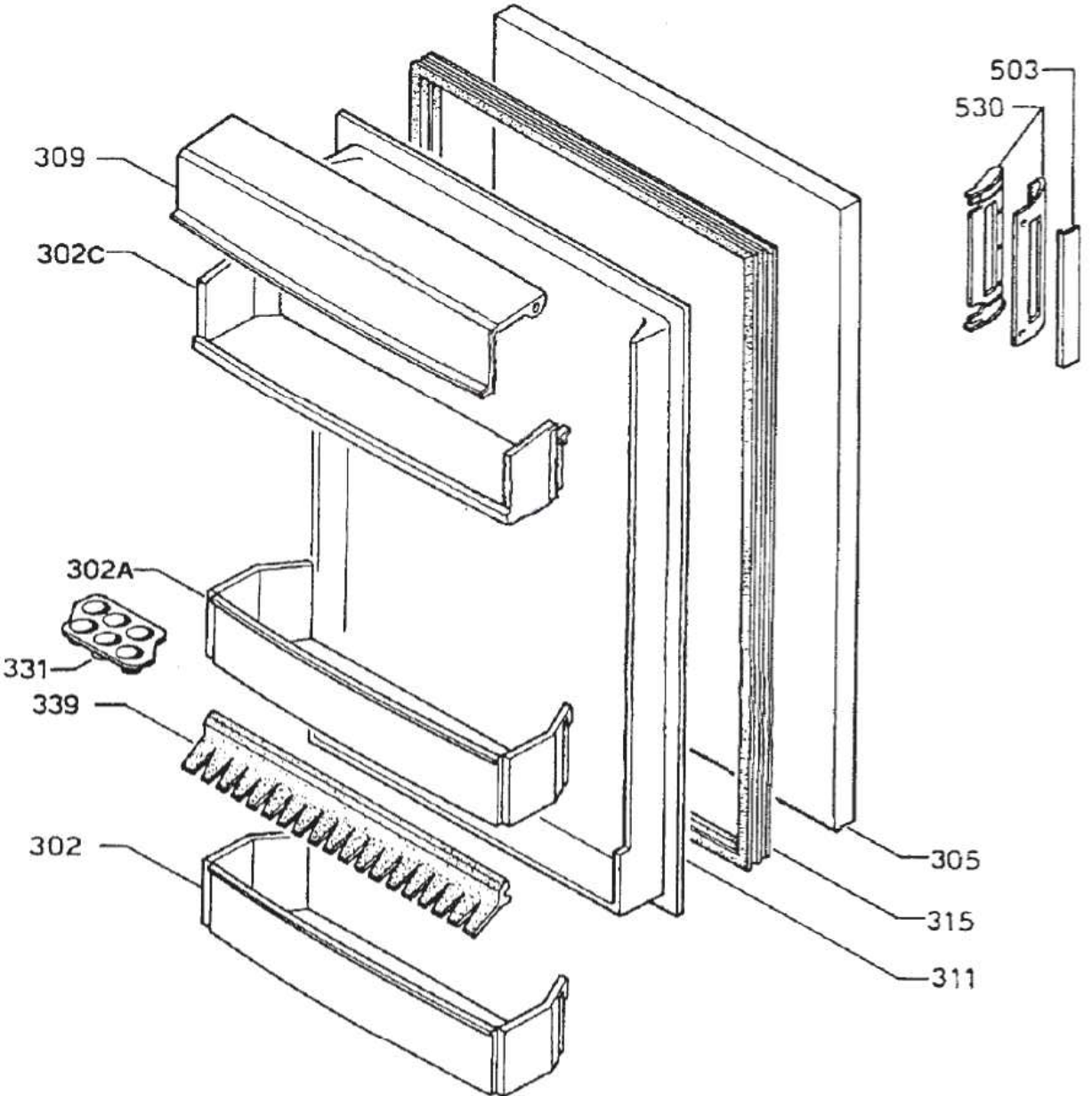
503
530
309
302C
302A
331
339
302
305
315
311

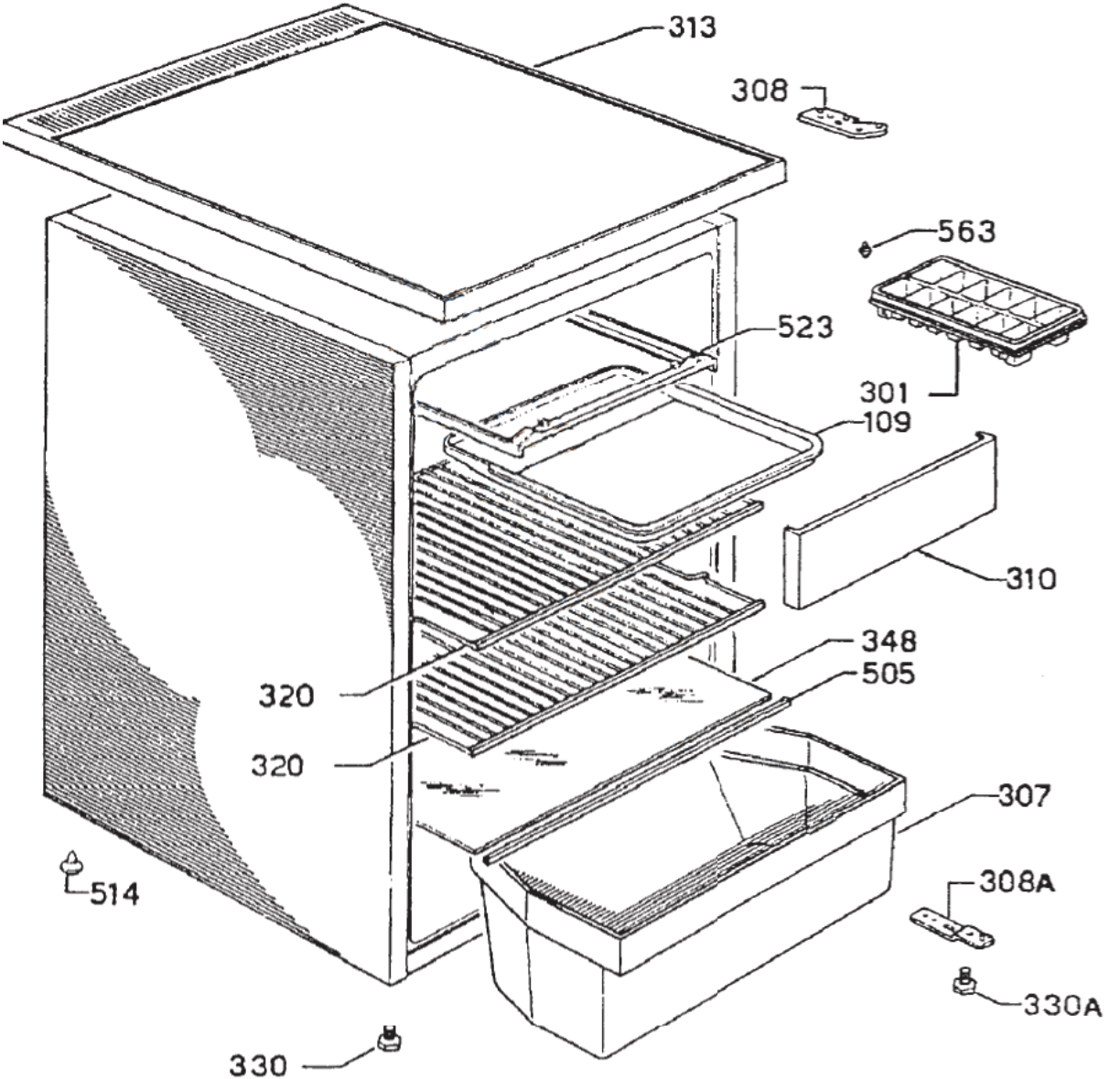
313
308
563
523
301
109
310
348
505
320
320
307
514
308A
330A
330

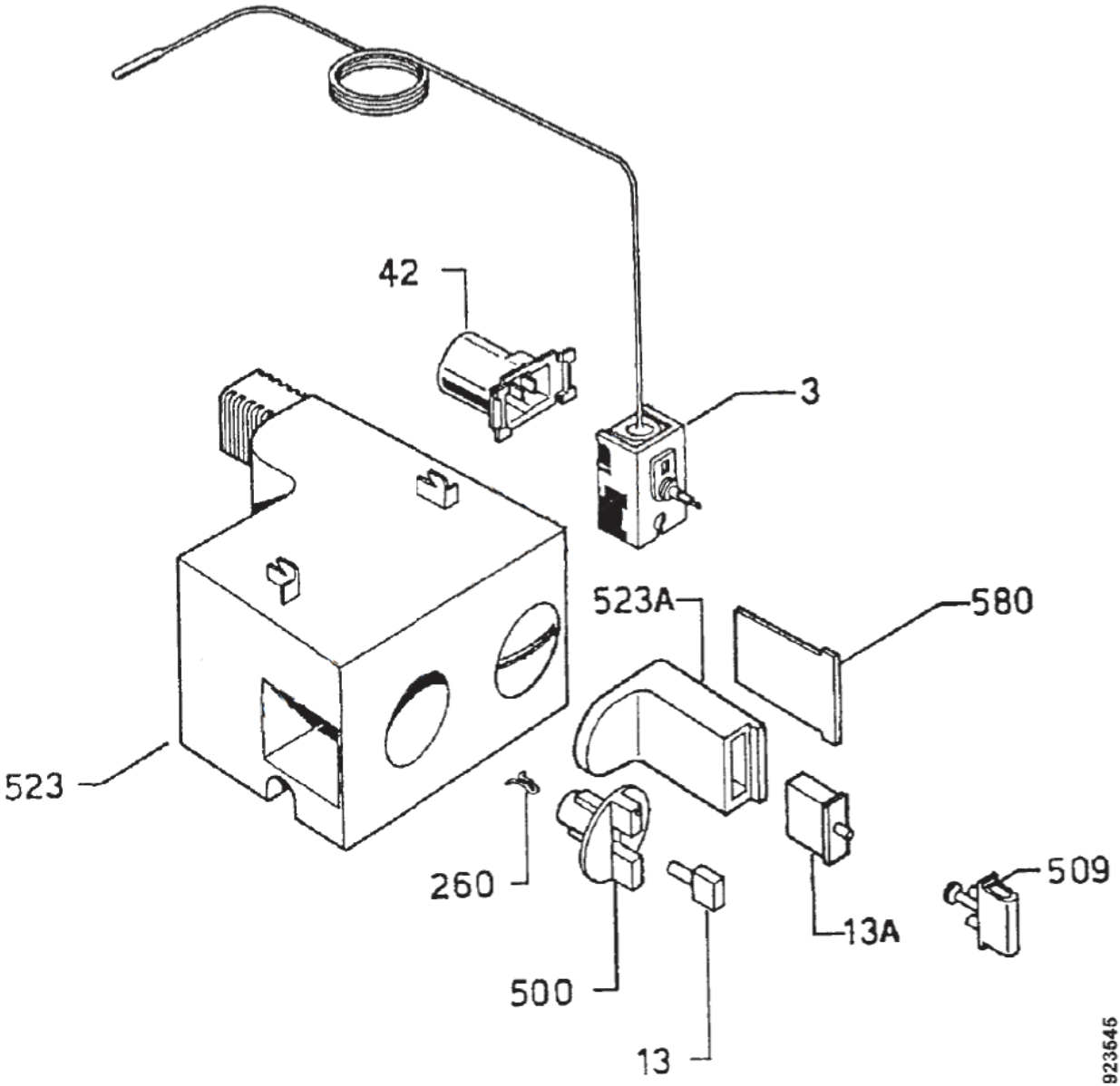
42
3
523A
580
523
260
500
13
13A
509
923545

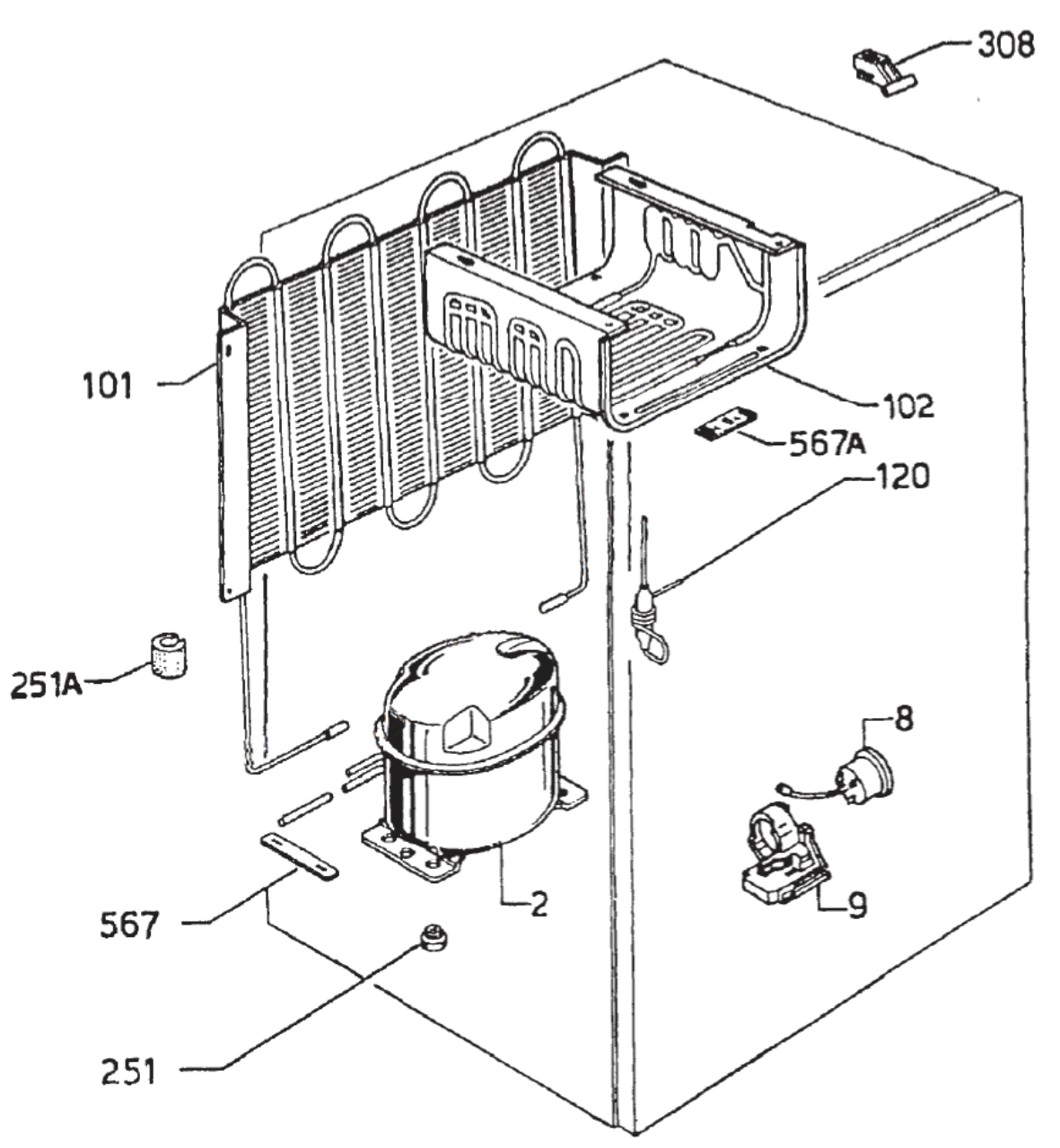
308
101
102
567A
120
251A
8
2
9
567
251