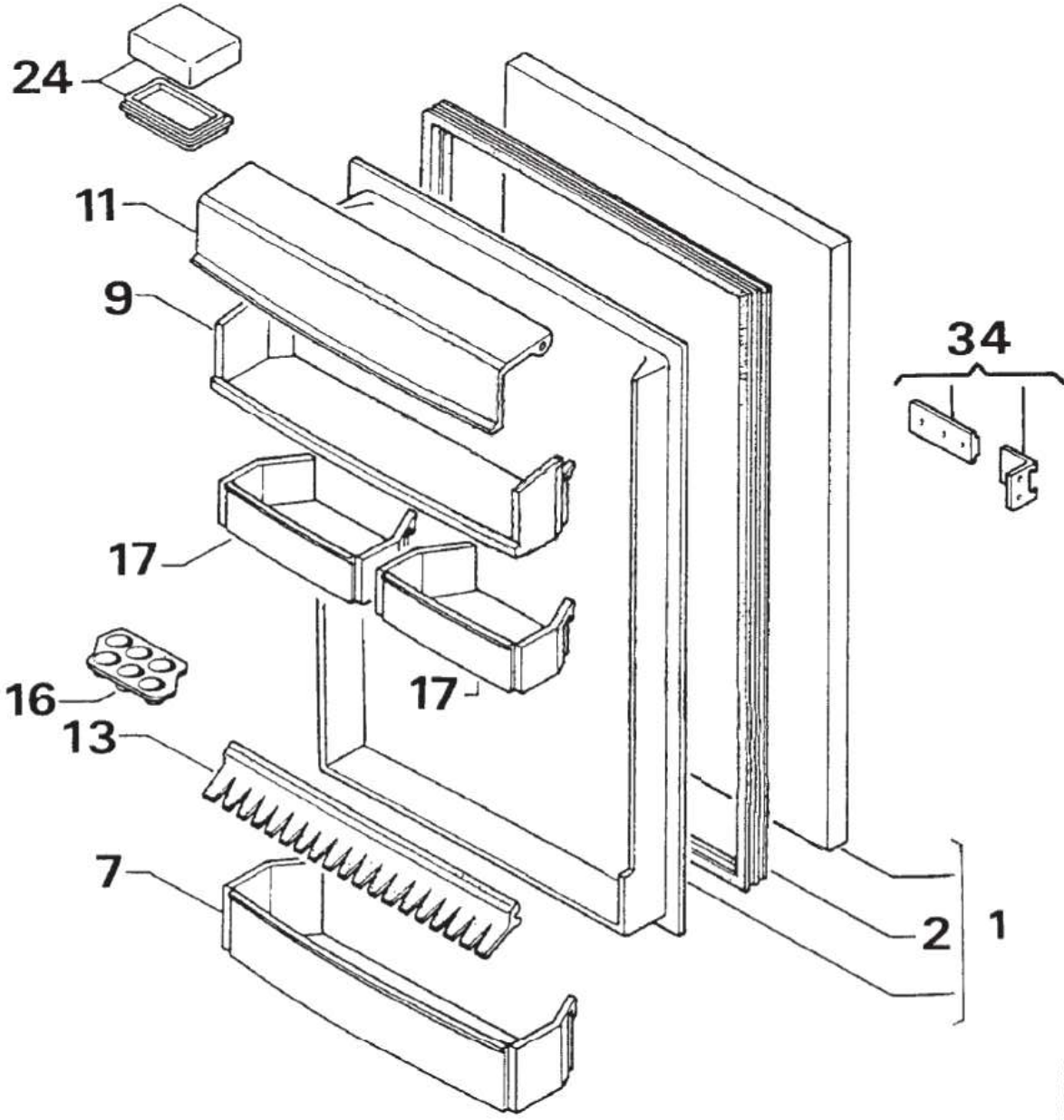
24
11
9
34
17
17
16
13
7
2
1

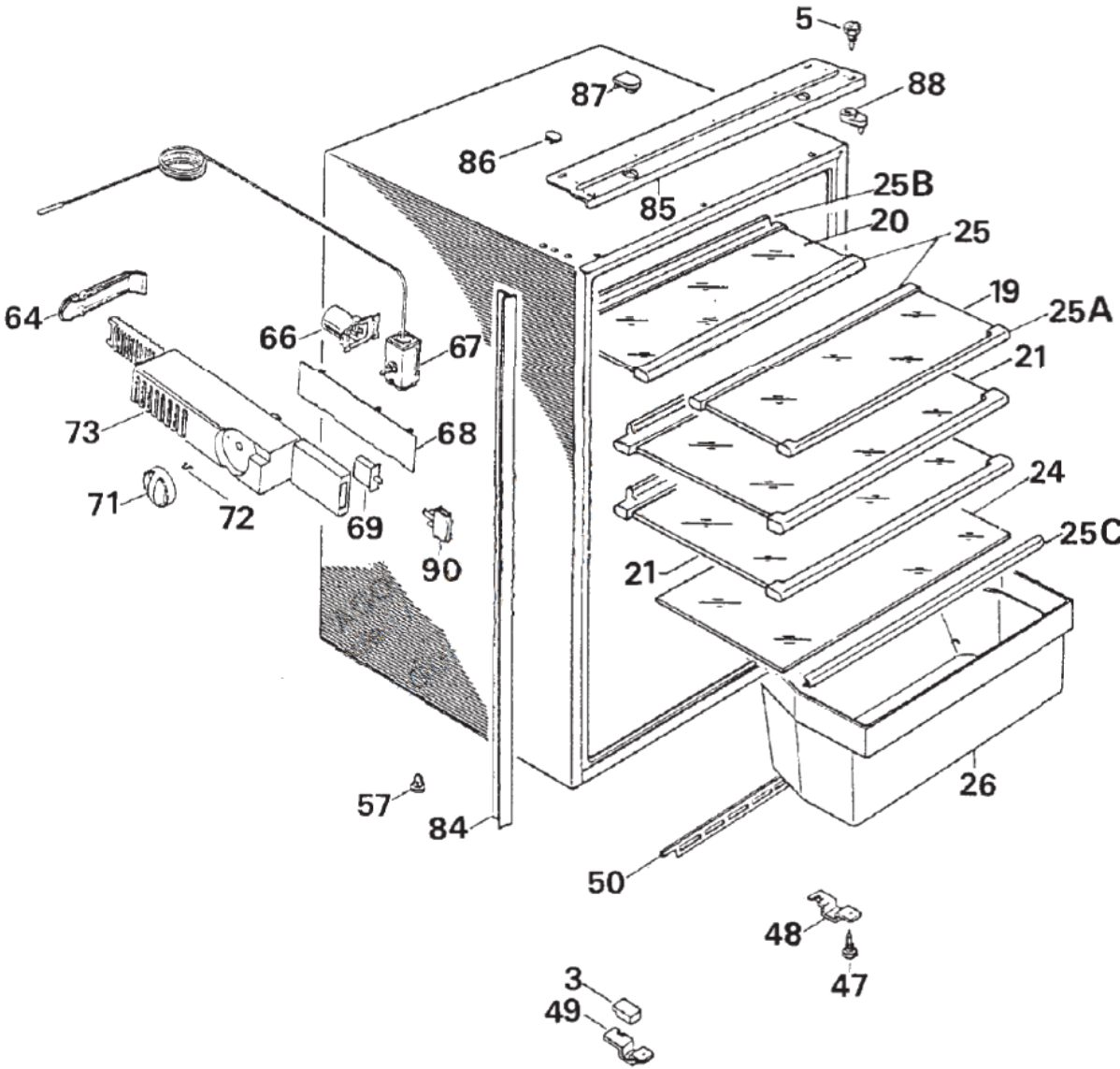
5
87
88
86
85
25B
20
25
19
25A
21
64
66
67
73
68
24
71
72
69
90
21
25C
57
84
26
50
48
47
3
49

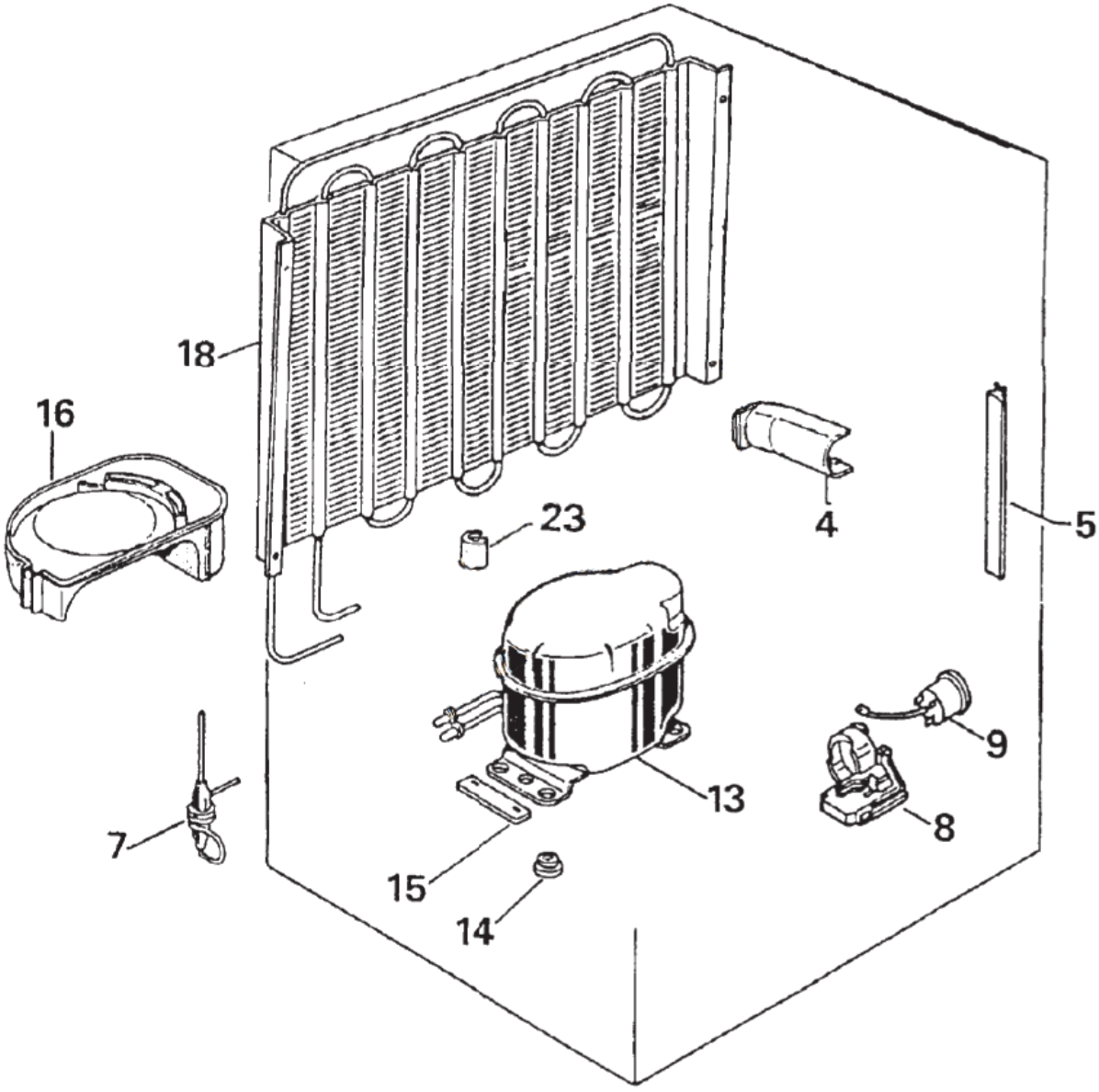
18
16
23
4
5
13
9
8
7
15
14