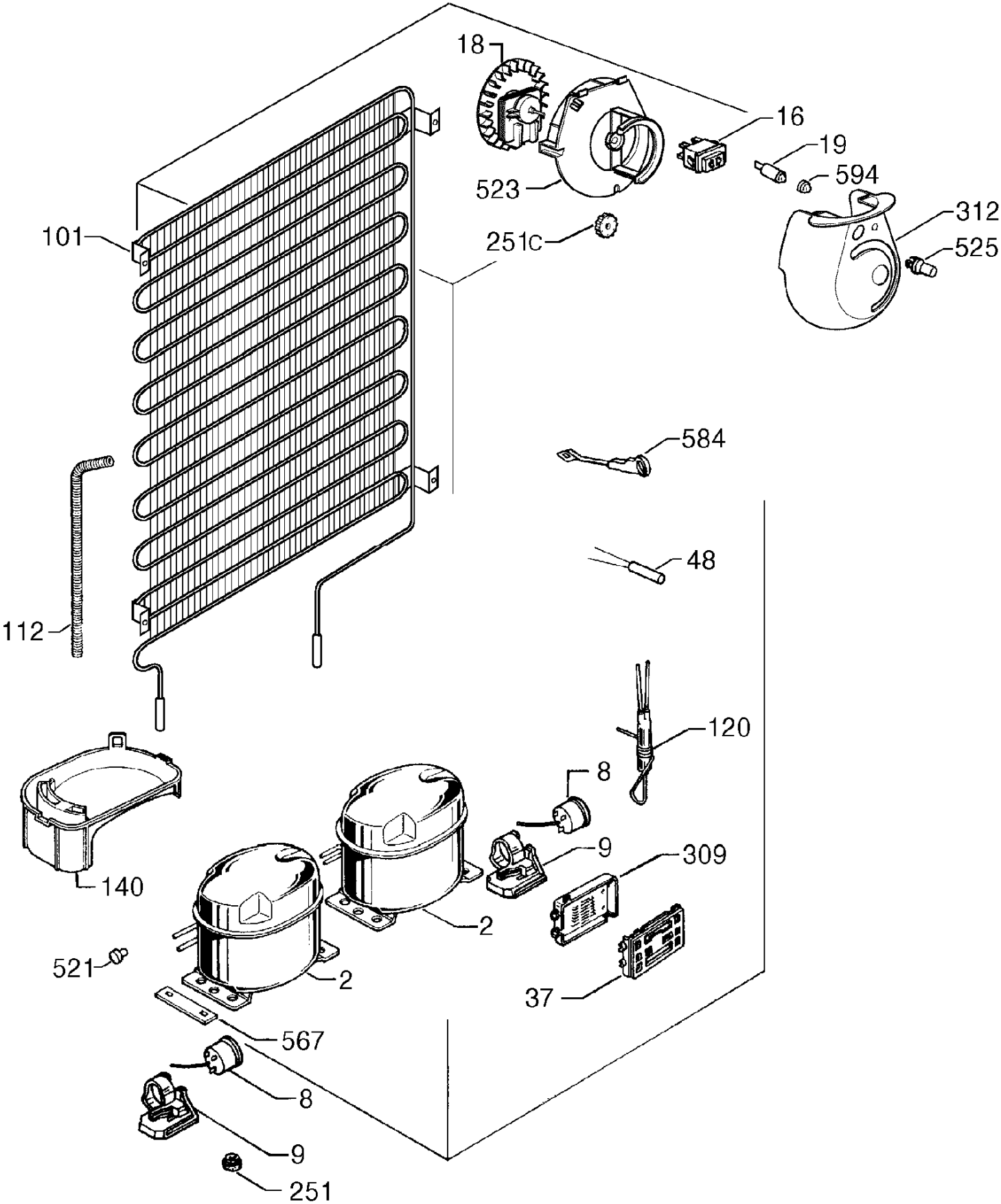
18
16
19
594
523
312
525
101
251C
584
48
112
120
8
9
309
140
2
521
2
37
567
8
9
251

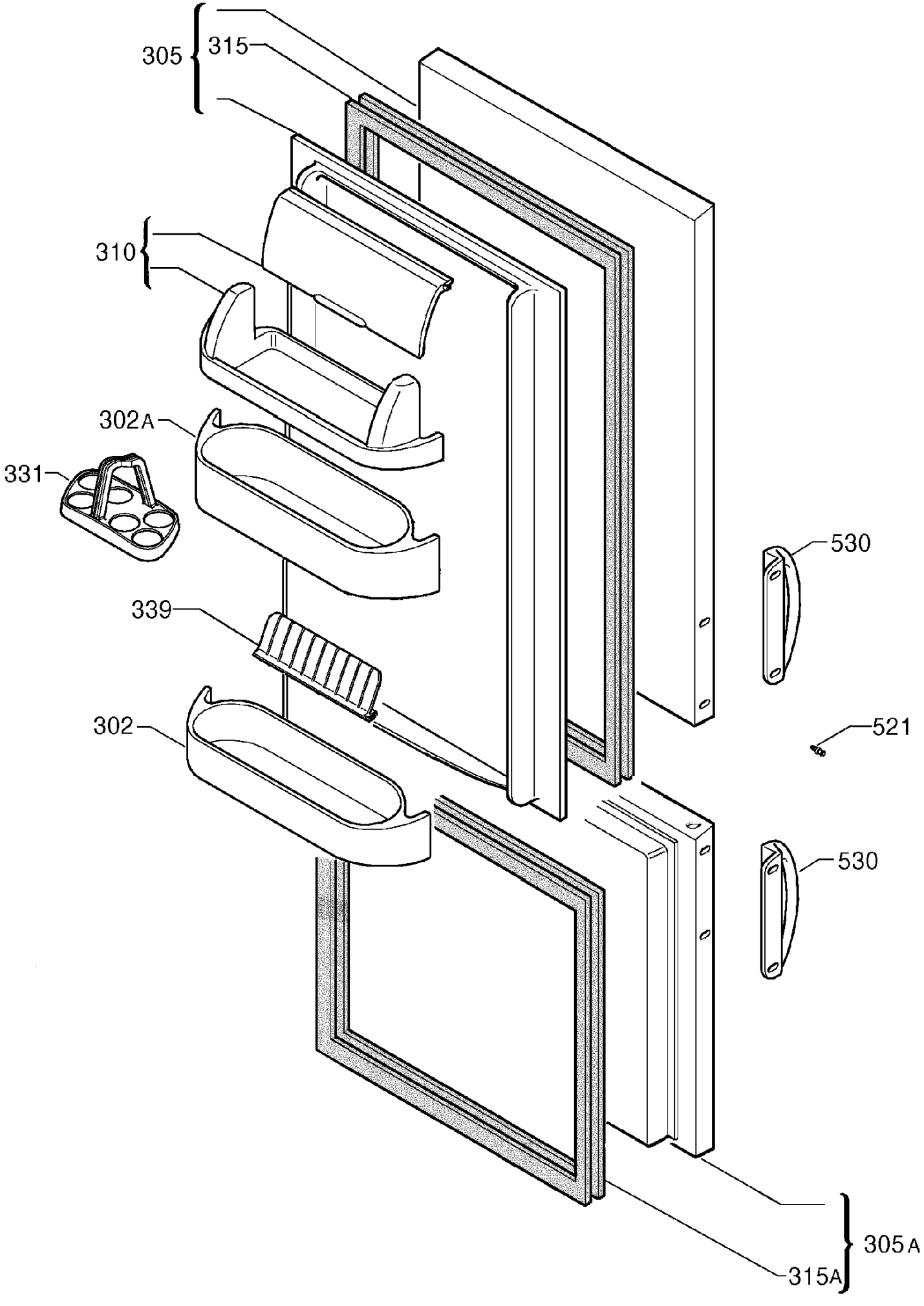
305
315
310
302A
331
339
302
530
521
530
305A
315A

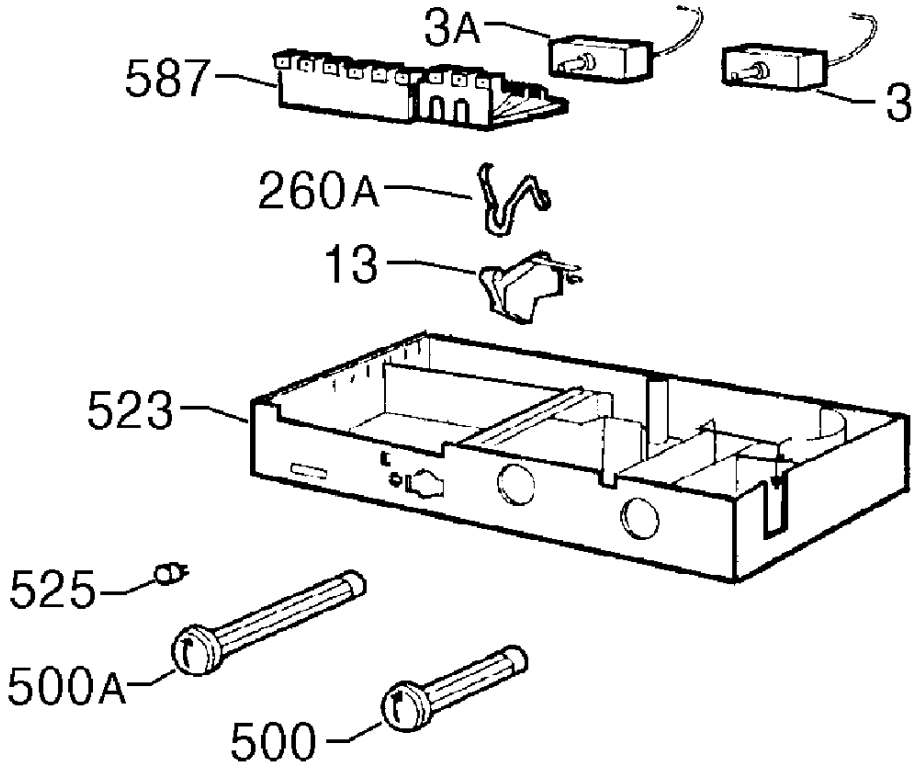
3A
587
3
260A
13
523
525
500A
500

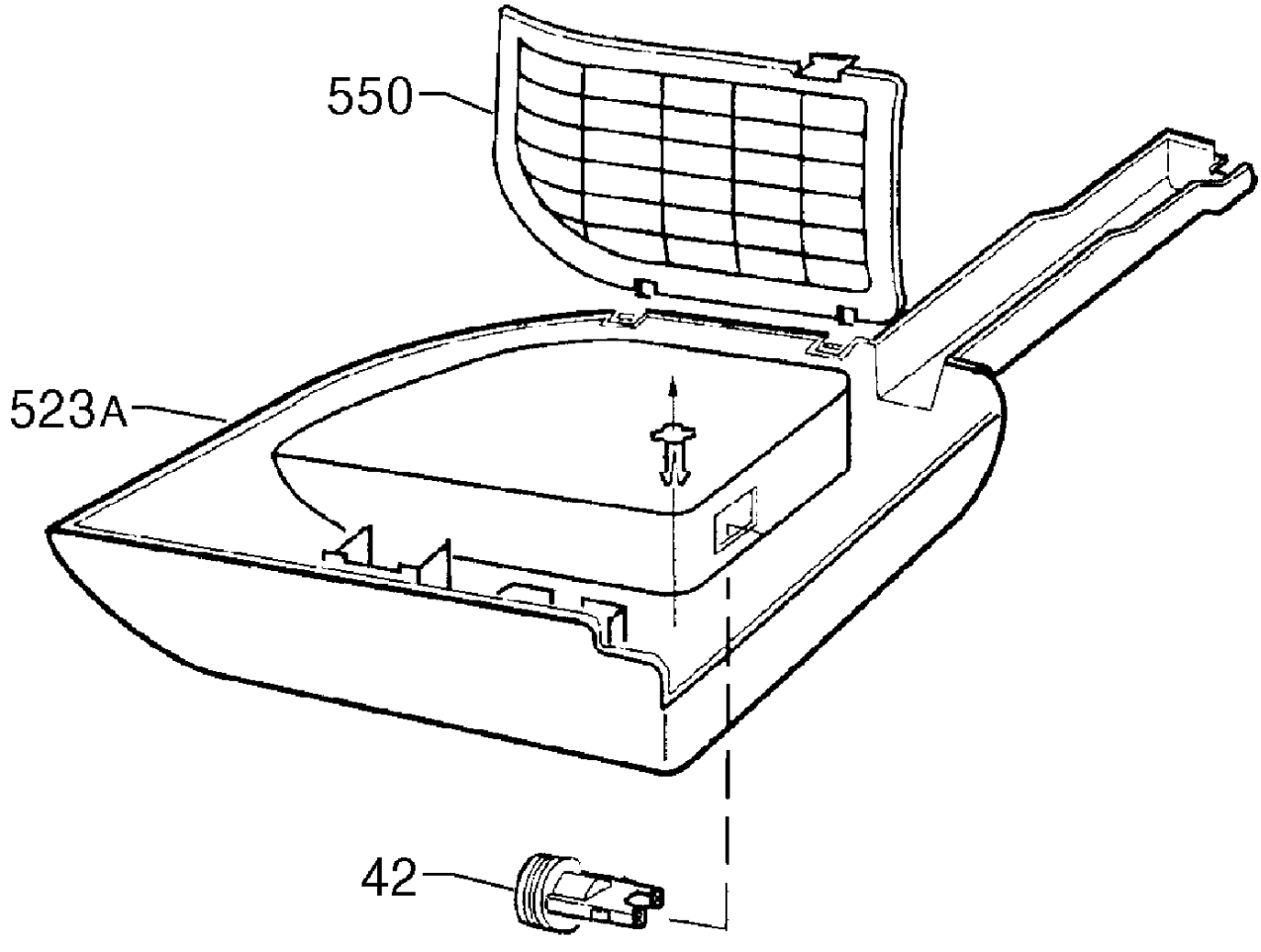
550
523A
42

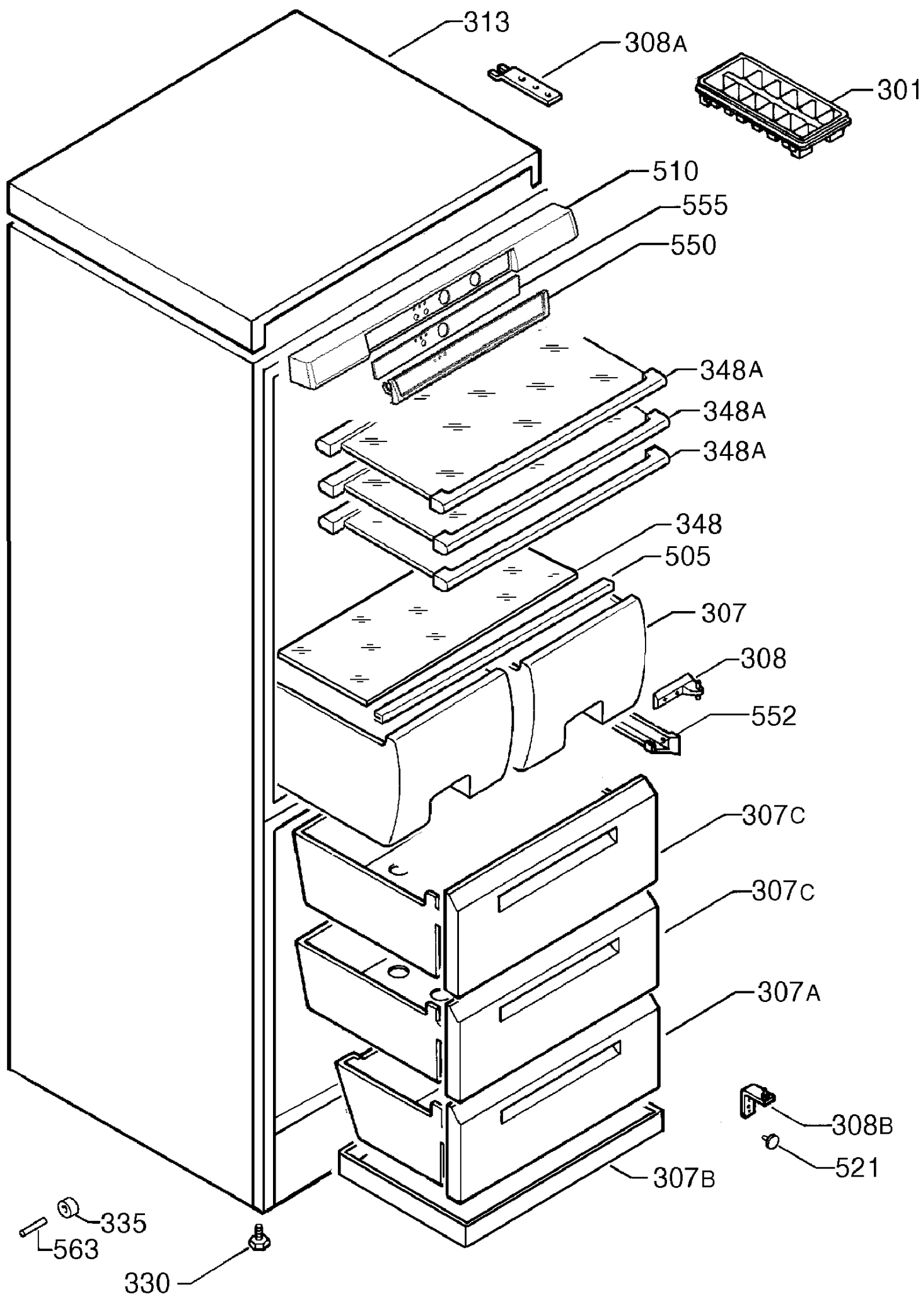
313
308A
301
510
555
550
348A
348A
348A
348
505
307
308
552
307C
307C
307A
308B
521
307B
335
563
330