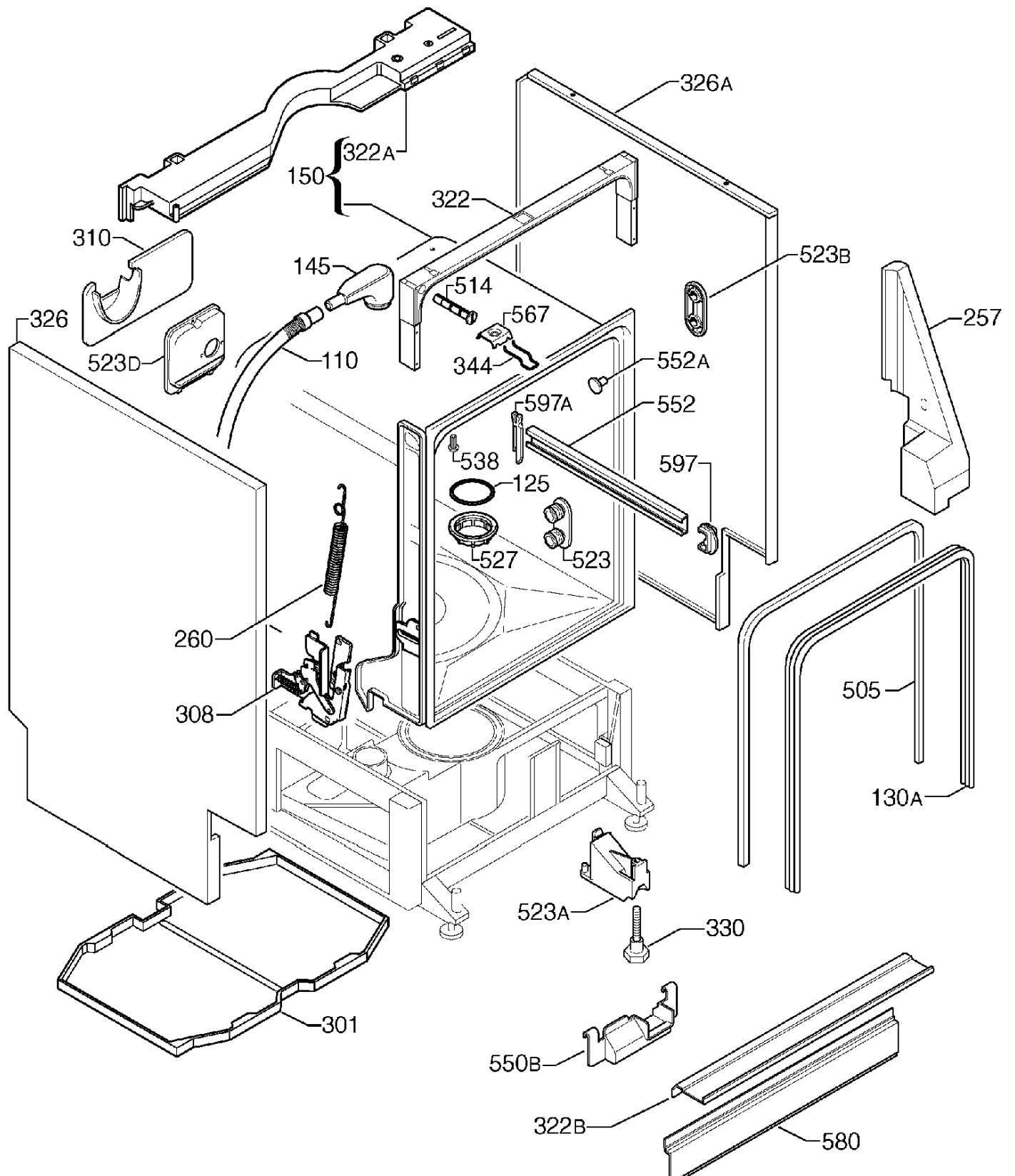
326A
322A
150
322
310
145
514
523B
567
326
523D
110
344
552A
257
597A
552
538
597
125
527
523
260
308
505
130A
523A
330
301
550B
322B
580

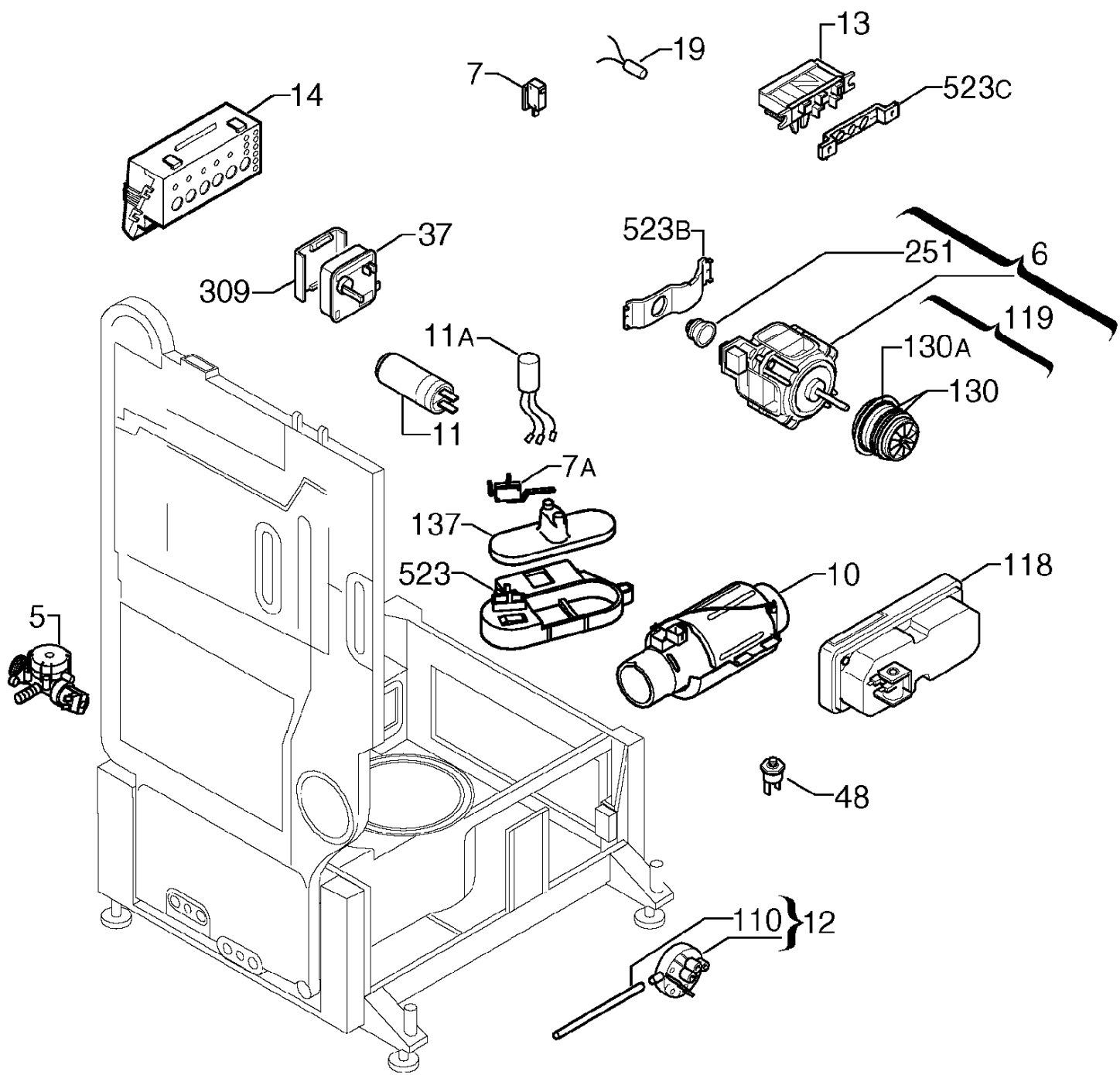
13
19
7
523C
14
523B
37
251
6
309
119
11A
130A
130
11
7A
137
523
10
118
5
48
110
12

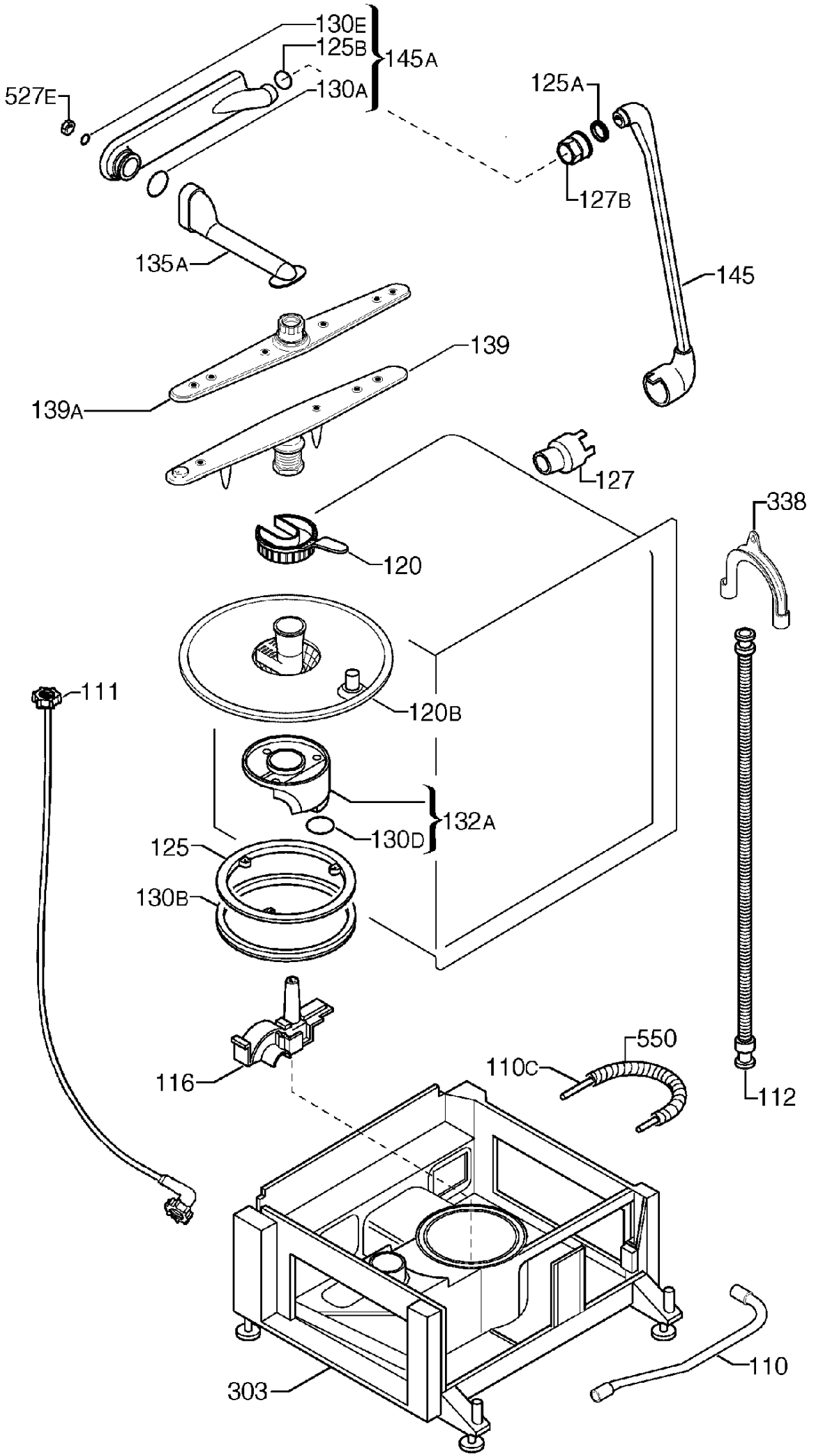
130E
125B
145A
130A
527E
125A
127B
135A
145
139
139A
127
338
120
120B
111
132A
130D
125
130B
116
550
110C
112
110
303

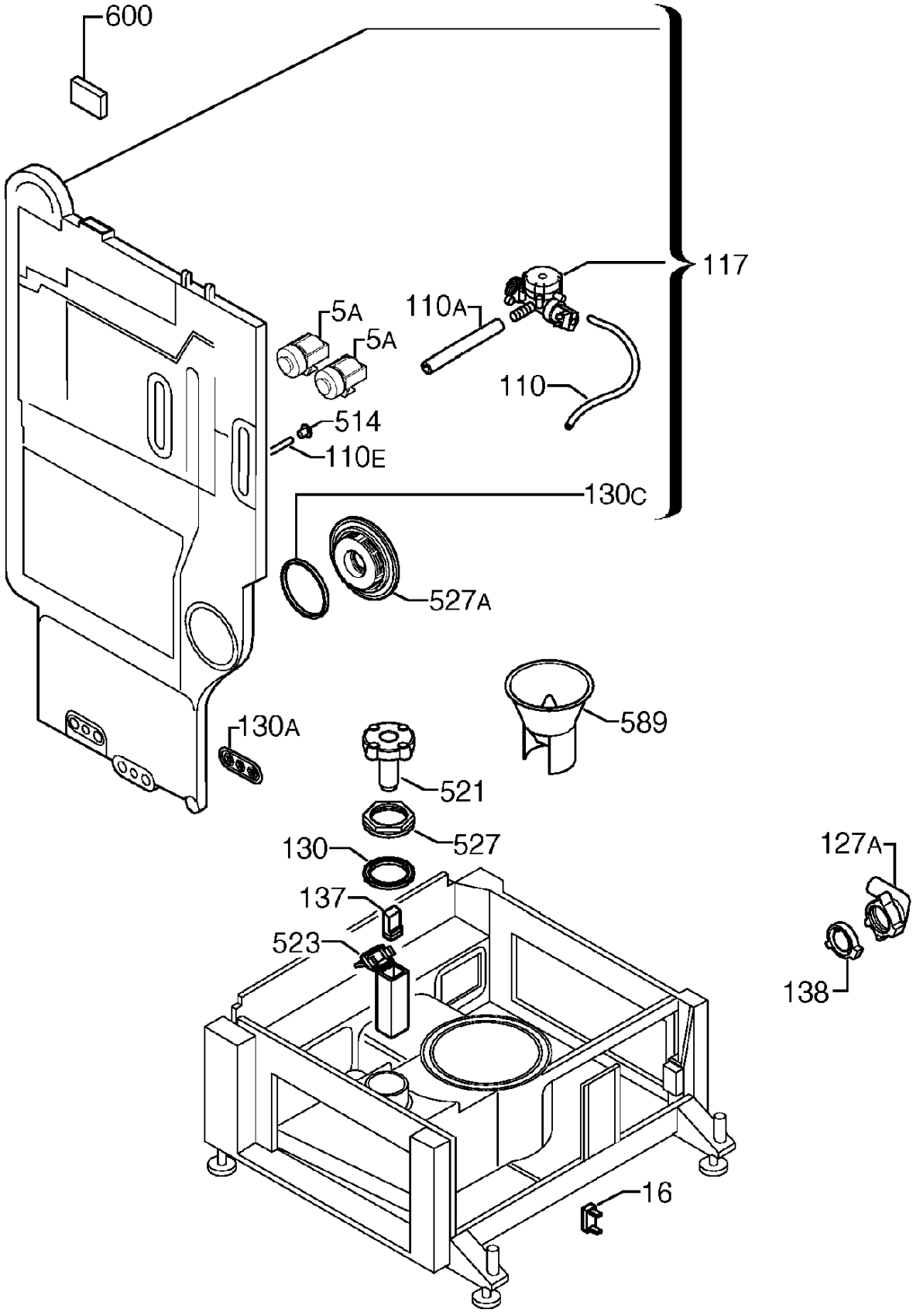
600
117
110A
5A
5A
110
514
110E
130C
527A
589
130A
521
527
130
127A
137
523
138
16

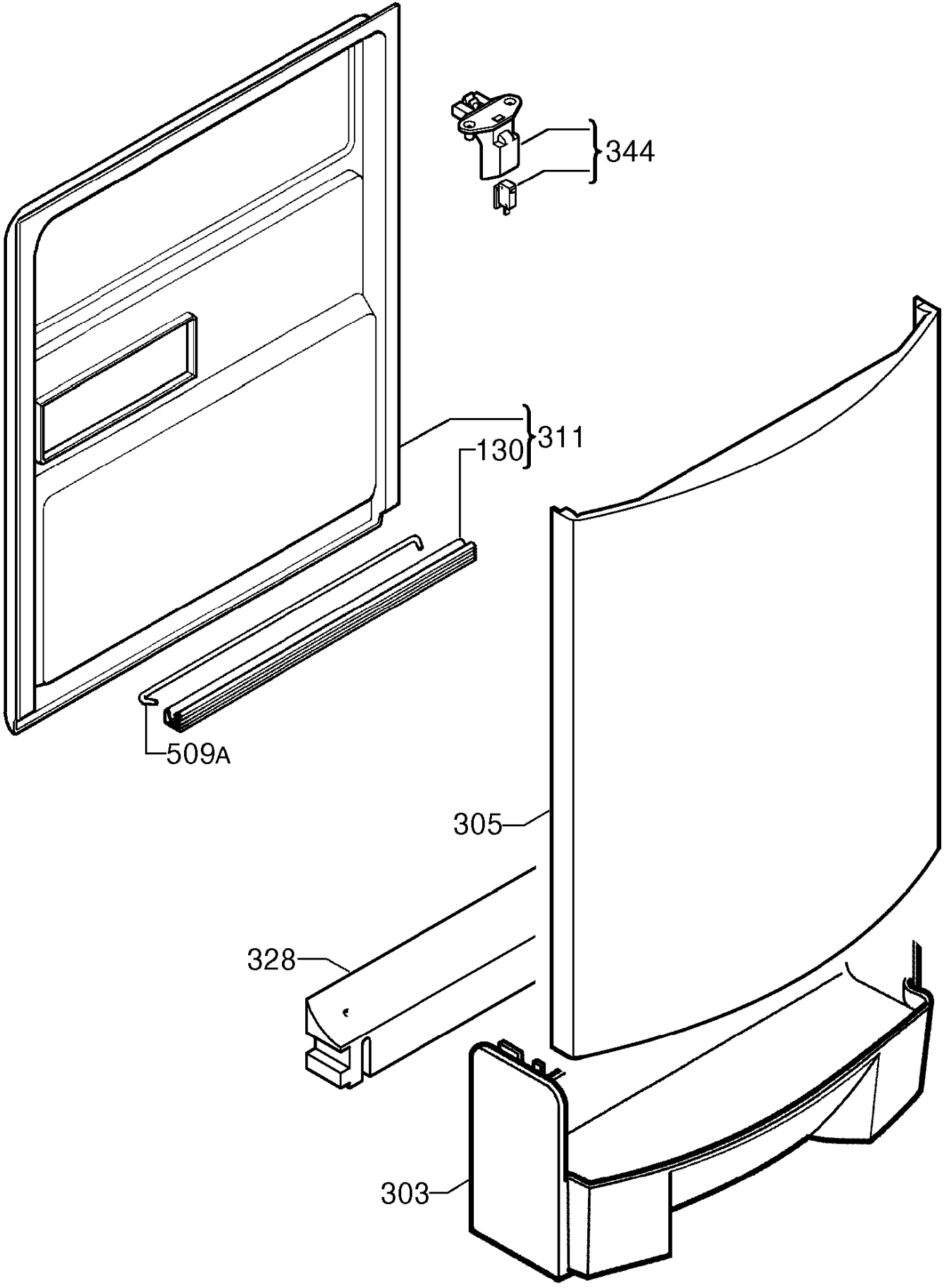
344
311
130
509A
305
328
303

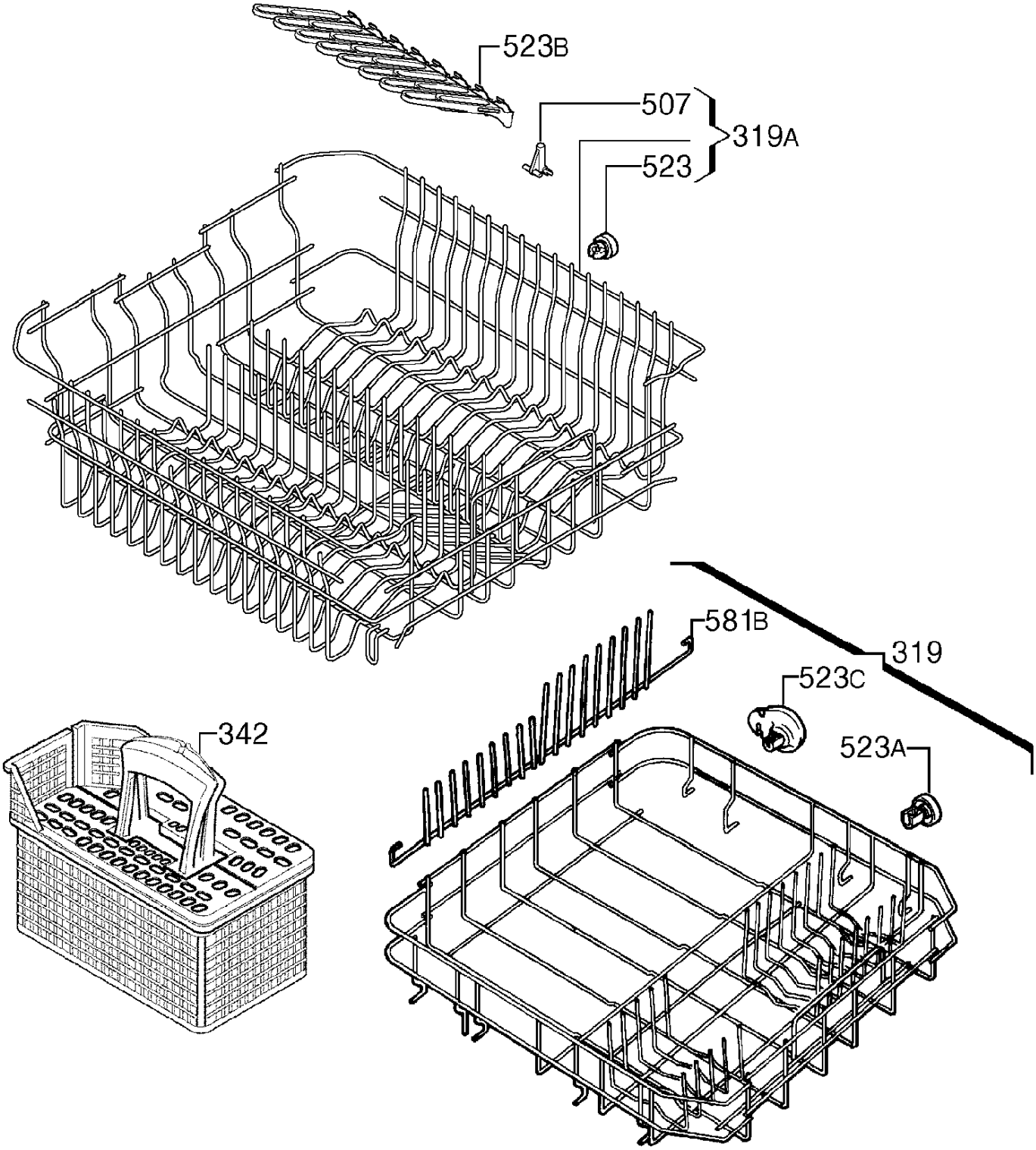
523B
507
319A
523
581B
319
523C
342
523A

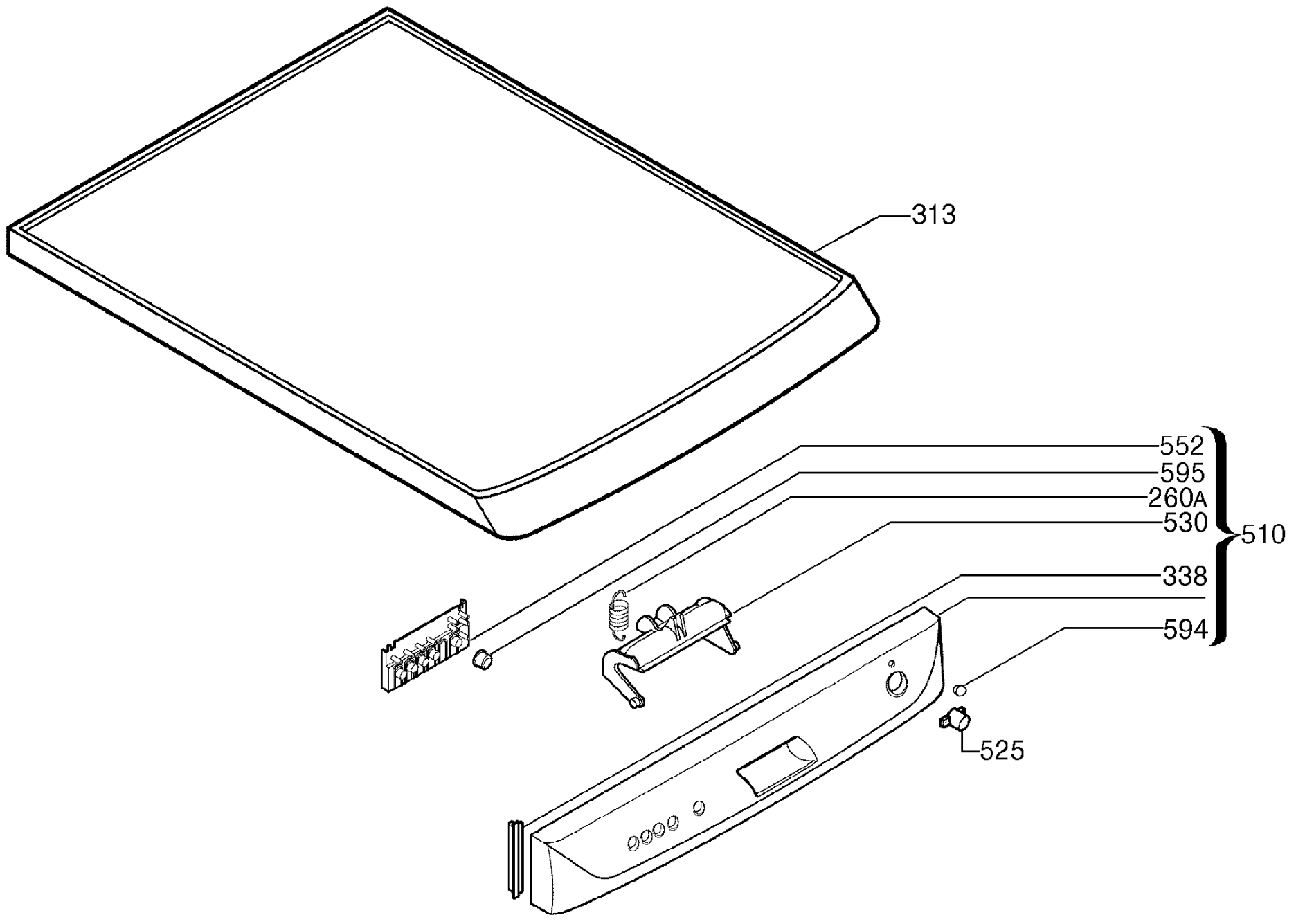
313
552
595
260A
530
510
338
594
525