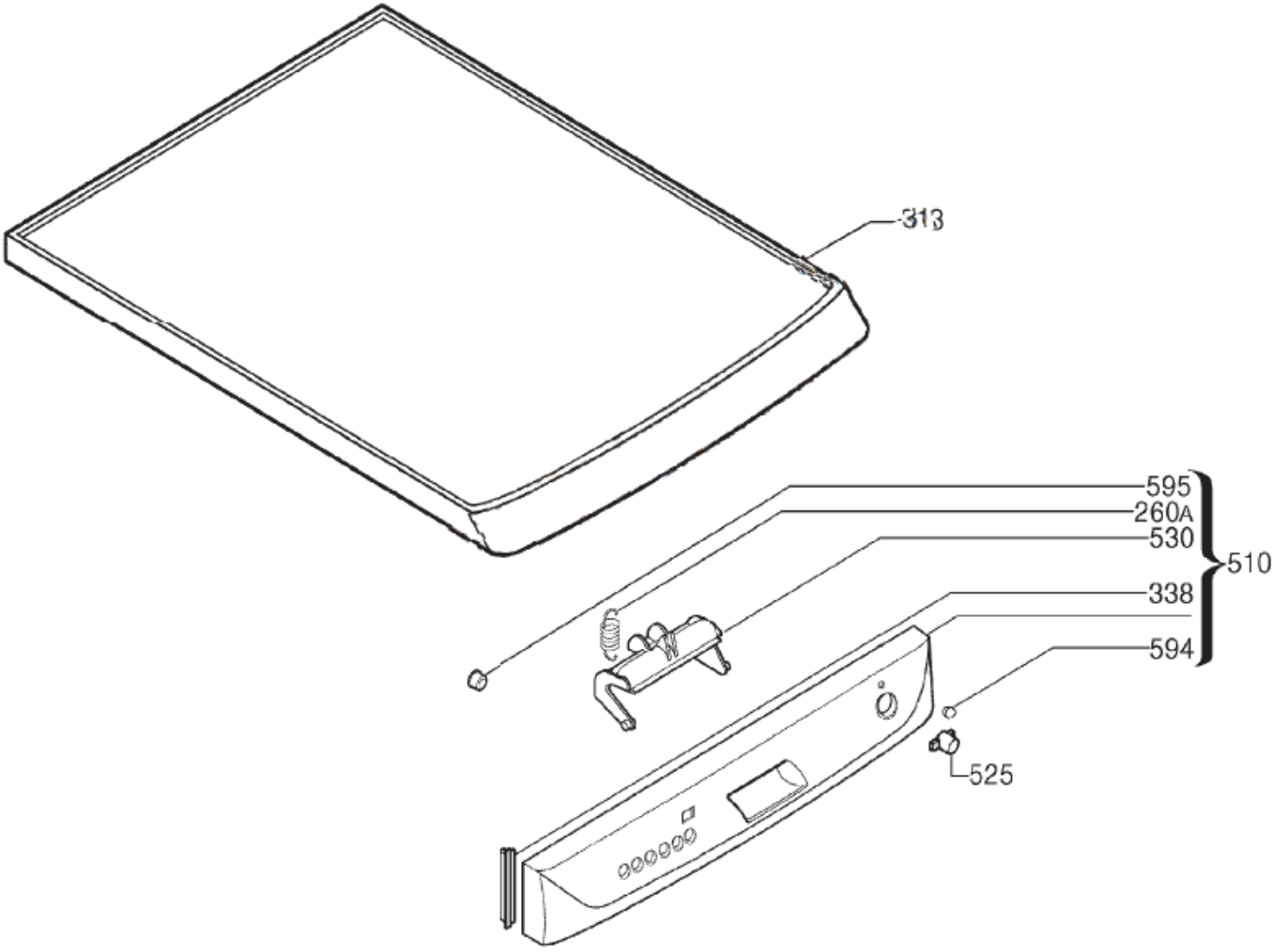
313
595
260A
530
510
338
594
525

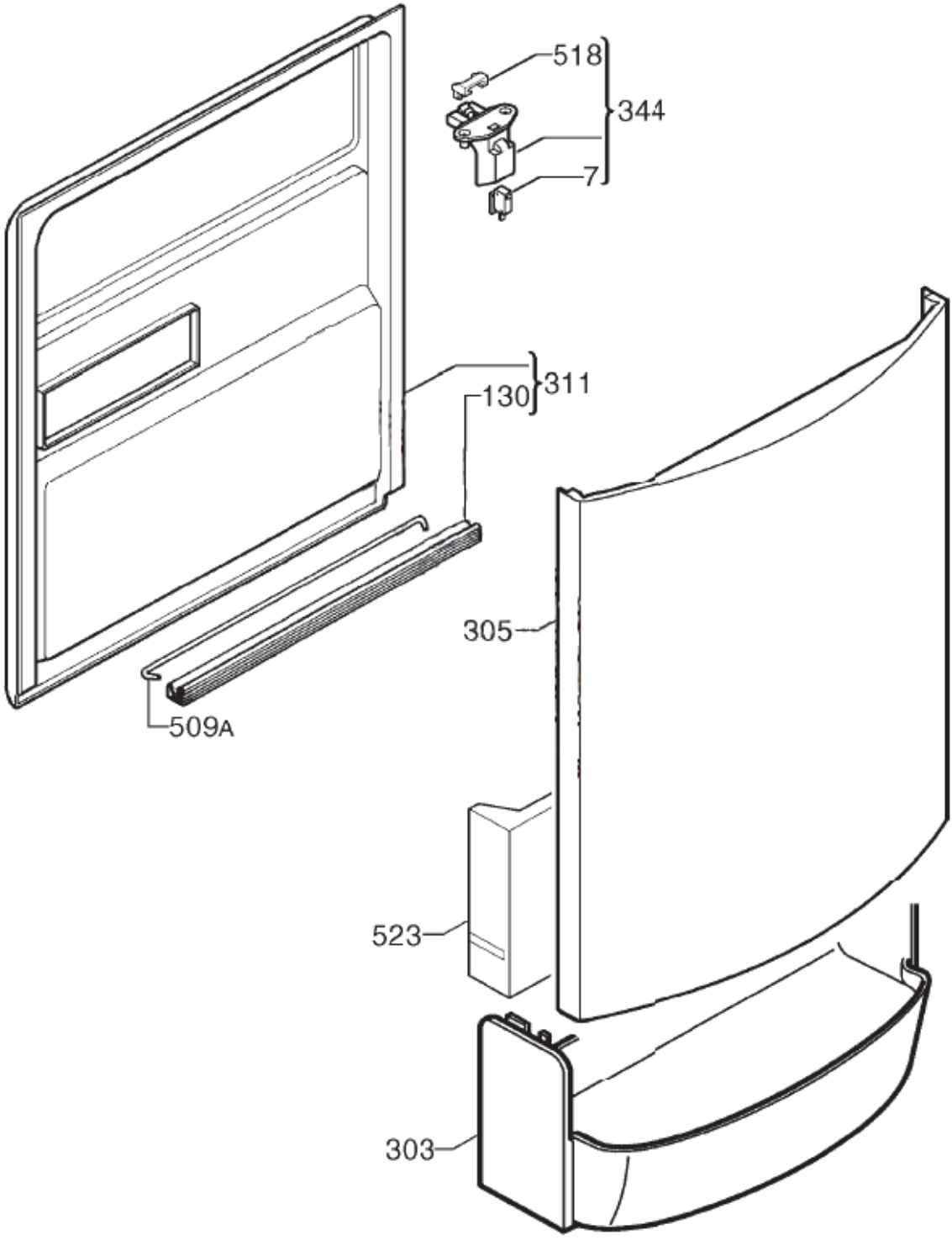
518
344
7
311
130
305
509A
523
303

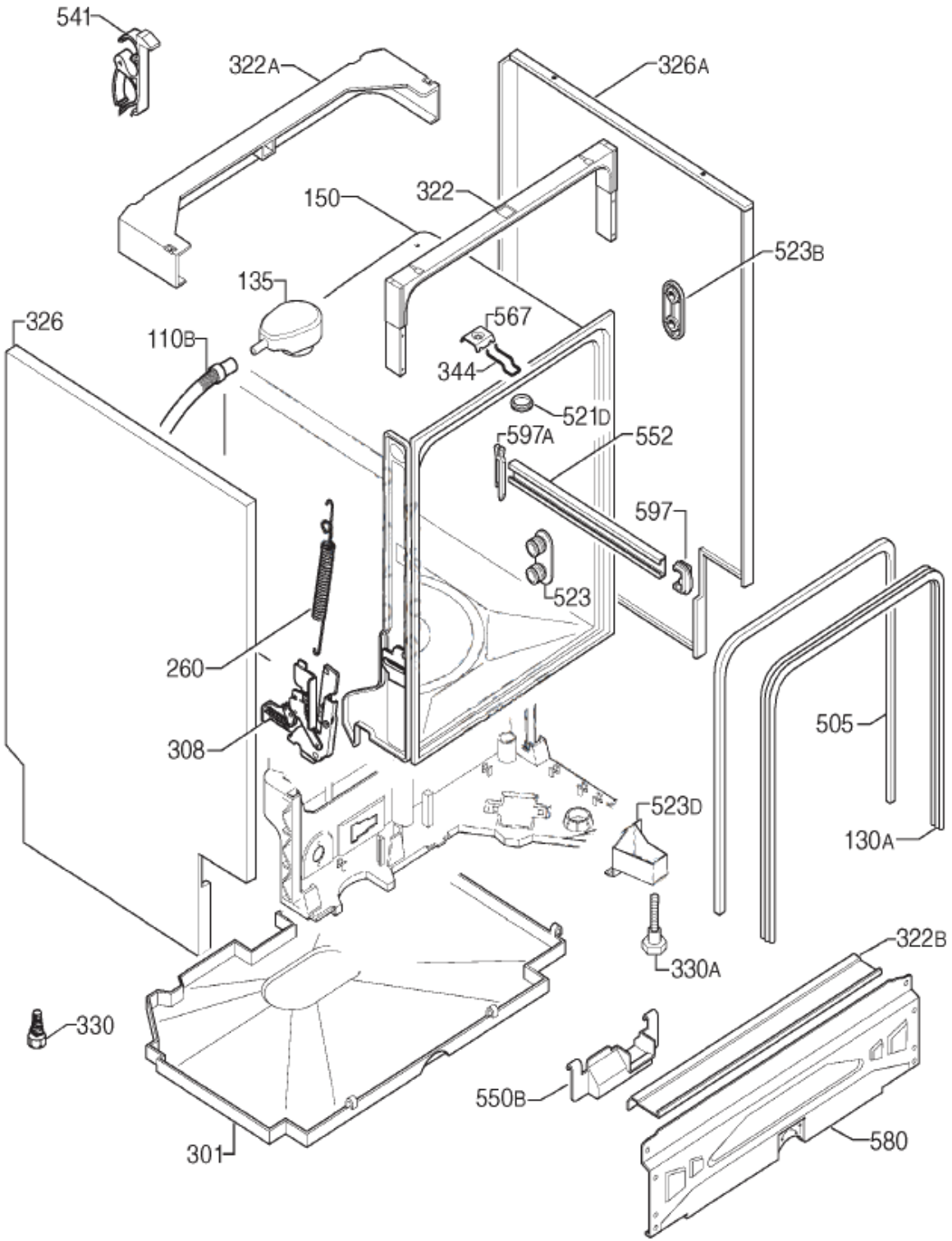
541
322A
326A
150
322
523B
135
567
326
110B
344
521D
597A
552
597
523
260
308
505
523D
130A
330A
322B
330
550B
580
301

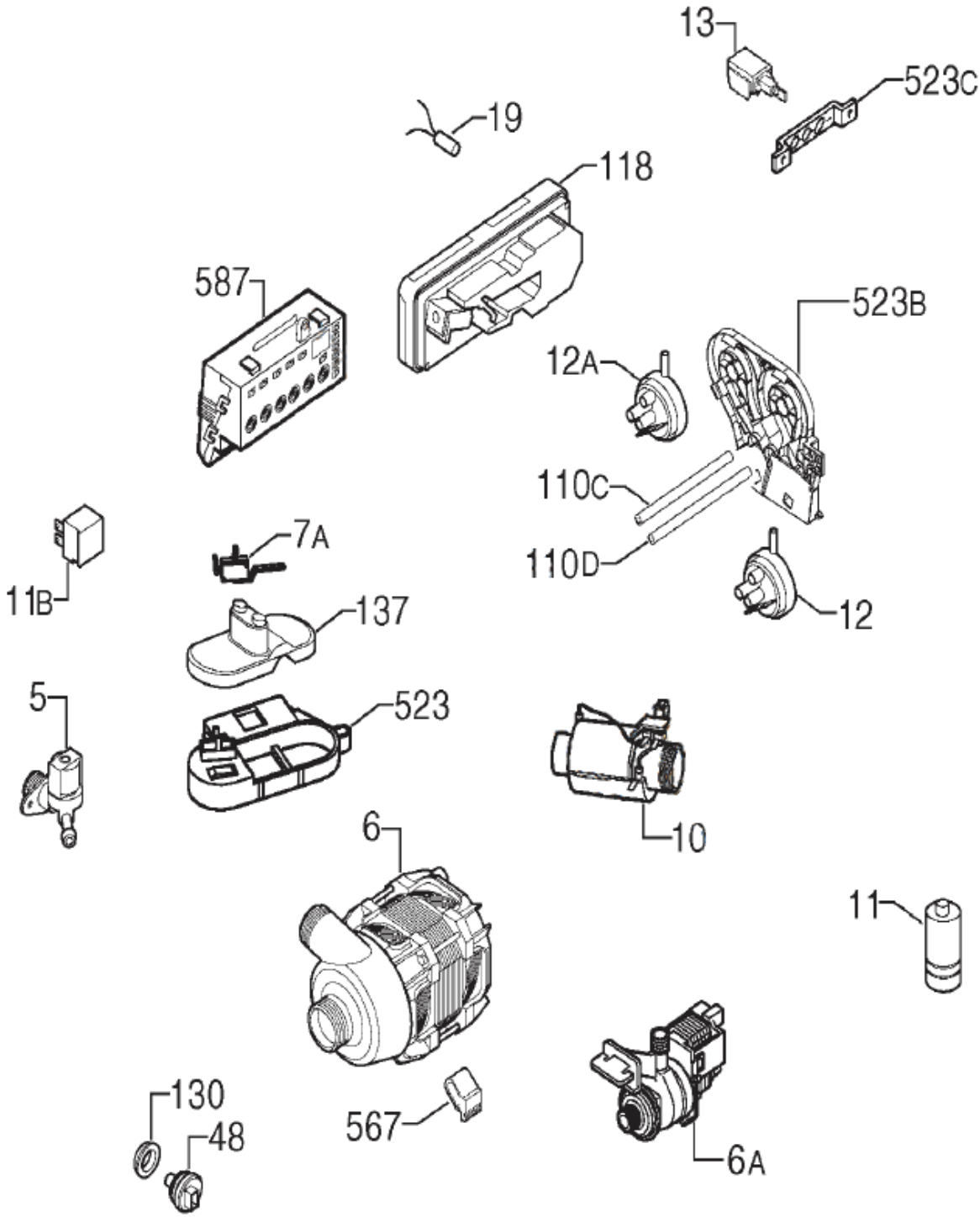
13
523C
19
118
587
523B
12A
110C
110D
7A
11B
12
137
5
523
10
6
11
130
48
567
6A

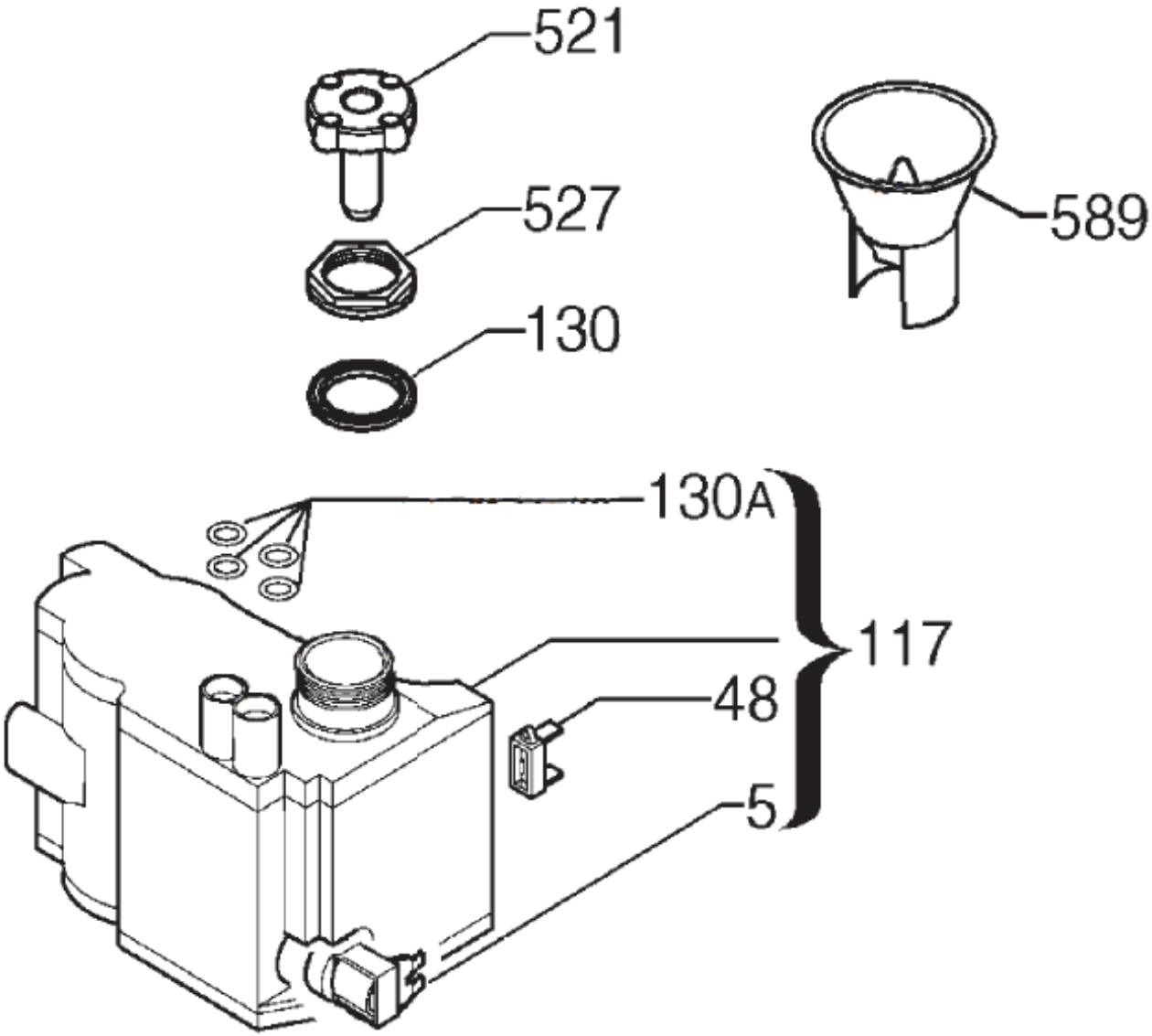
521
527
130
589
130A
117
48
5

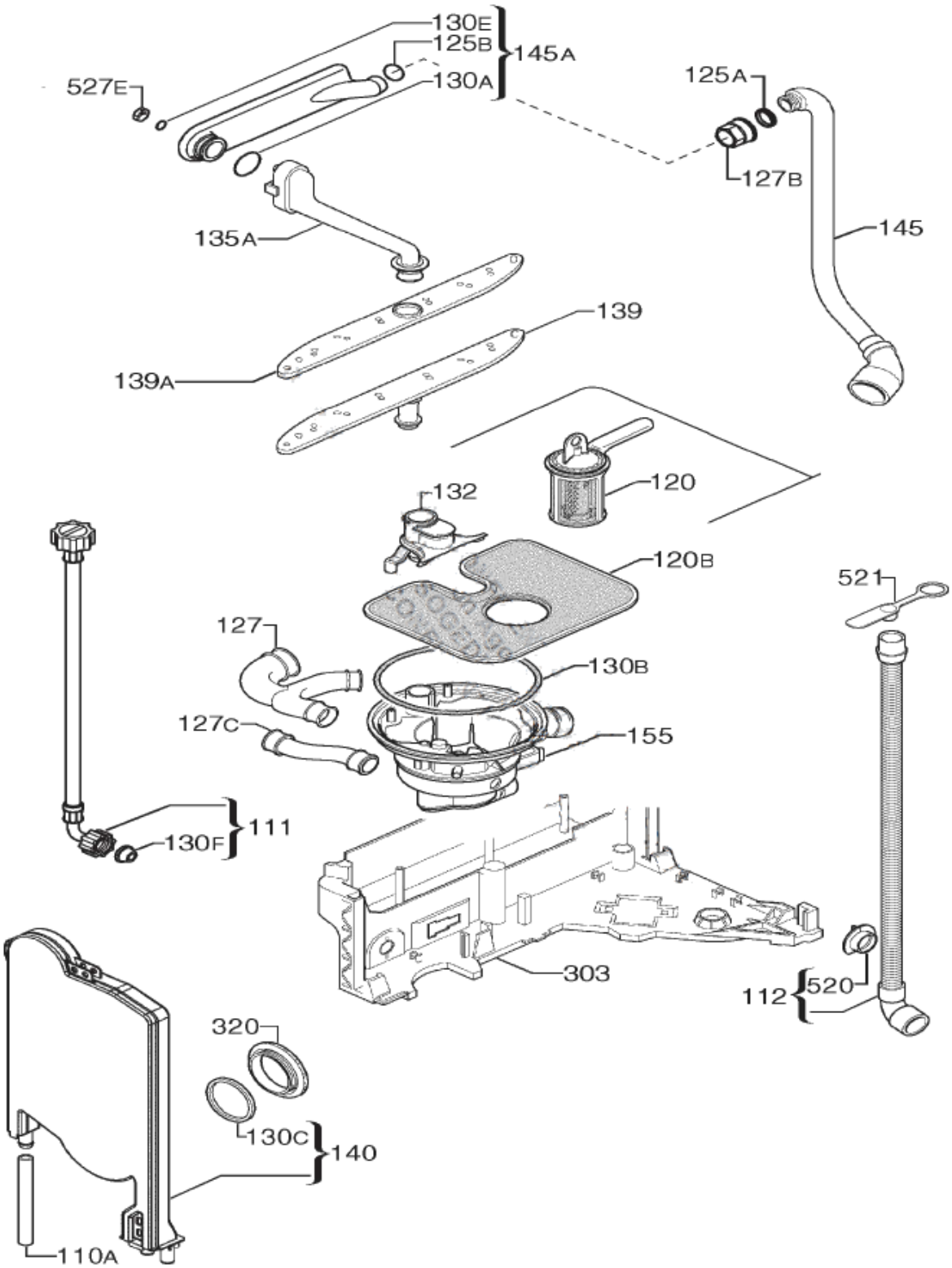
130E
125B
145A
130A
527E
125A
127B
145
135A
139
139A
120
132
120B
521
127
130B
127C
155
111
130F
303
112
520
320
130C
140
110A

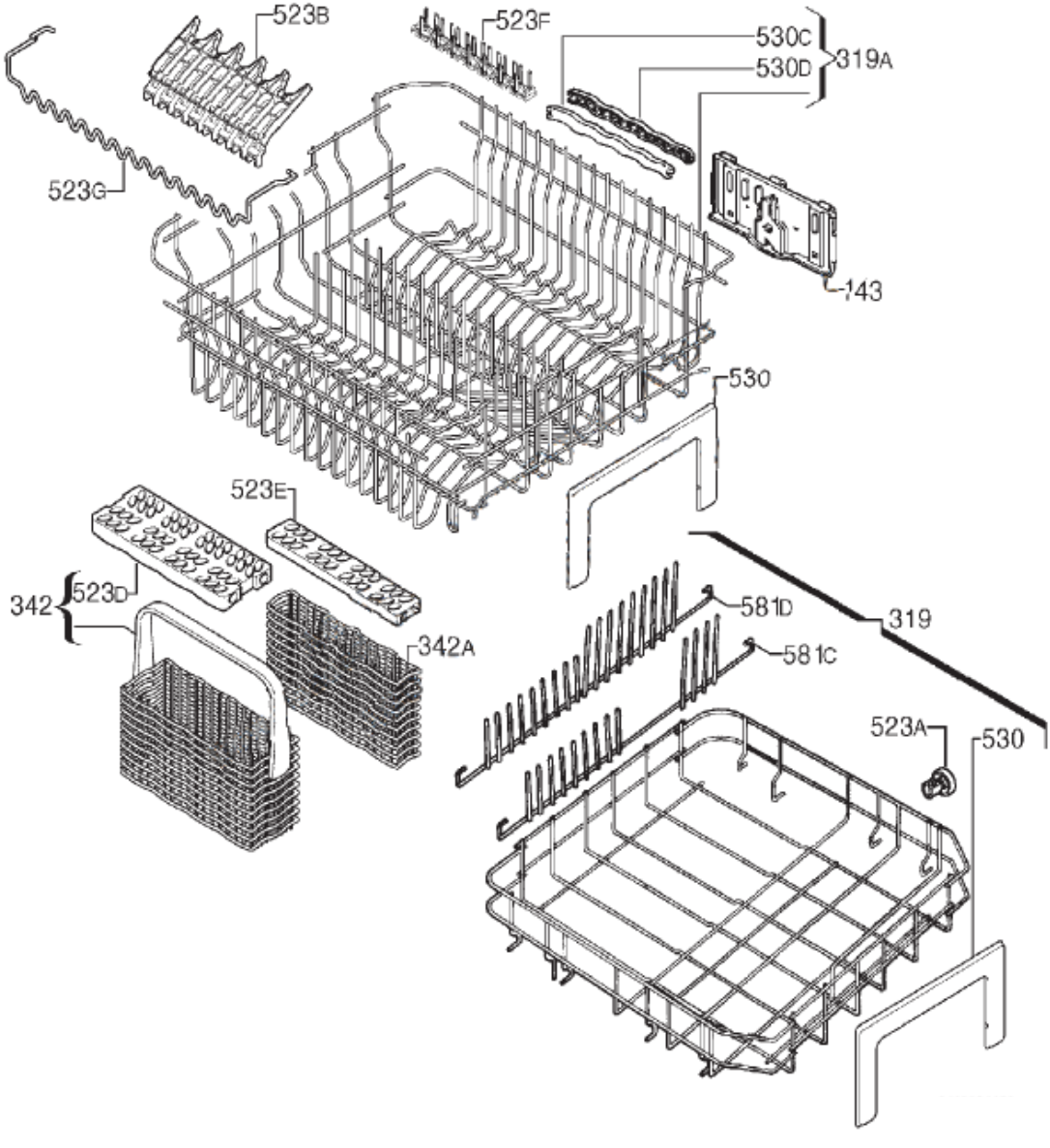
523B
523F
530C
530D
319A
523G
143
530
523E
342
523D
342A
581D
581C
319
523A
530