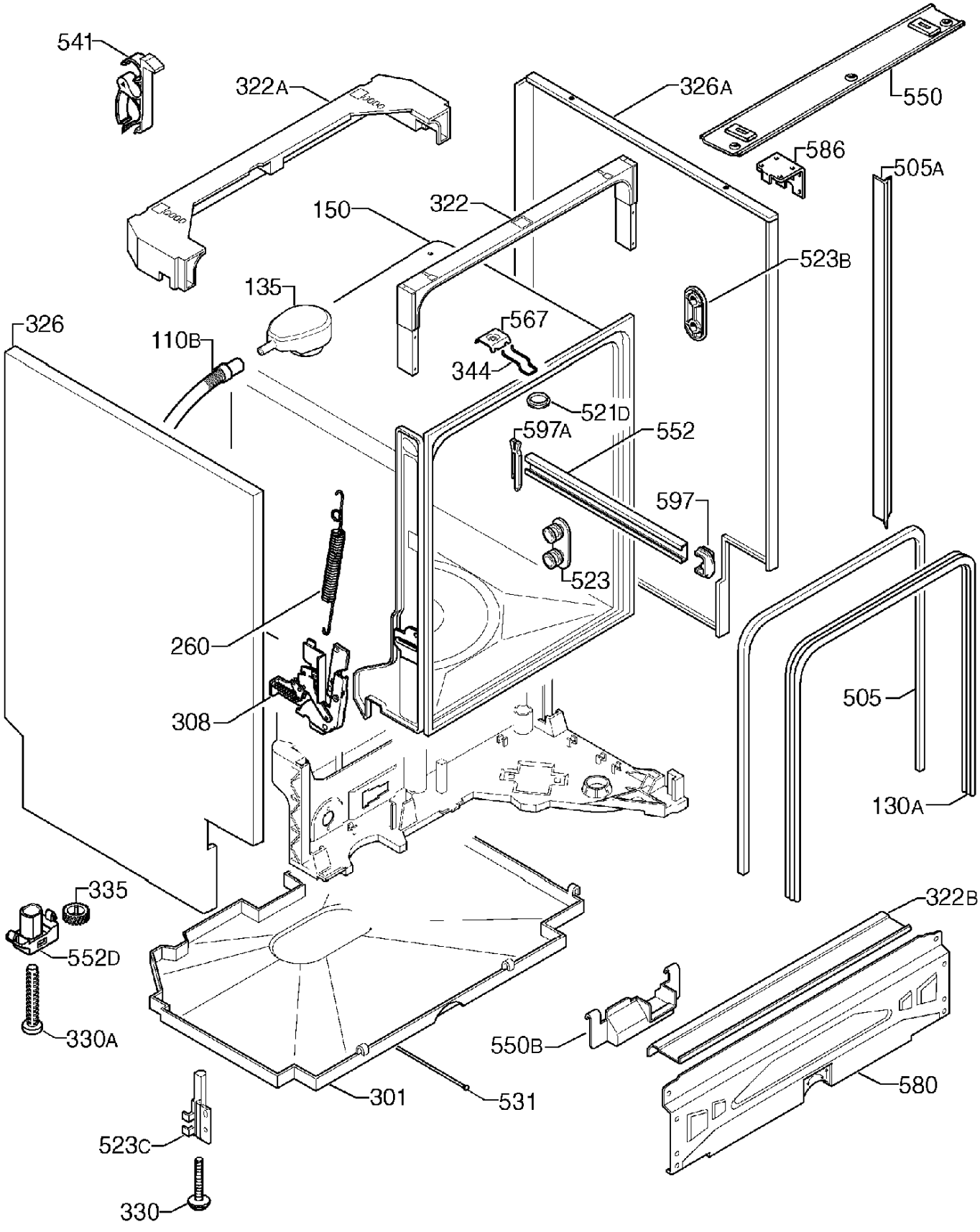
541
322A
326A
550
586
505A
150
322
523B
135
567
326
110B
344
521D
597A
552
597
523
260
308
505
130A
335
322B
552D
330A
550B
580
301
531
523C
330

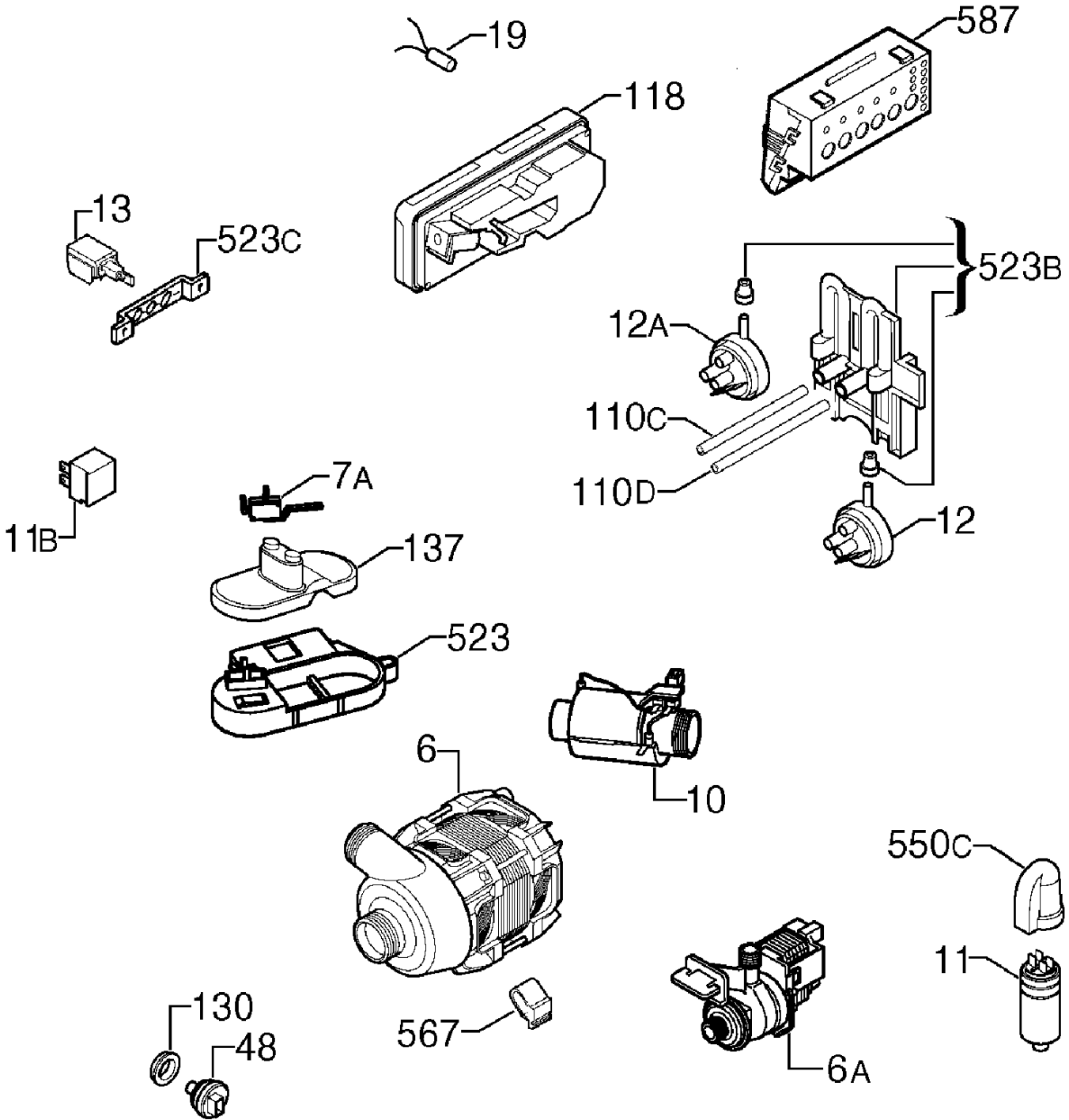
19
587
118
13
523C
523B
12A
110C
110D
12
7A
11B
137
523
6
10
550C
11
130
48
567
6A

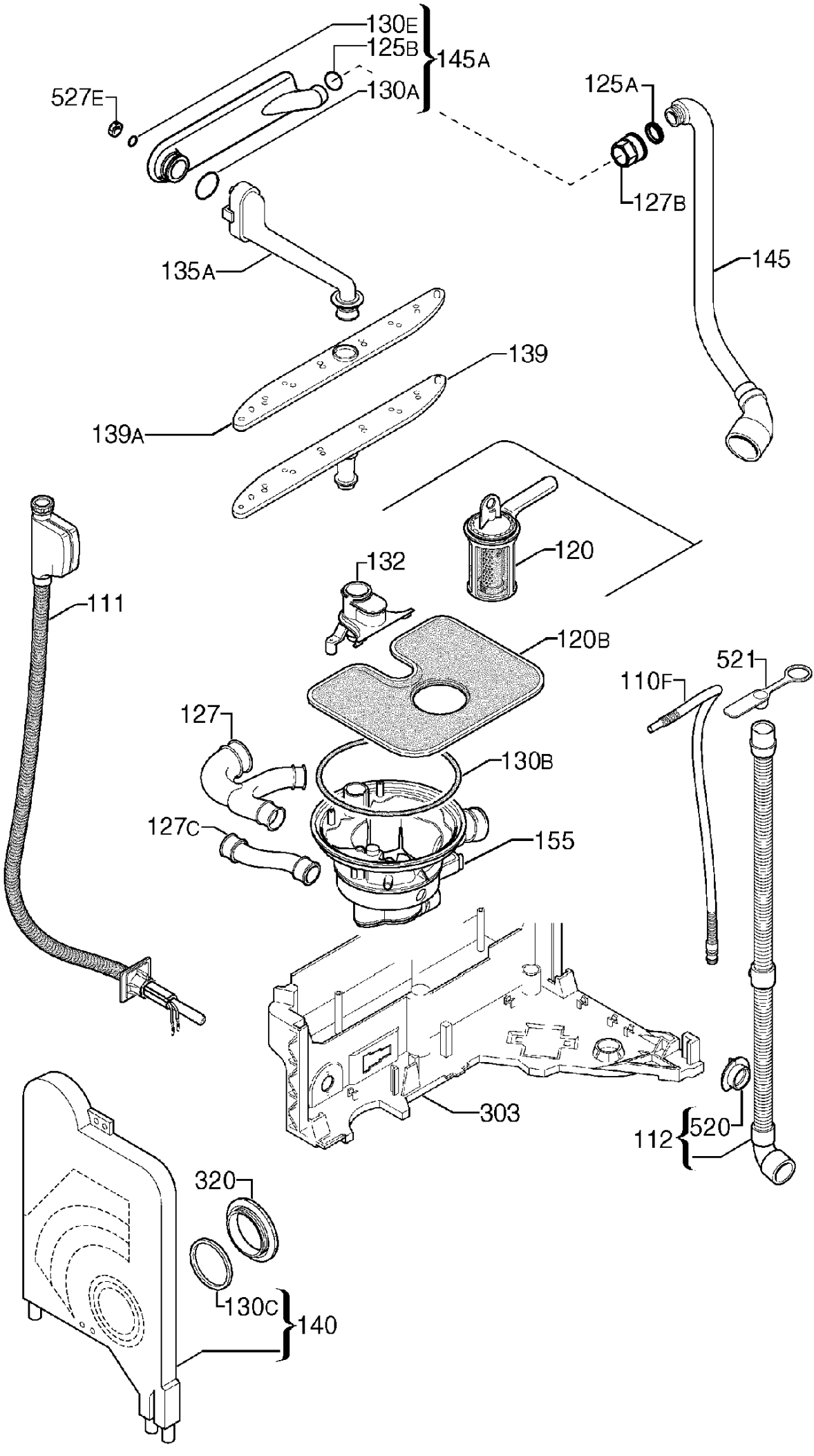
130E
125B
145A
130A
527E
125A
127B
145
135A
139
139A
120
132
111
120B
521
110F
127
130B
127C
155
303
112
520
320
130C
140

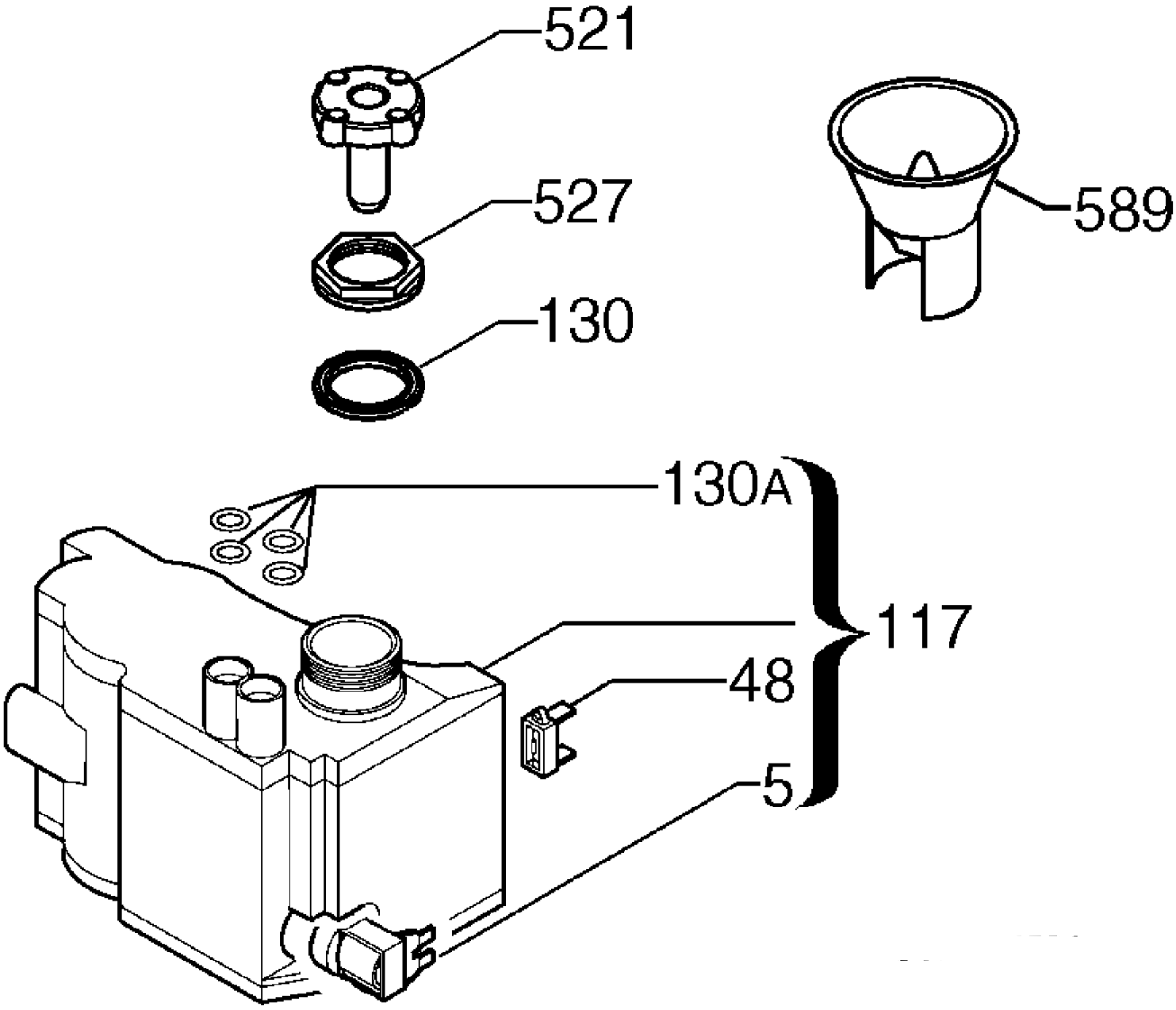
521
527
130
589
130A
117
48
5

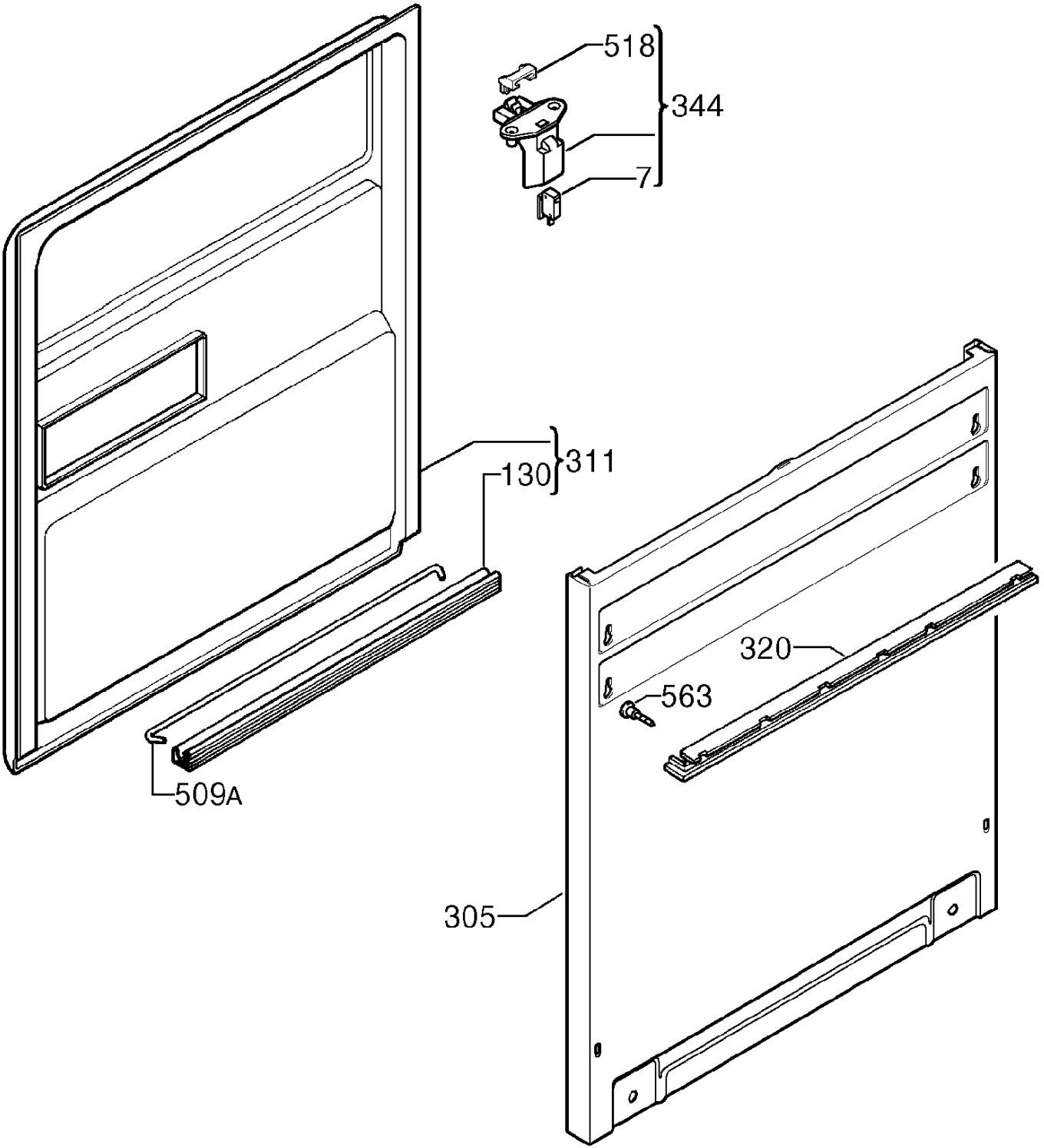
518
344
7
311
130
320
563
509A
305

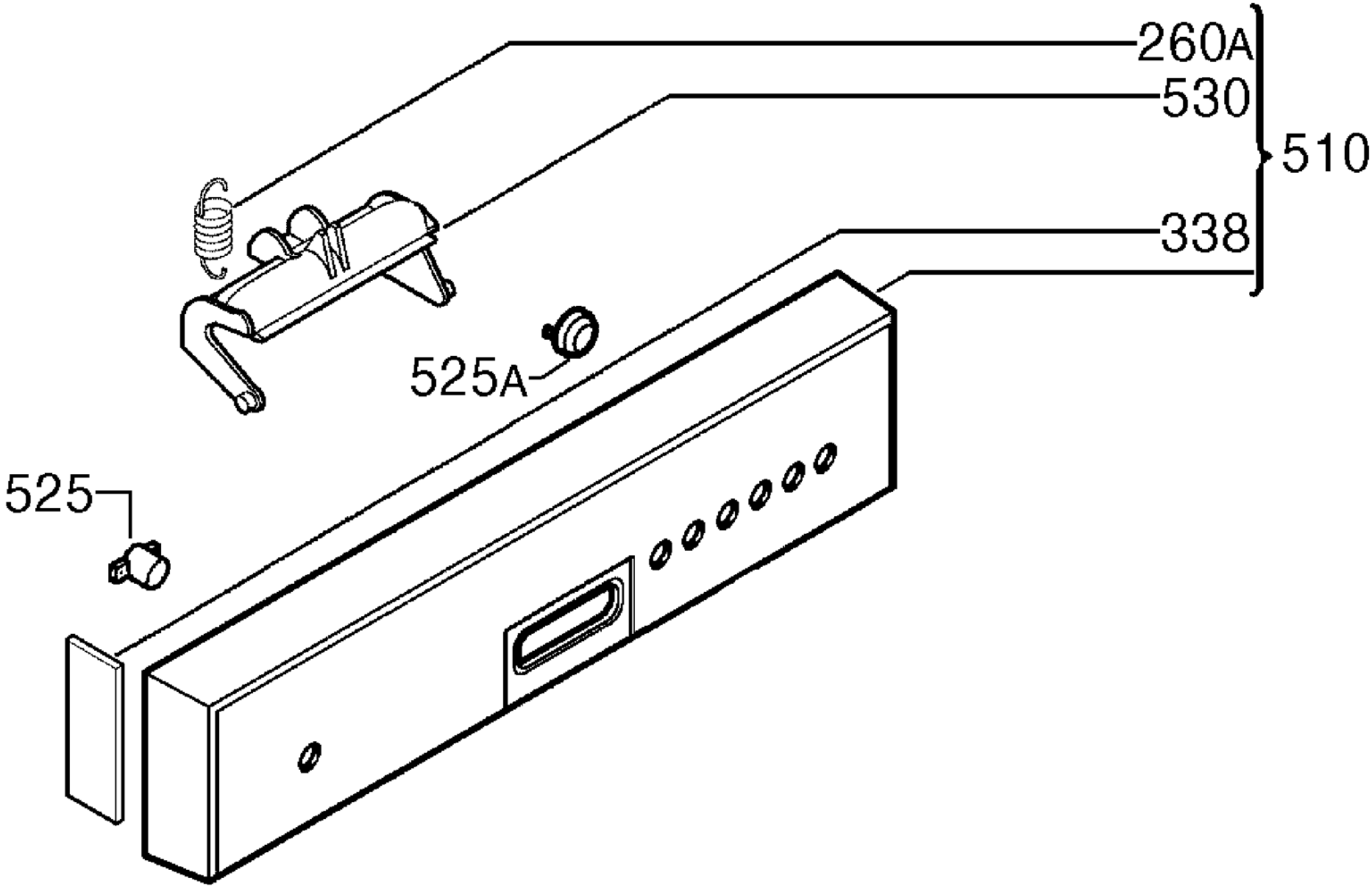
260A
530
510
338
525A
525

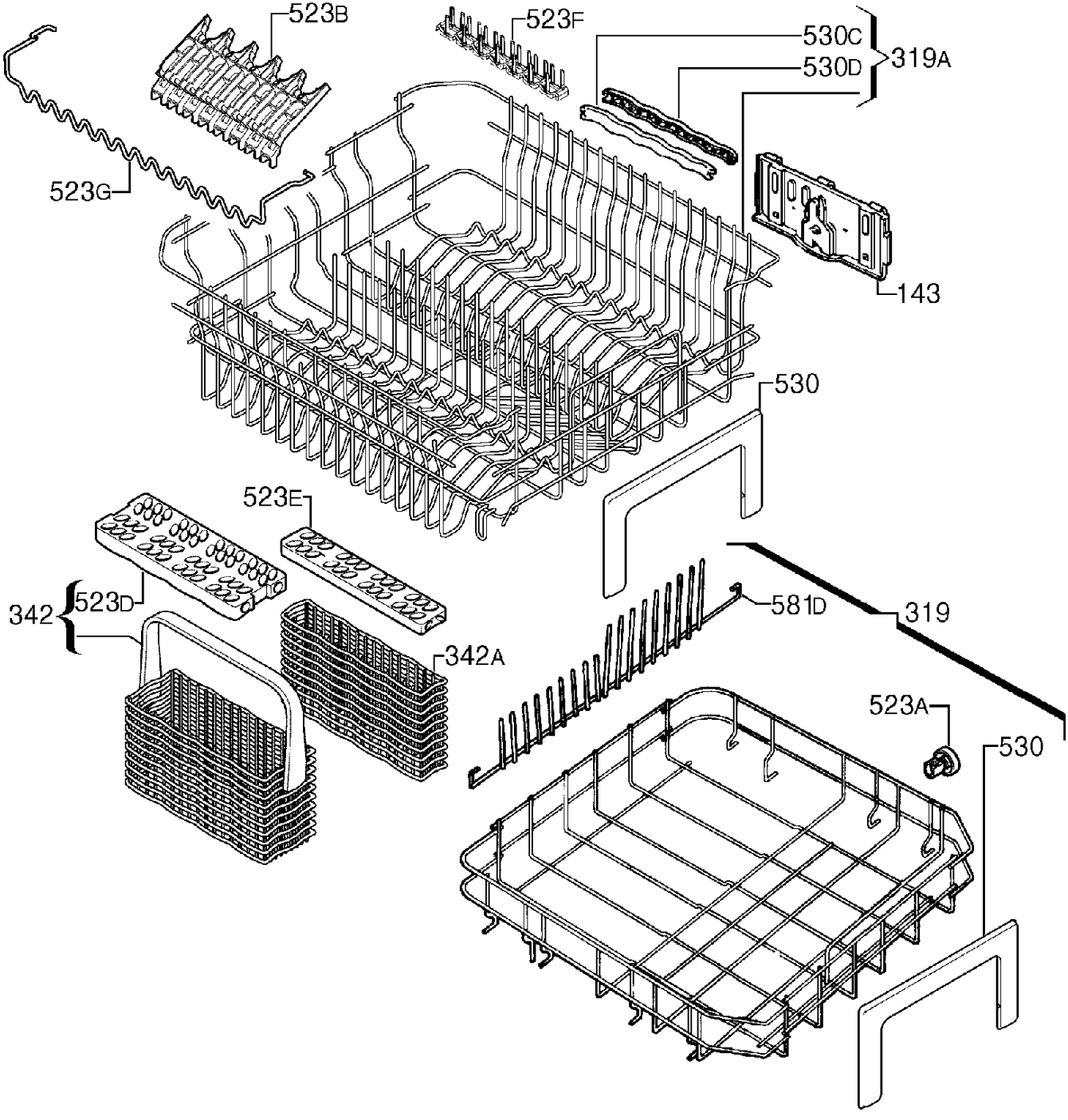
523B
523F
530C
530D
319A
523G
143
530
523E
342
523D
581D
319
342A
523A
530