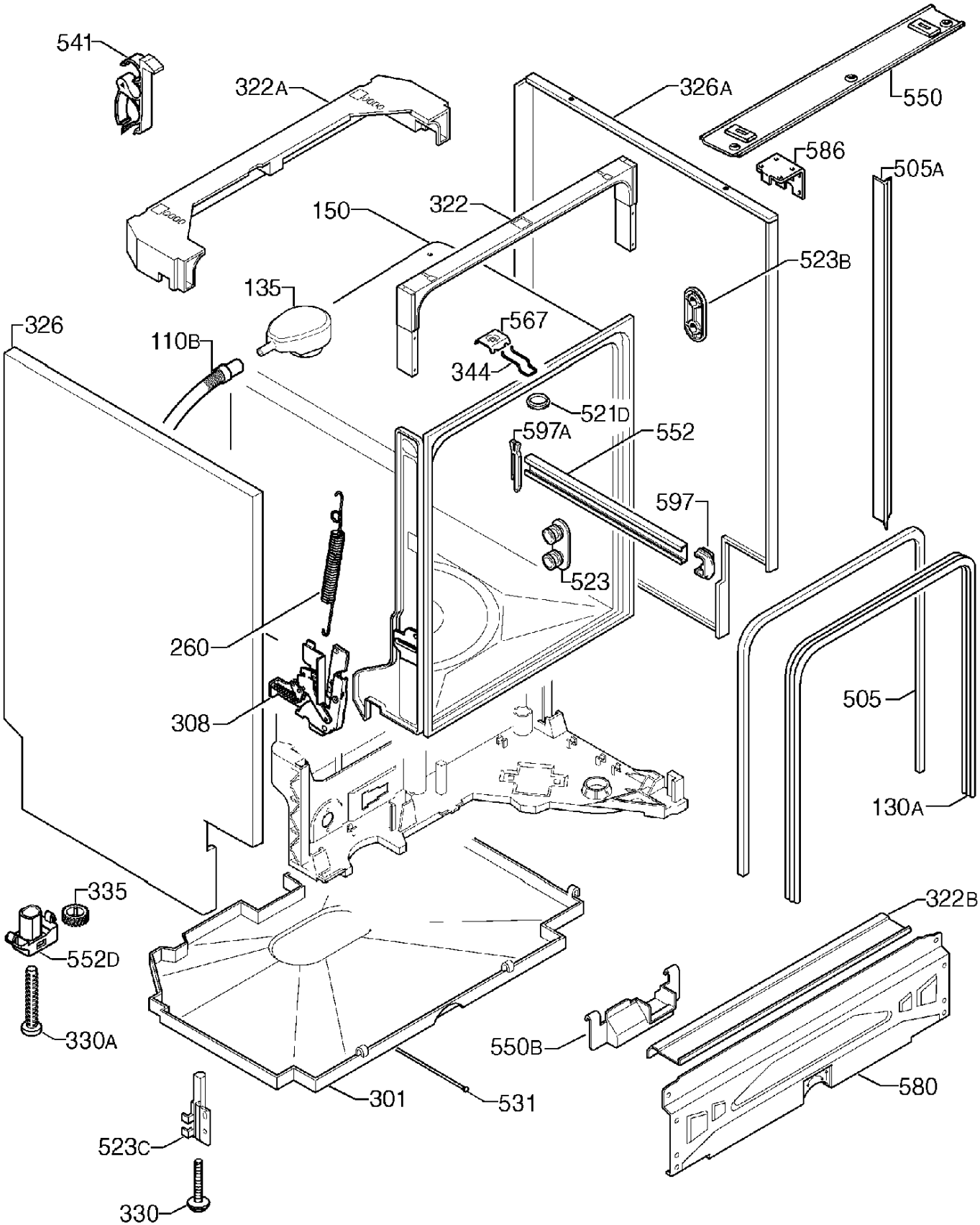
541
322A
326A
550
586
505A
150
322
523B
135
326
110B
567
344
521D
597A
552
597
523
260
308
505
130A
335
552D
330A
322B
550B
580
301
531
523C
330

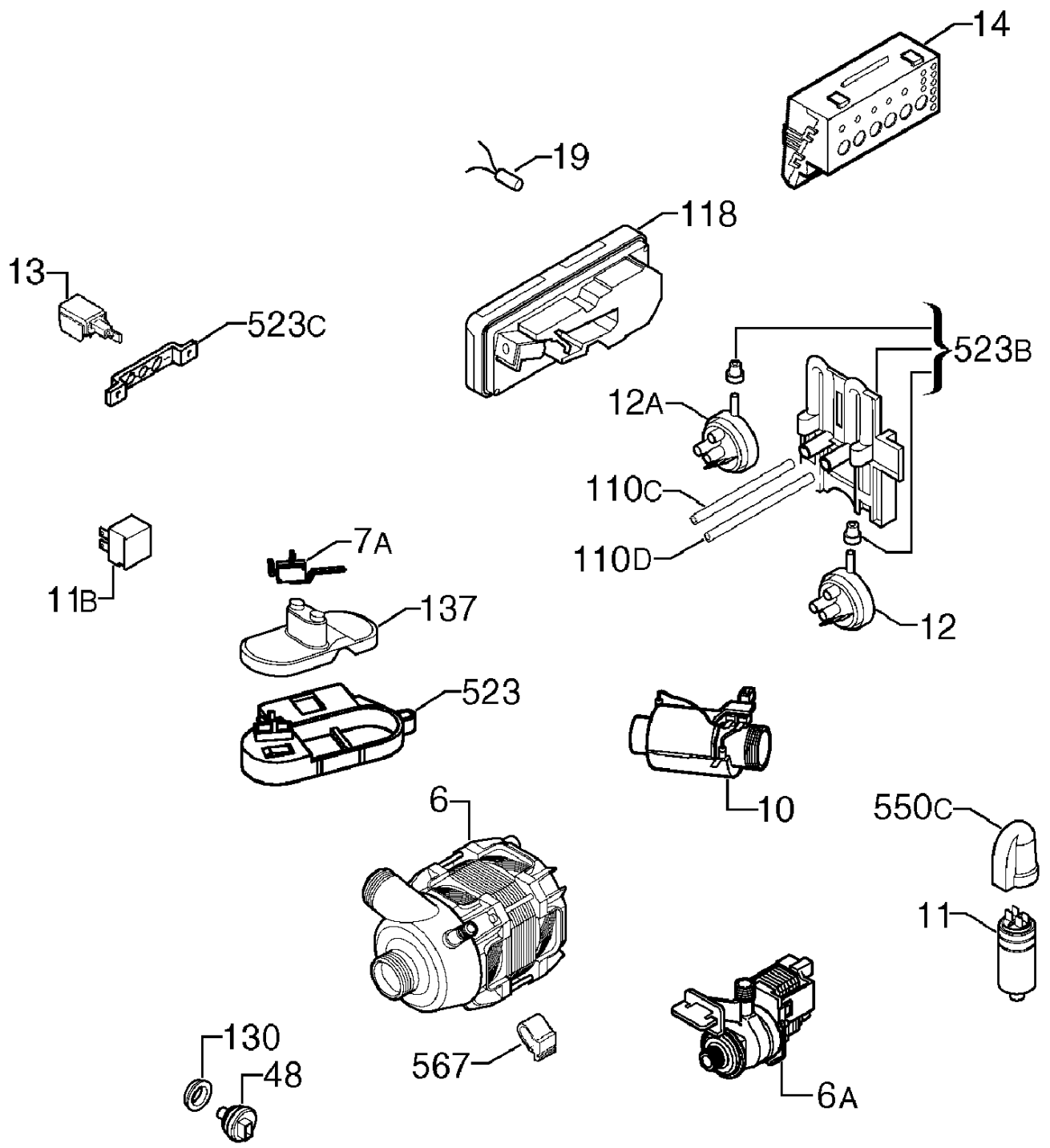
14
19
118
13
523C
523B
12A
110C
110D
7A
11B
137
12
523
10
550C
6
11
130
48
567
6A

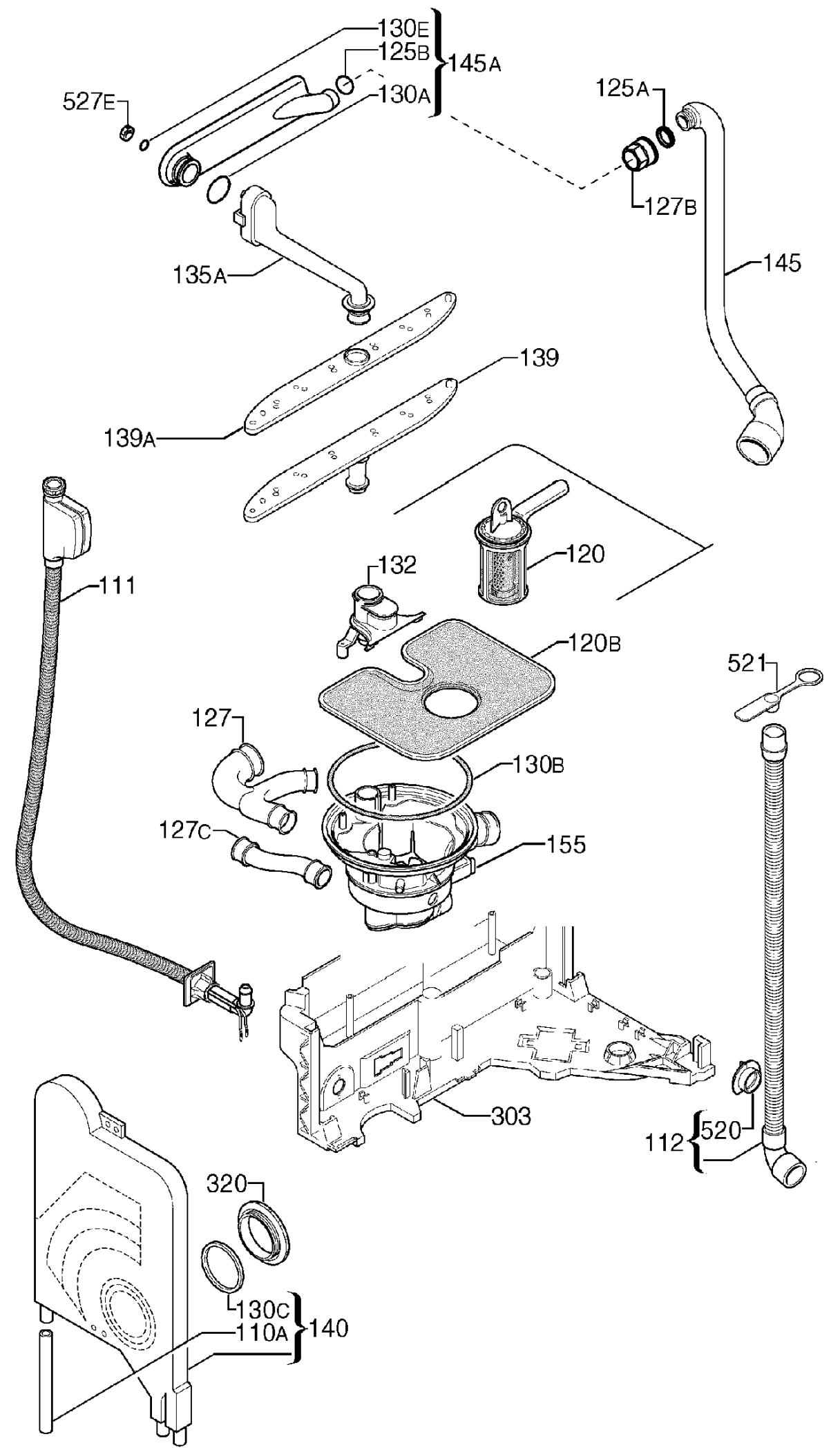
130E
125B
145A
130A
527E
125A
127B
145
135A
139
139A
120
132
111
120B
521
127
130B
127C
155
303
112
520
320
130C
110A
140

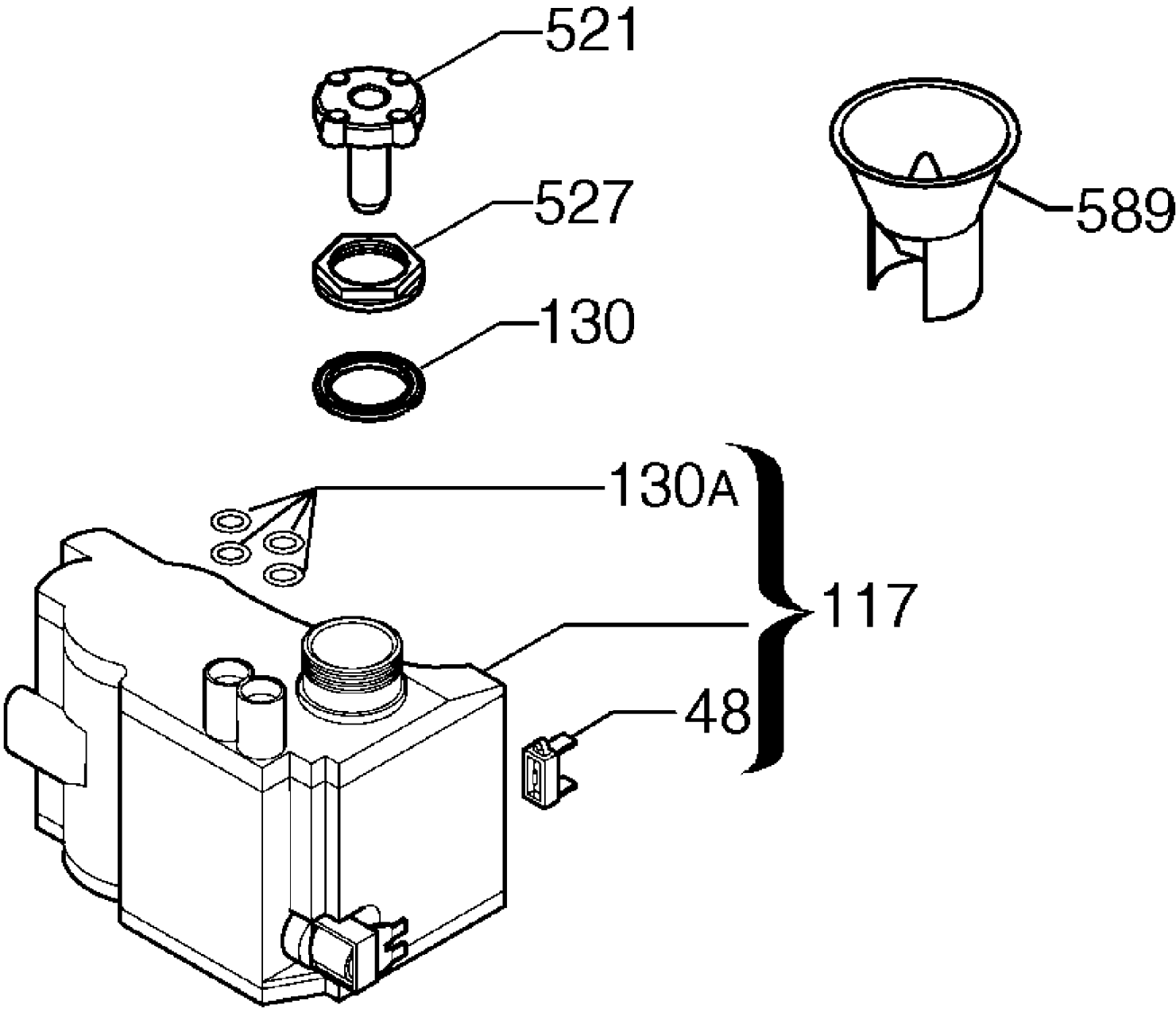
521
527
130
589
130A
117
48

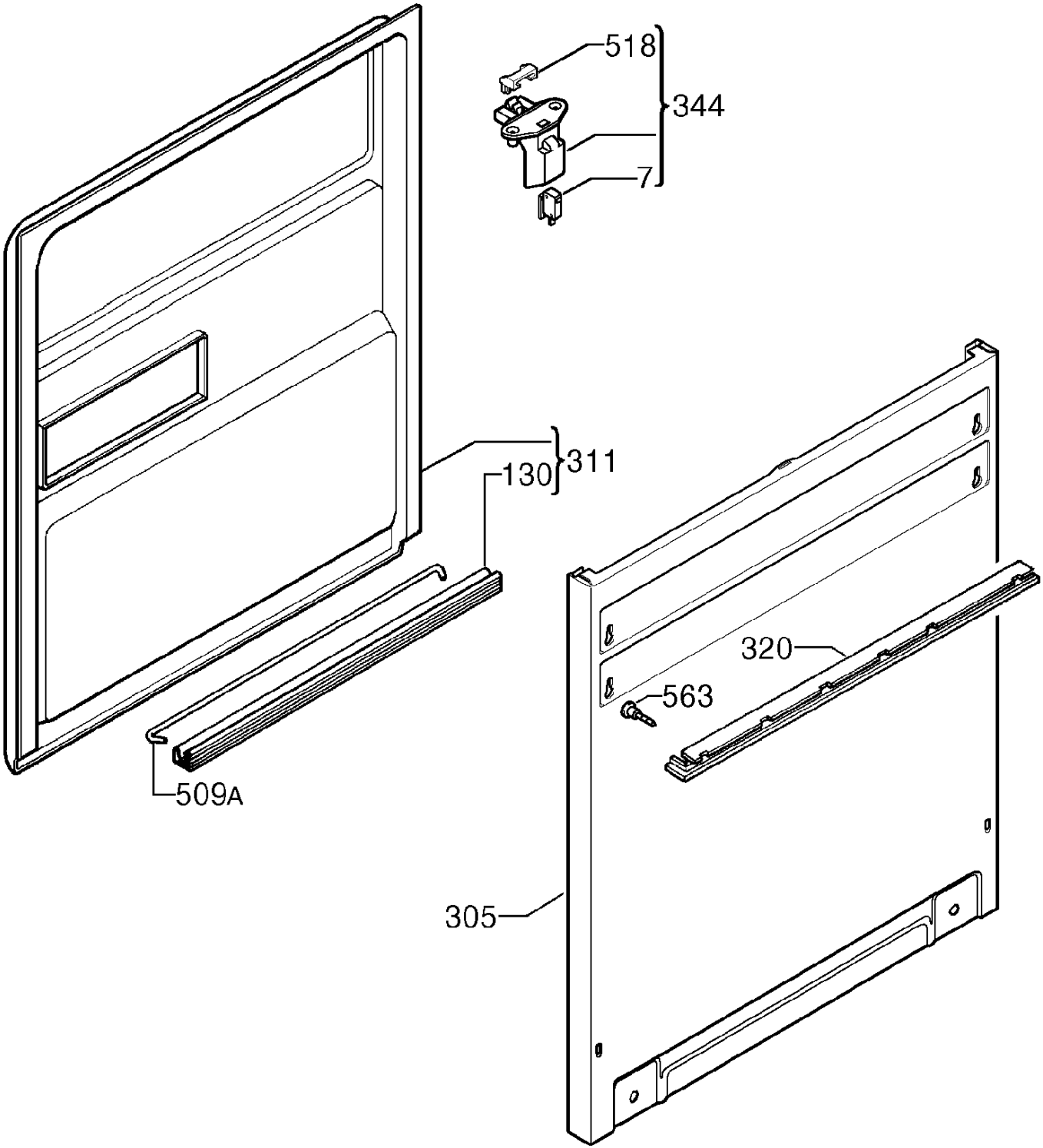
518
344
7
311
130
509A
320
563
305

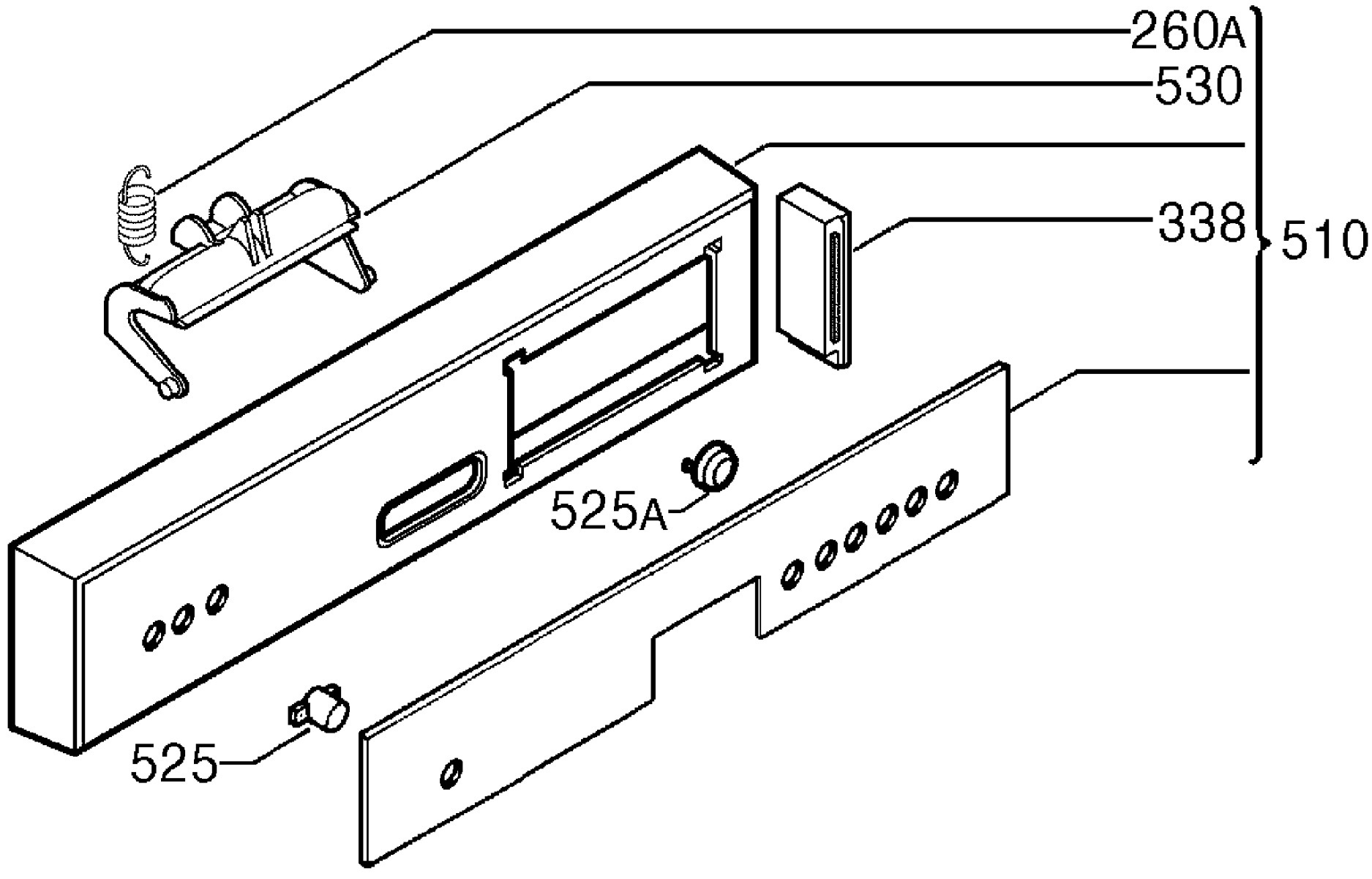
260A
530
338
510
525A
525

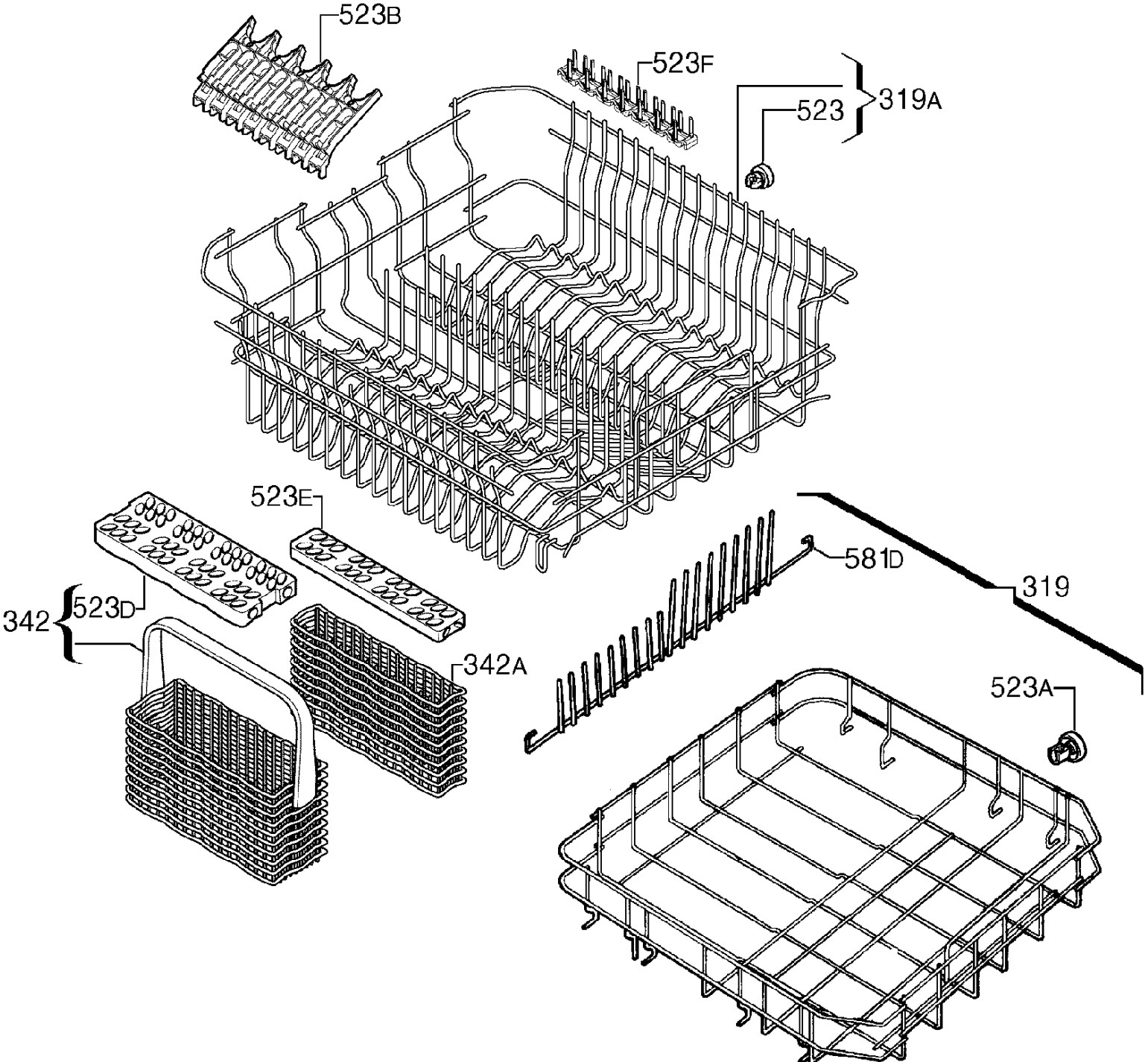
523B
523F
523
319A
523E
581D
319
342
523D
342A
523A