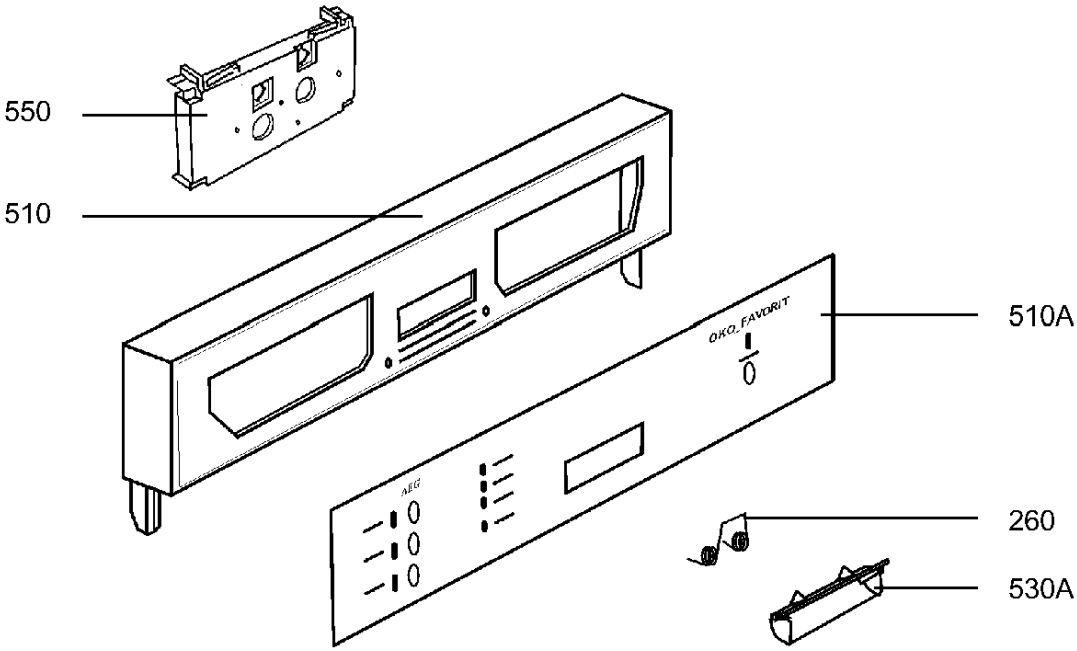
550
510
510A
OKO_FAVORIT
AEG
260
530A

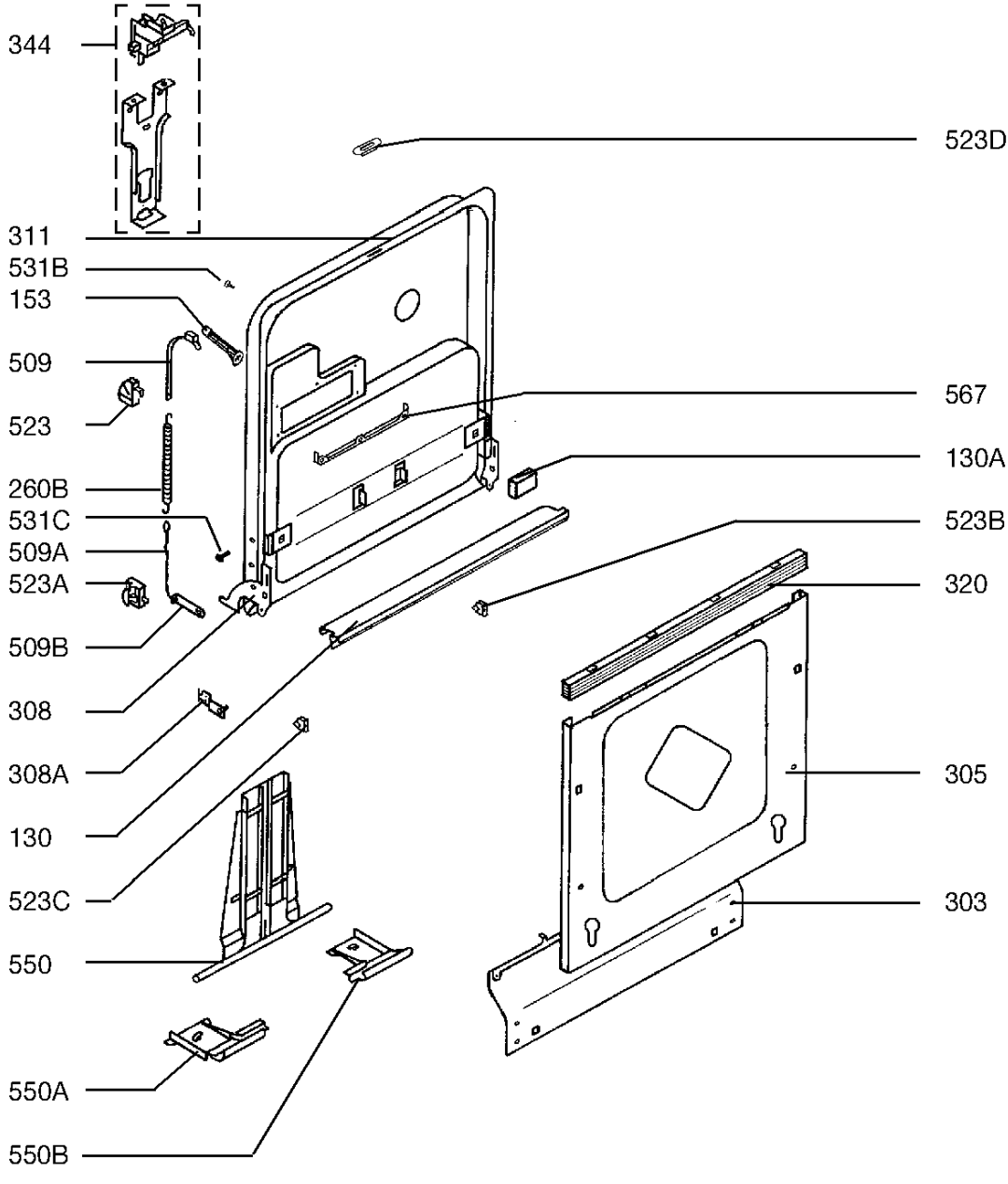
344
523D
311
531B
153
509
567
523
130A
260B
531C
523B
509A
523A
320
509B
308
308A
305
130
523C
303
550
550A
550B

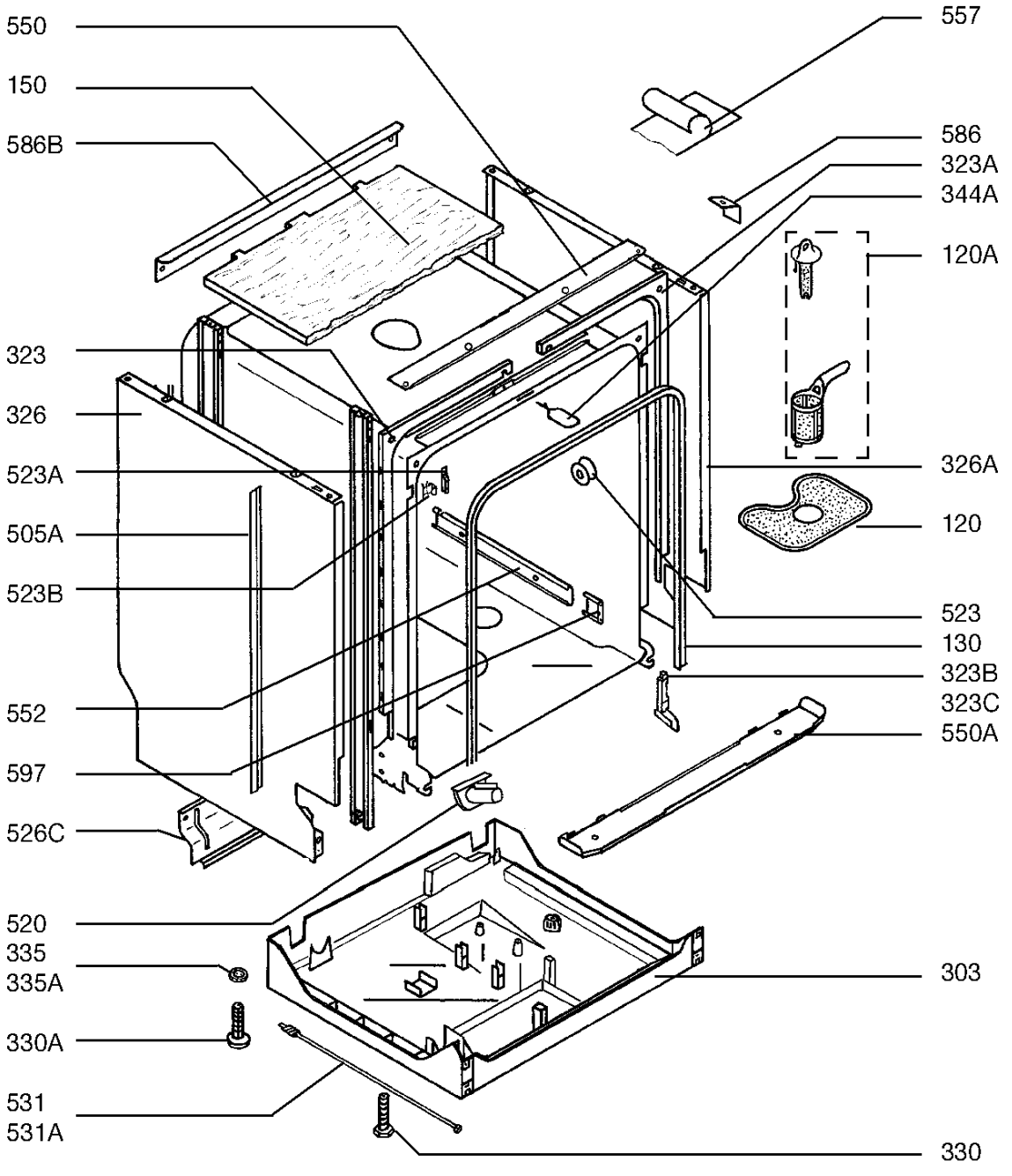
550
150
586B
557
586
323A
344A
120A
323
326
523A
505A
523B
552
597
526C
326A
120
523
130
323B
323C
550A
520
335
335A
330A
531
531A
303
330

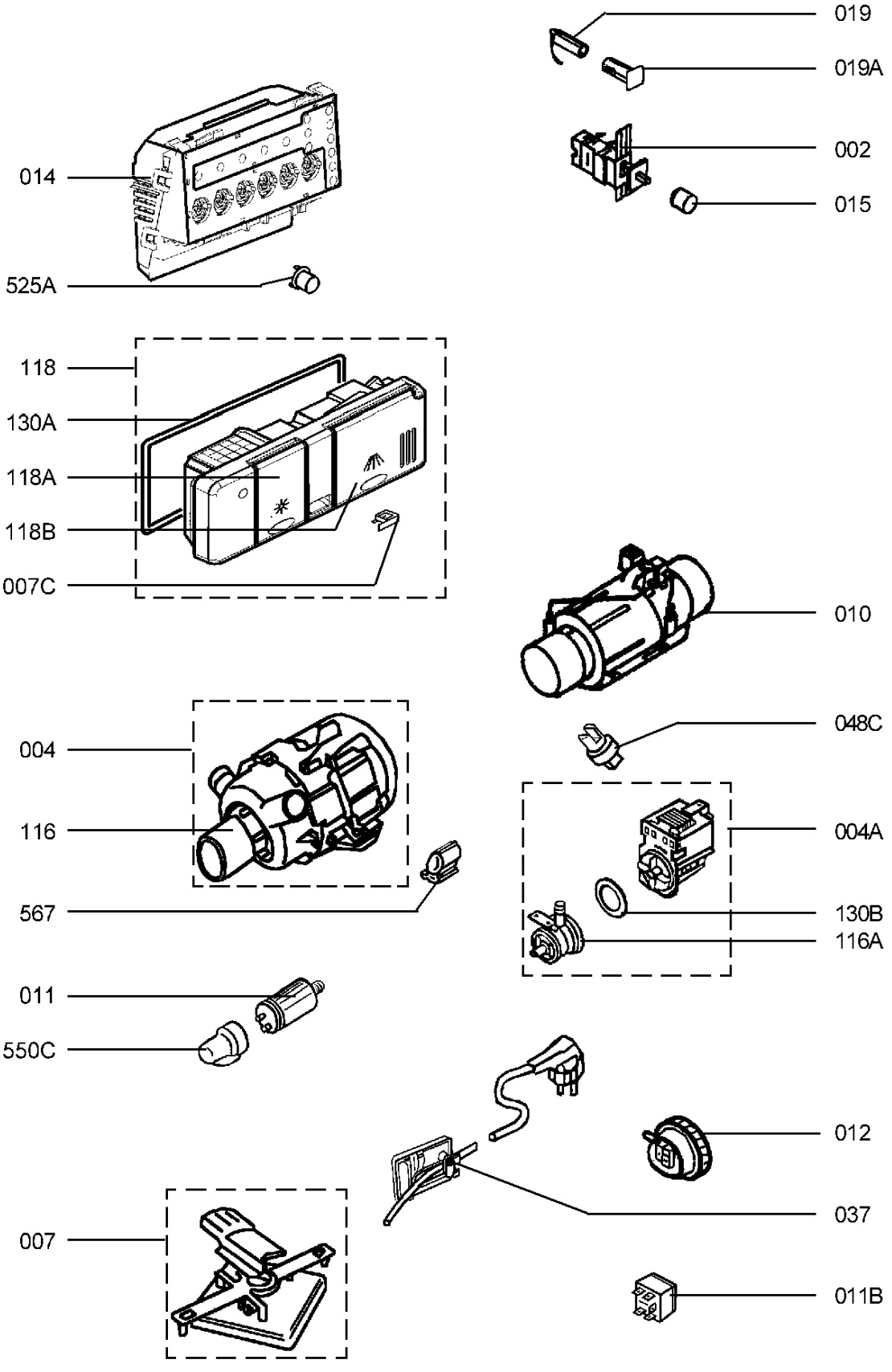
019
019A
002
015
014
525A
118
130A
118A
118B
007C
010
048C
004
116
004A
567
130B
116A
011
550C
012
037
007
011B

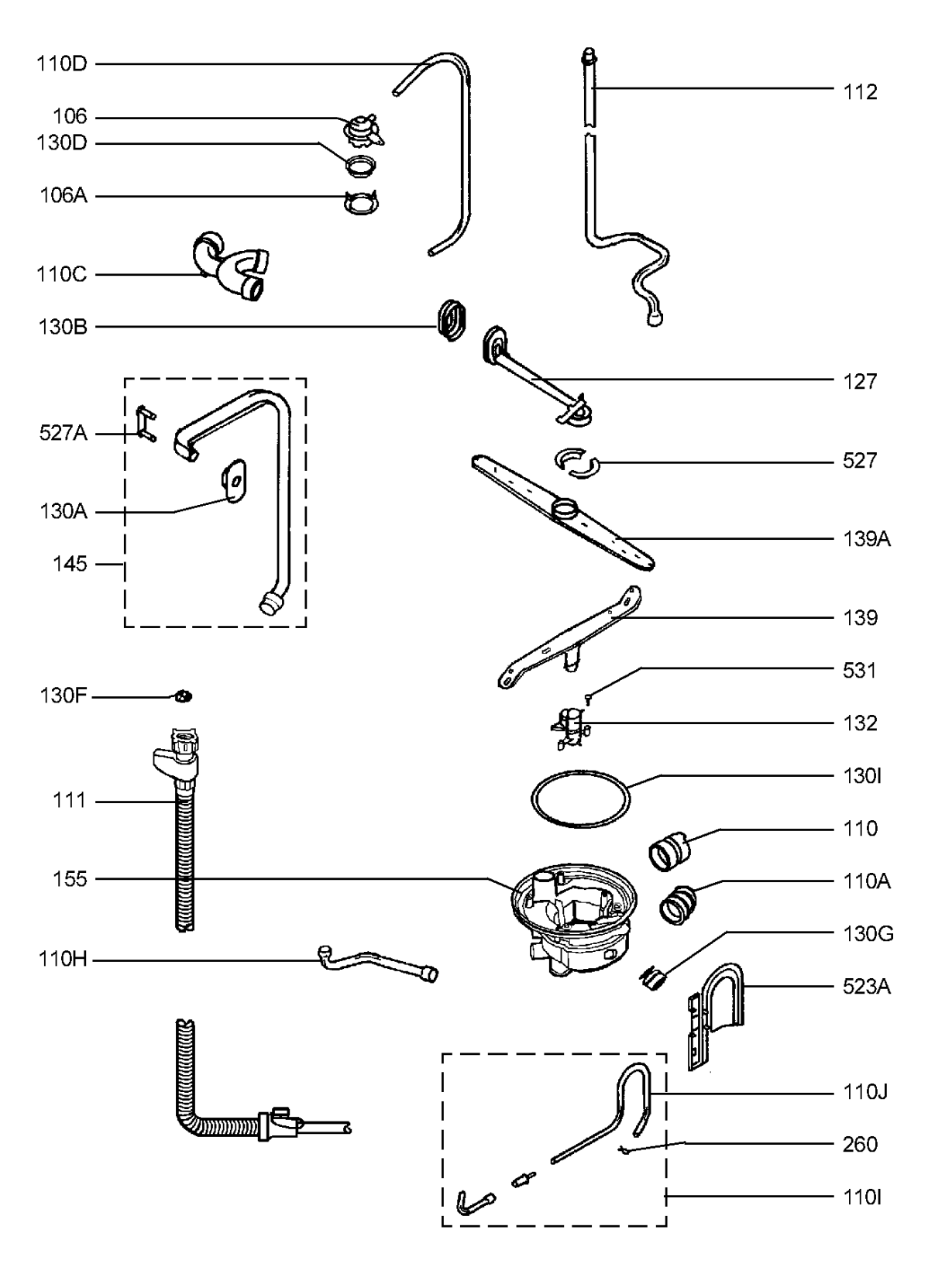
110D
106
130D
106A
110C
130B
112
127
527A
130A
145
527
139A
139
531
130F
132
130I
111
110
155
110A
130G
110H
523A
110J
260
110I

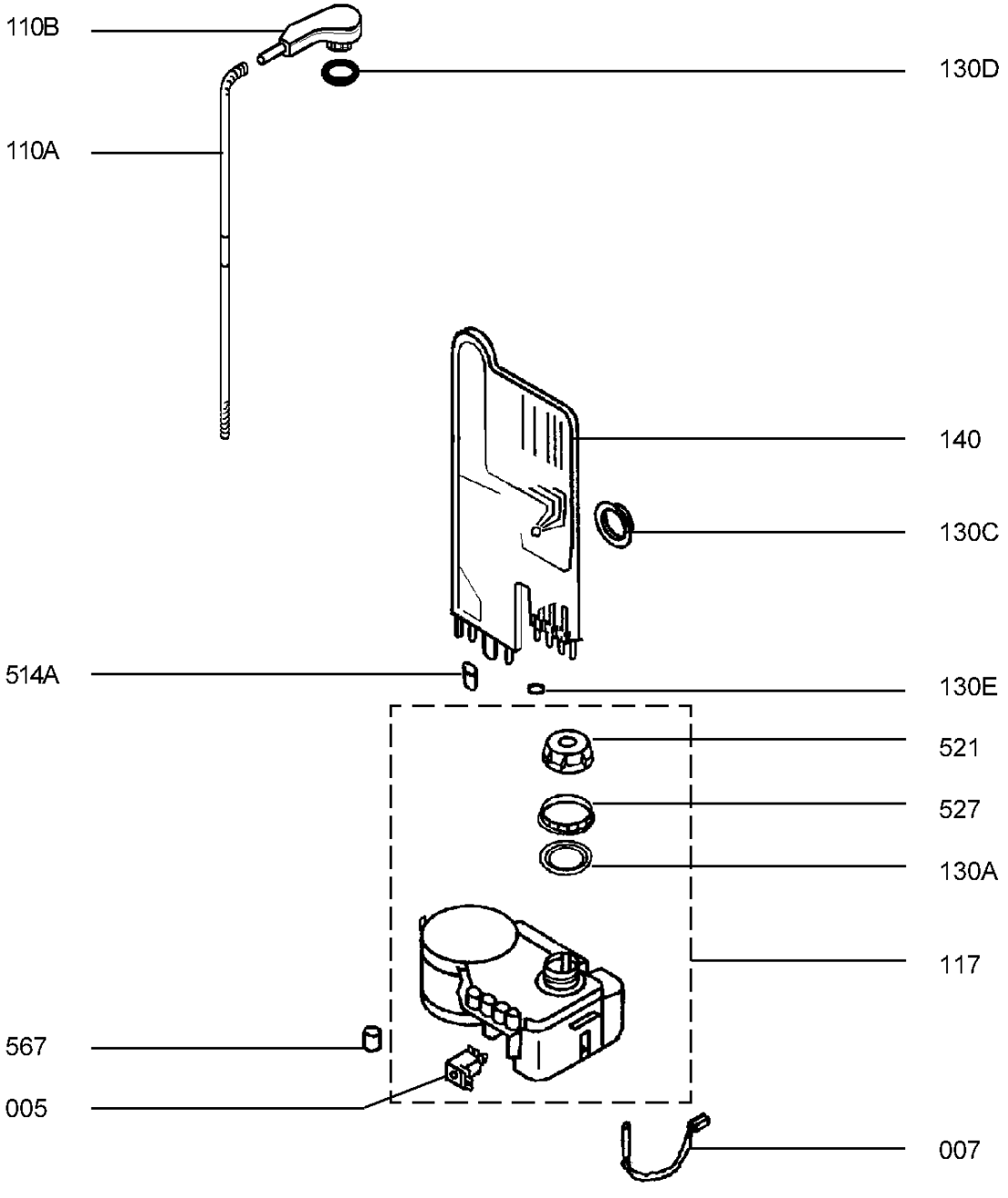
110B
130D
110A
140
130C
514A
130E
521
527
130A
117
567
005
007

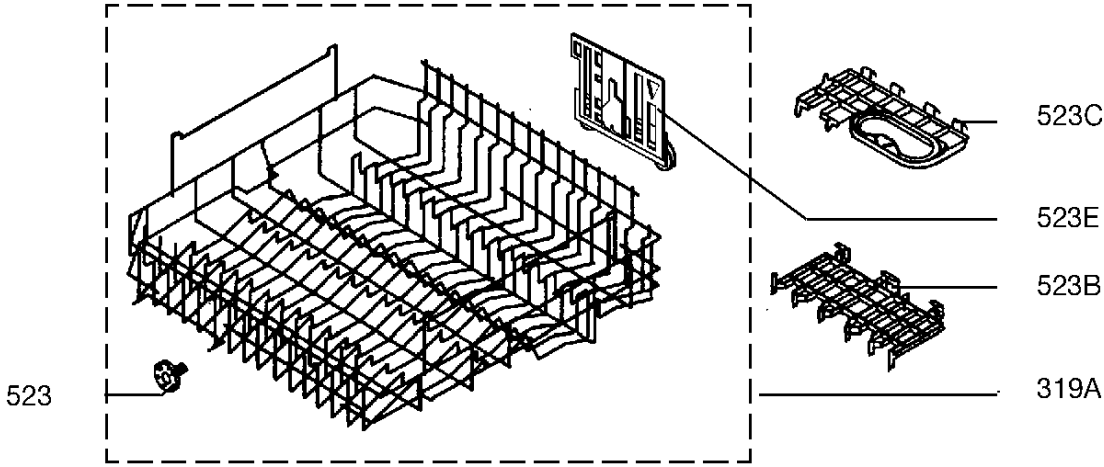
523C
523E
523B
523
319A

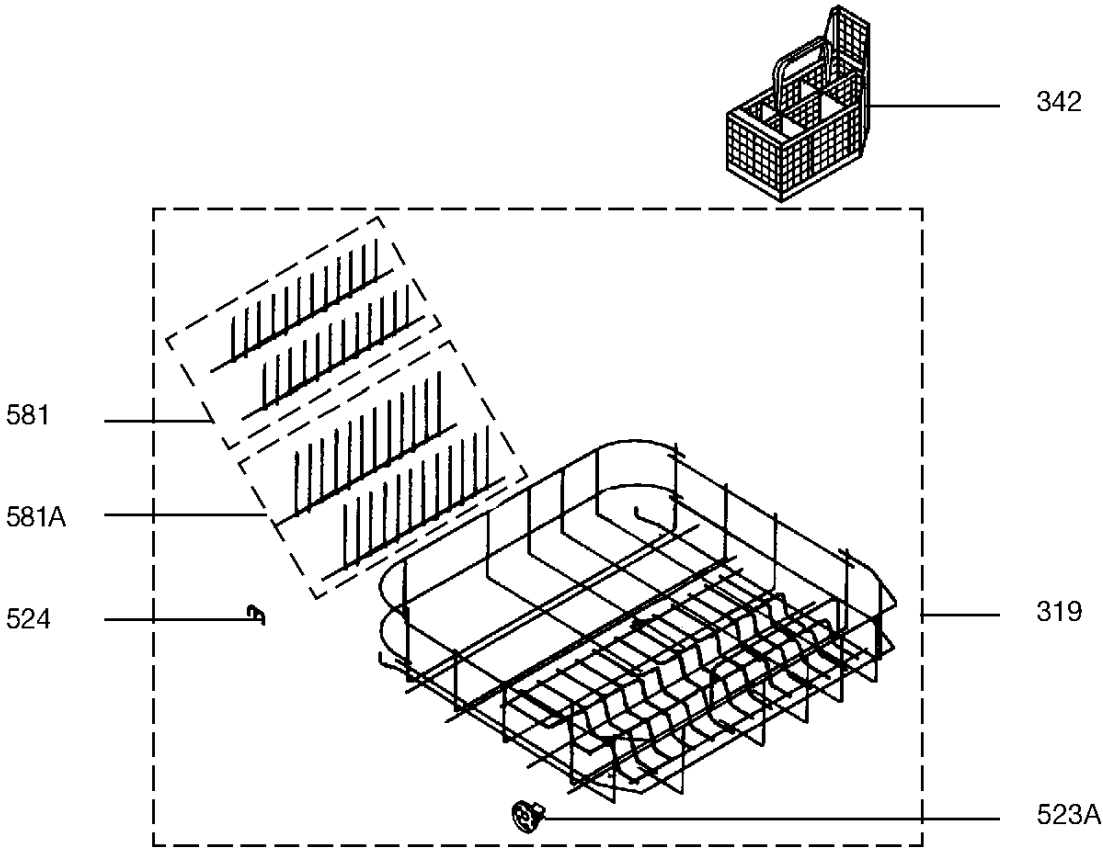
342
581
581A
524
319
523A