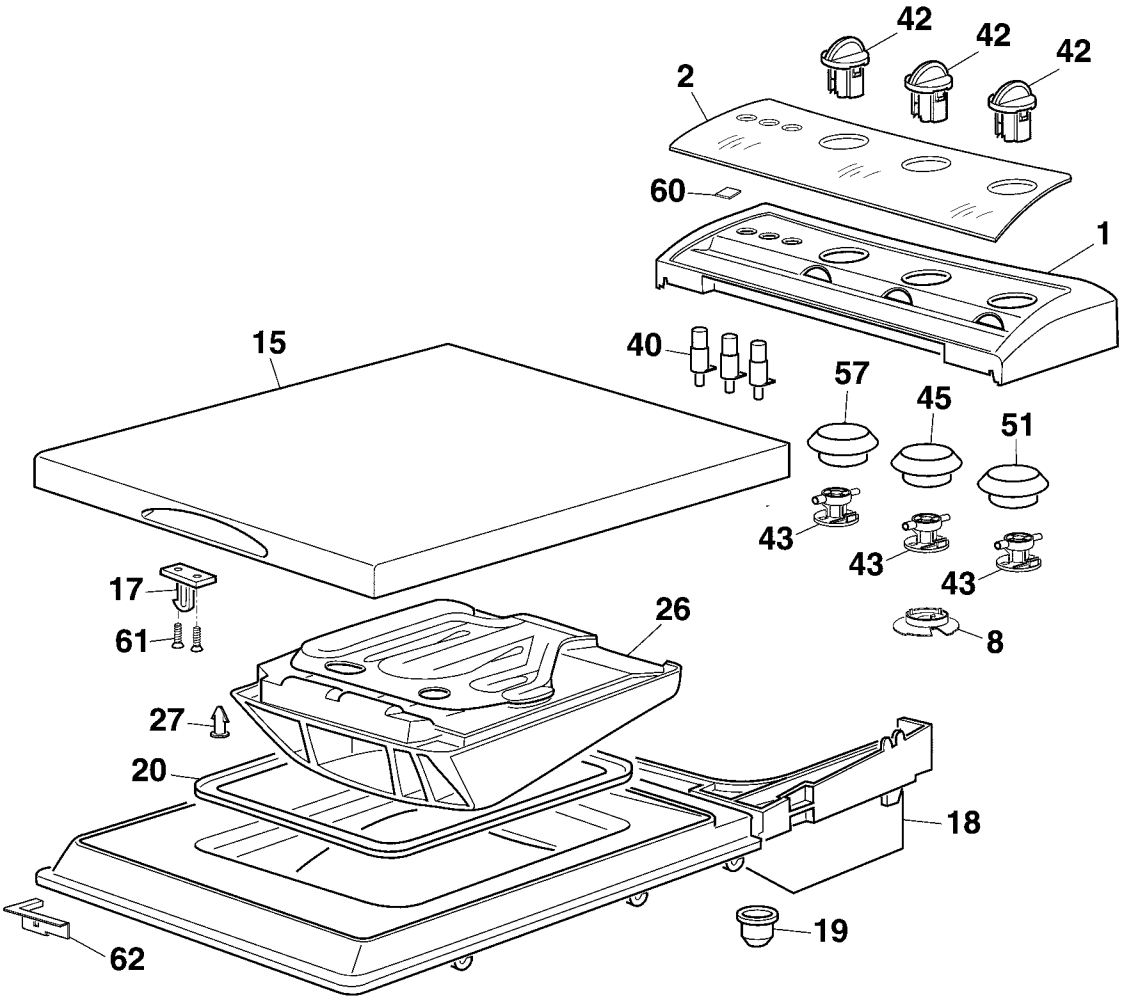
42
42
42
2
60
1
15
40
57
45
51
43
43
43
17
61
26
8
27
20
18
19
62

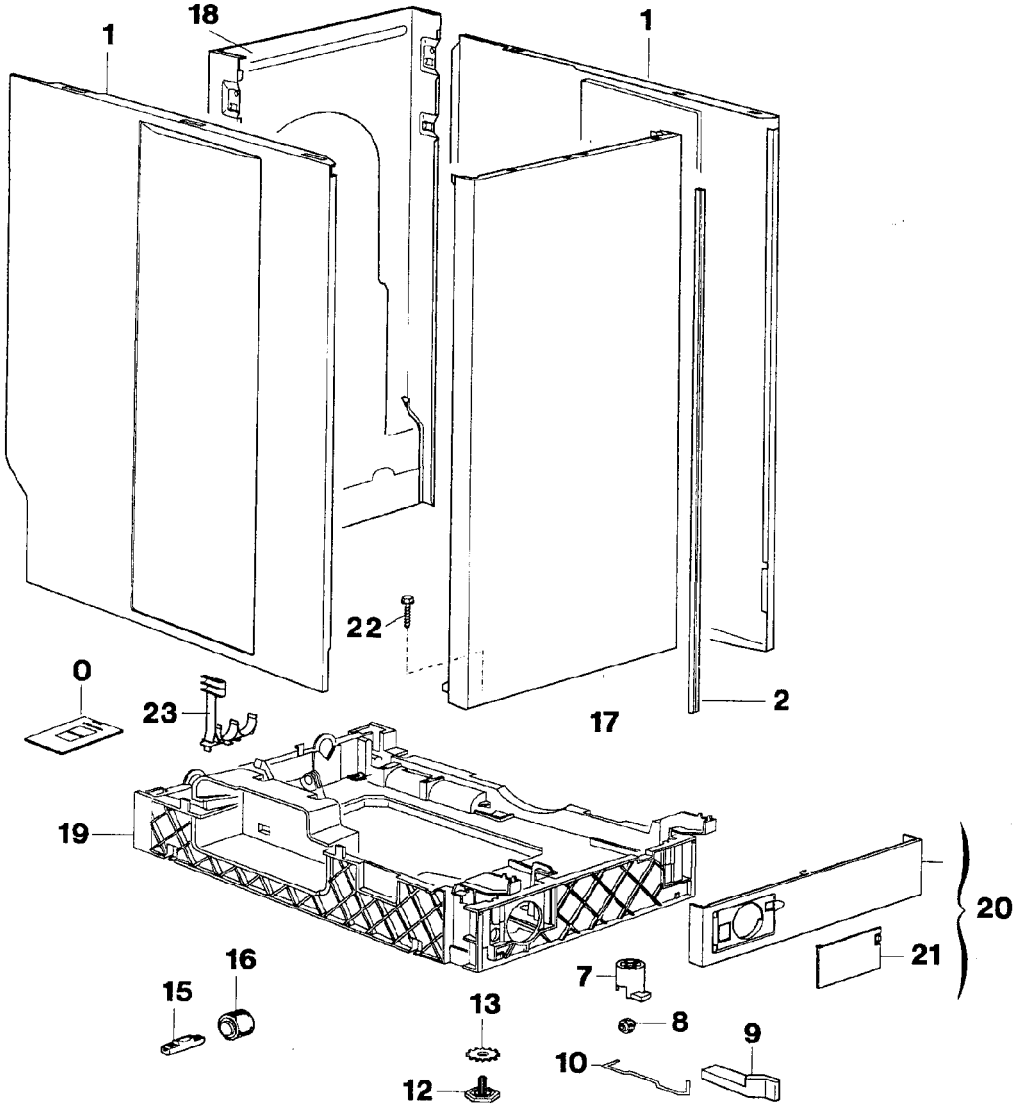
1
18
1
22
0
23
17
2
19
20
21
16
15
7
8
13
9
10
12

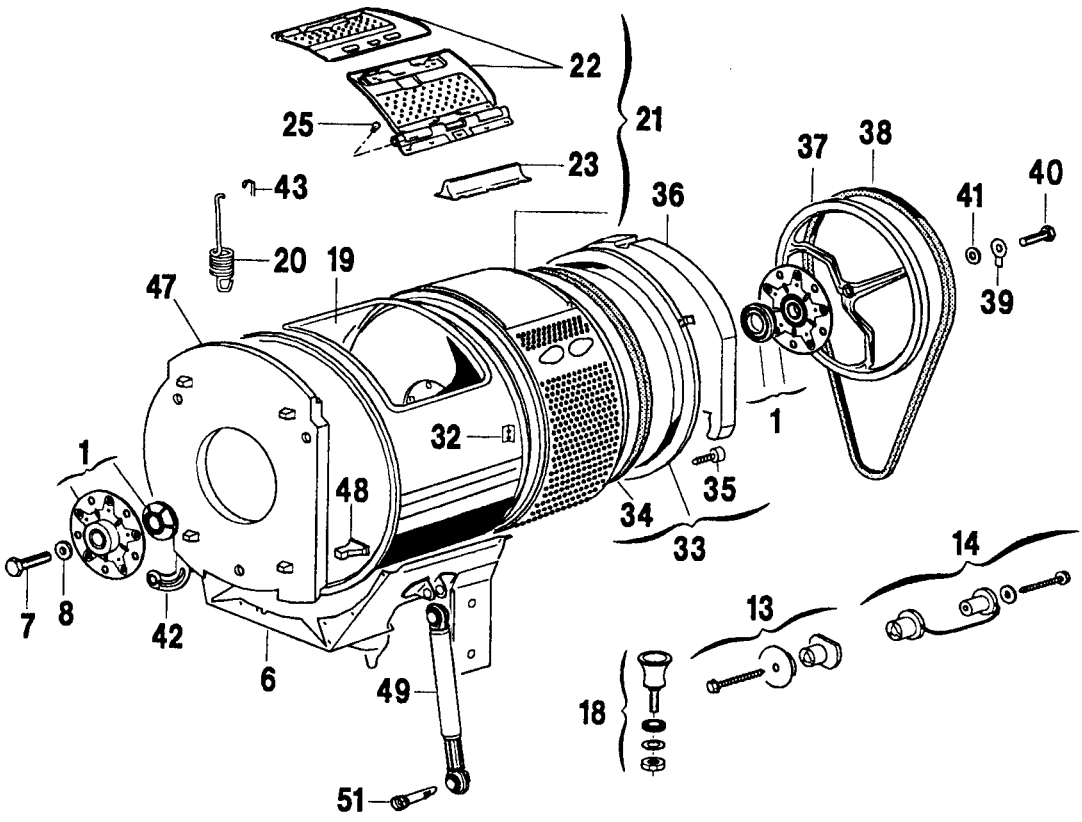
22
21
25
23
43
20
19
47
36
37
38
40
41
39
1
32
1
48
35
34
33
7
8
42
6
49
51
14
13
18

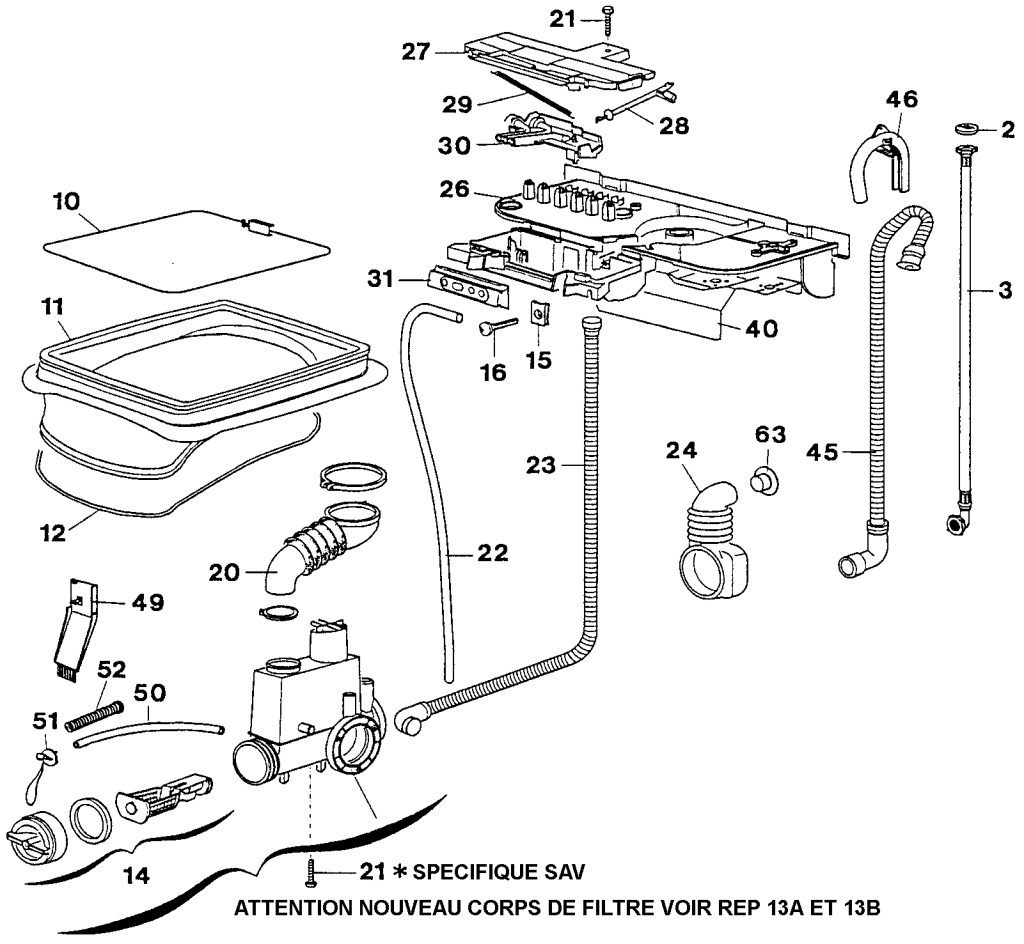

ATTENTION NOUVEAU CORPS DE FILTRE VOIR REP 13A ET 13B

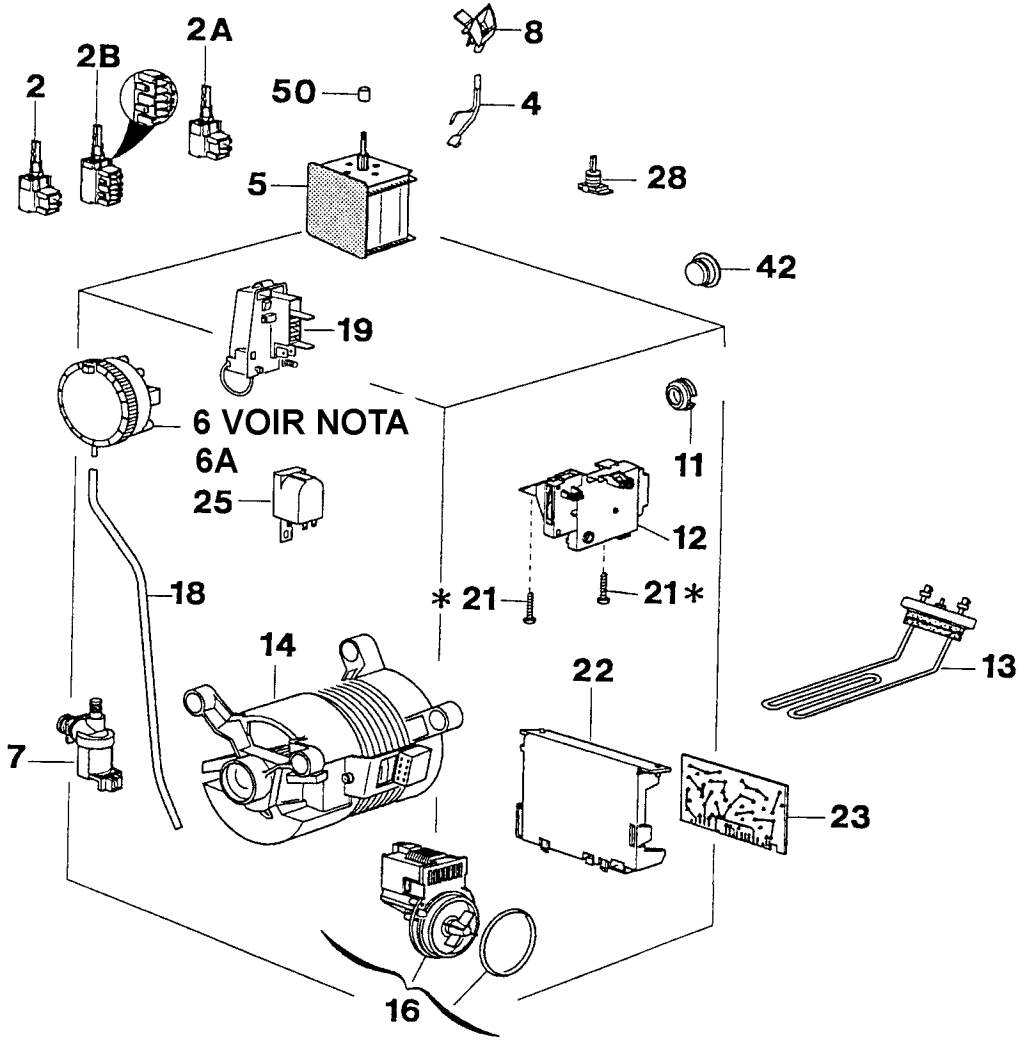
2
2B
2A
50
8
4
5
28
42
19
6 VOIR NOTA
6A
25
11
12
18
* 21
21 *
14
22
13
7
23
16