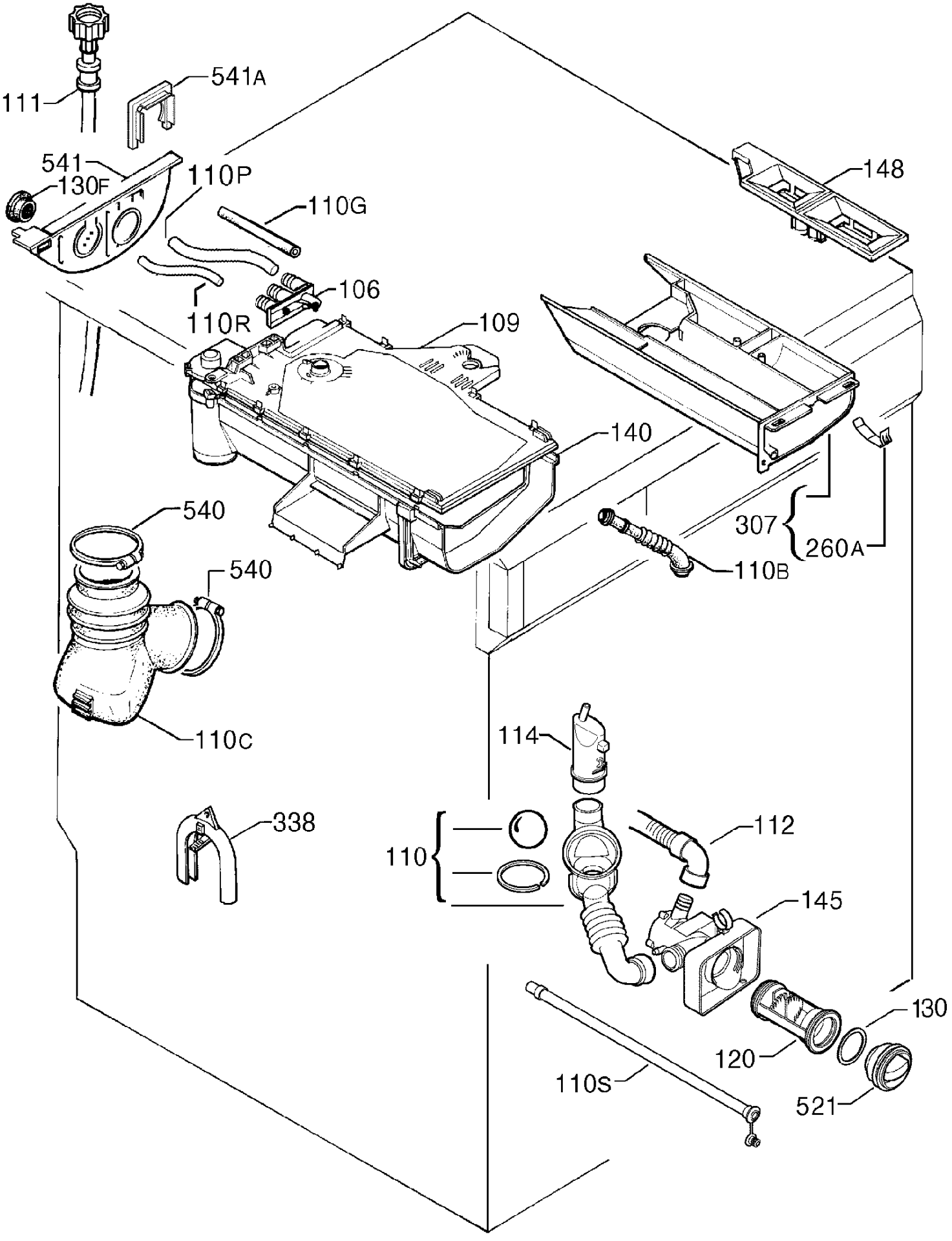
111
541A
541
130F
110P
110G
148
106
110R
109
140
540
540
307
260A
110B
110C
114
338
110
112
145
130
120
110S
521

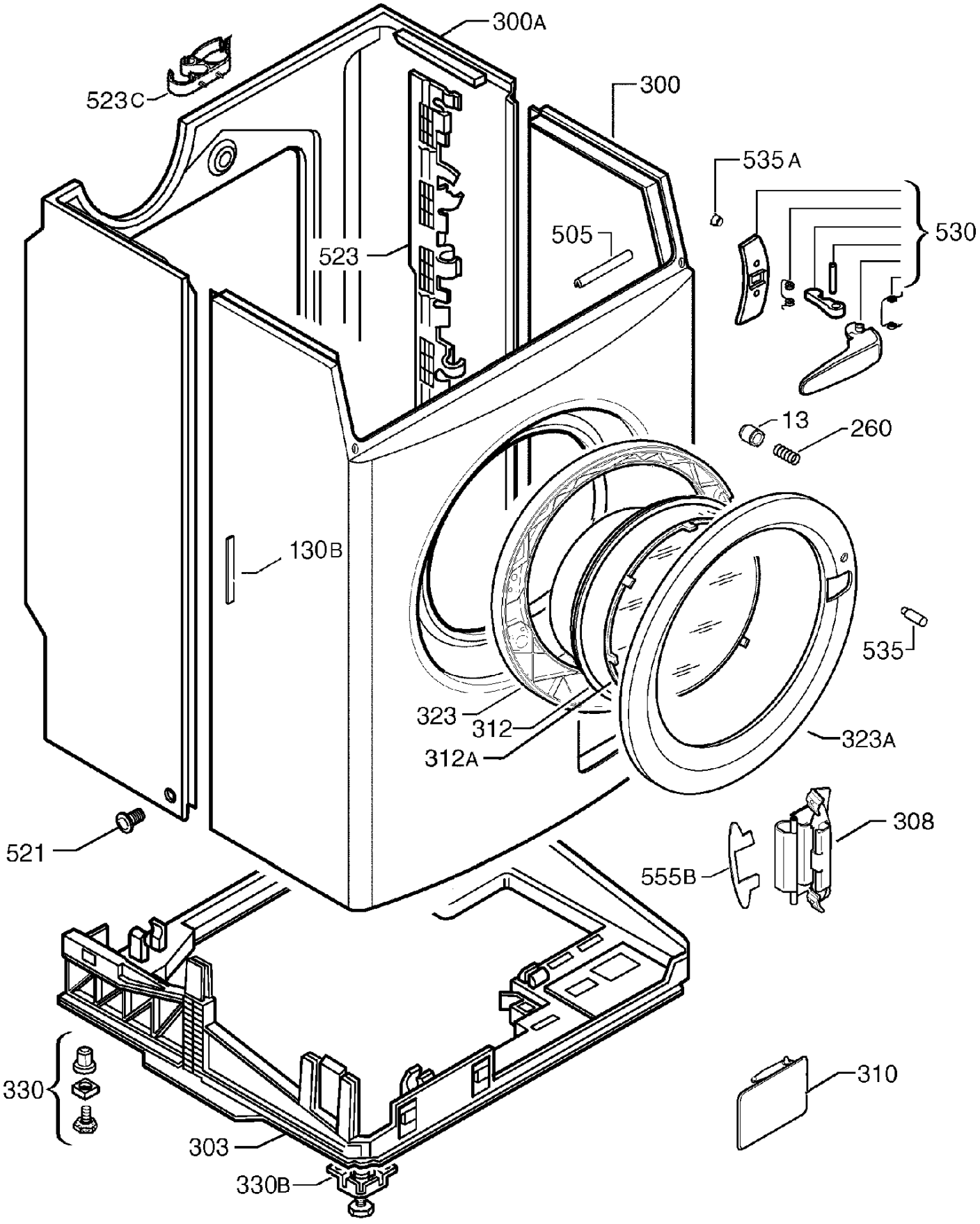
300A
523C
300
535A
530
505
523
13
260
130B
535
323
312
312A
323A
308
521
555B
330
310
303
330B

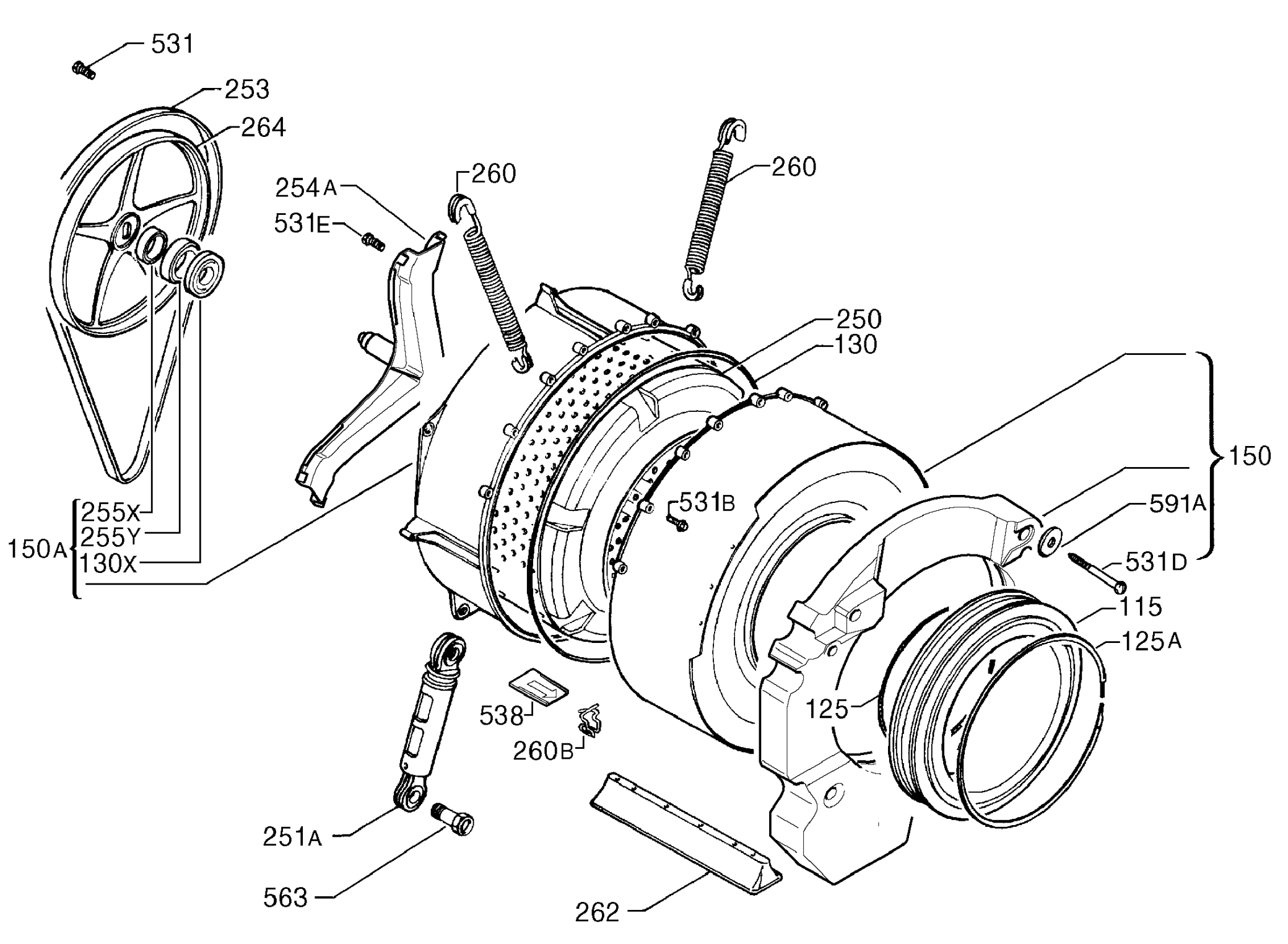
531
253
264
254A
531E
260
260
250
130
150
591A
531D
115
125A
125
531B
538
260B
251A
563
262
150A
255X
255Y
130X

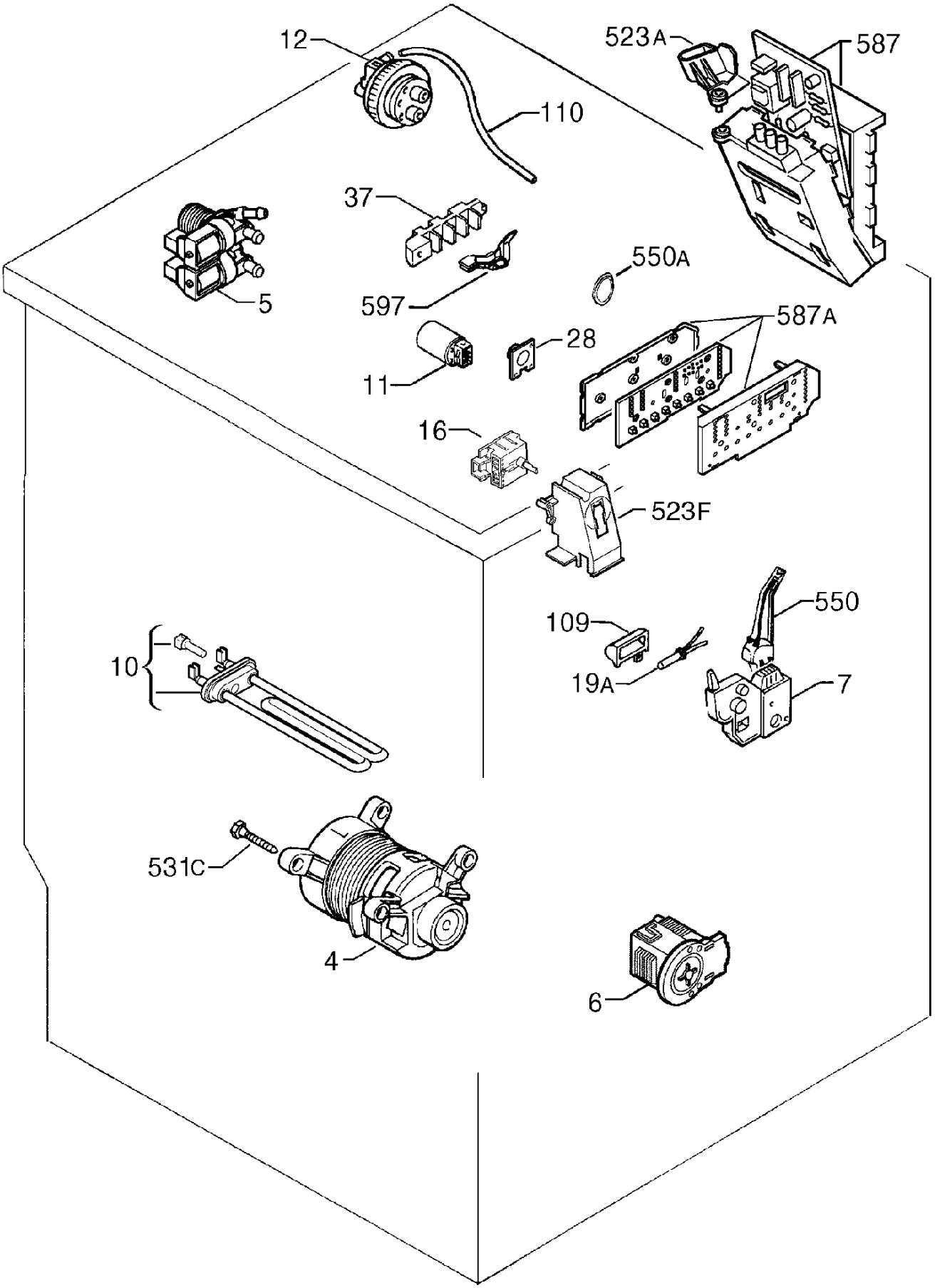
12
110
523A
587
37
5
597
550A
587A
28
11
16
523F
550
109
10
19A
7
531C
4
6

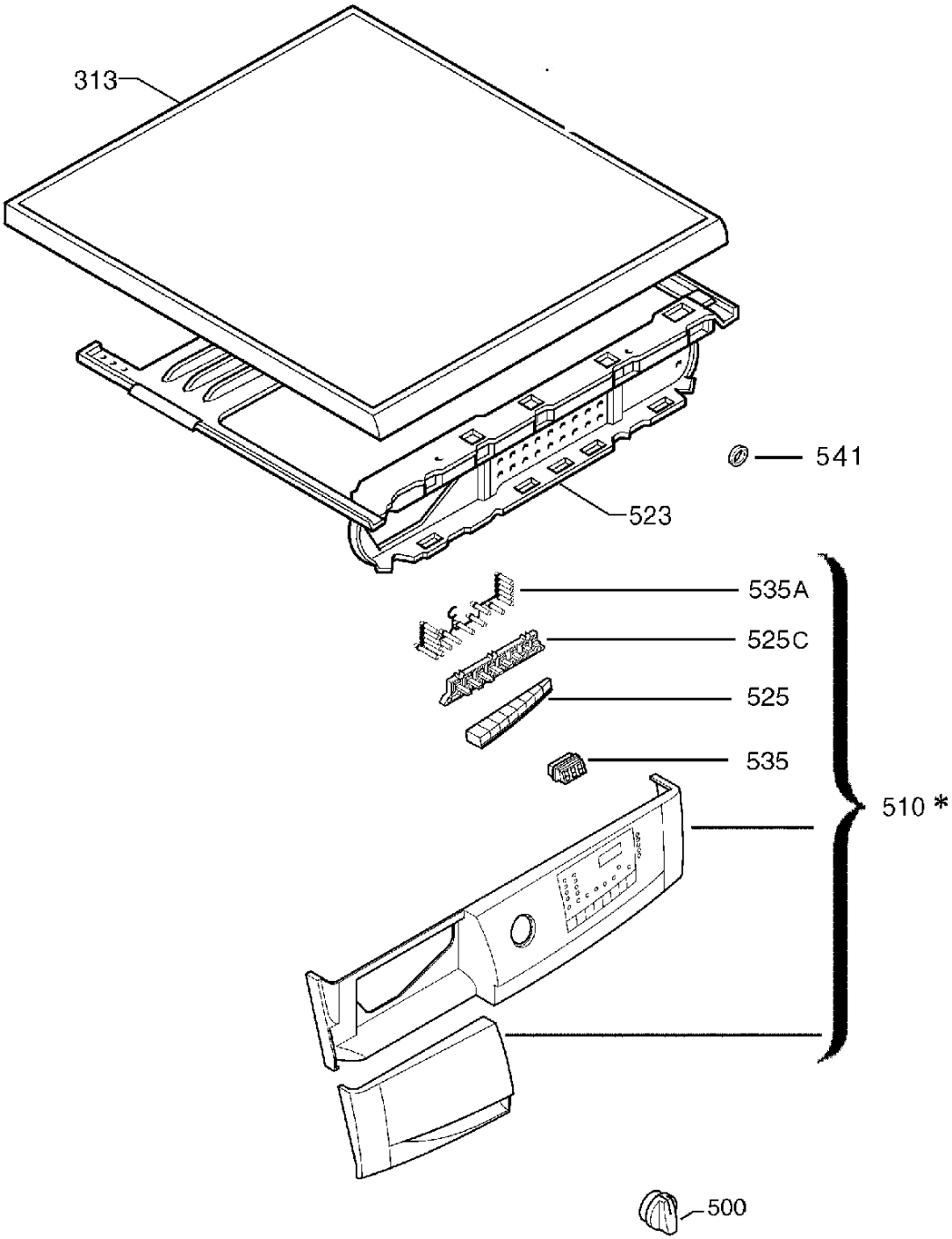
313
541
523
535A
525C
525
535
510 *
500