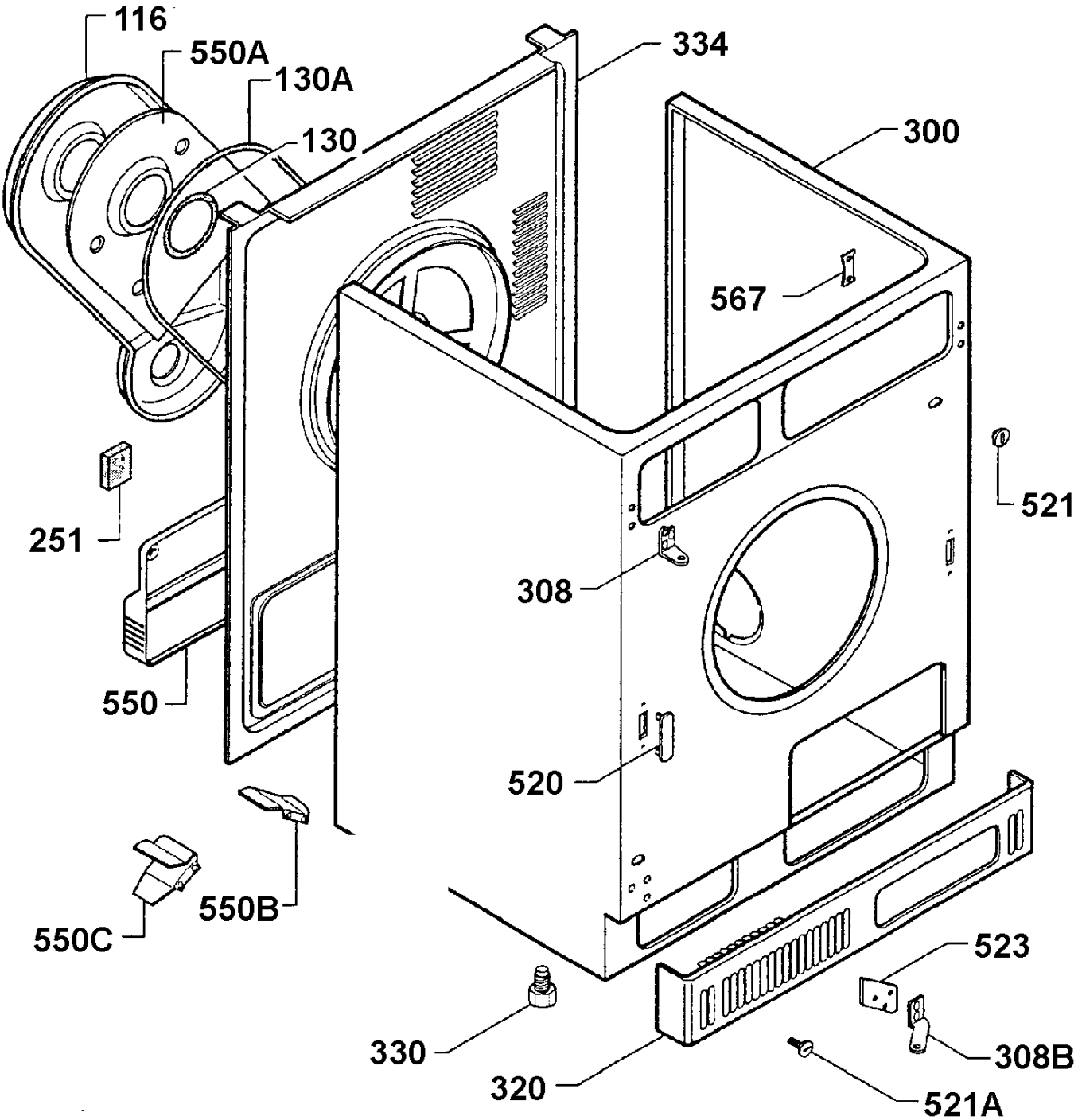
116
550A
130A
130
334
300
567
521
251
308
550
520
550B
550C
523
330
308B
320
521A

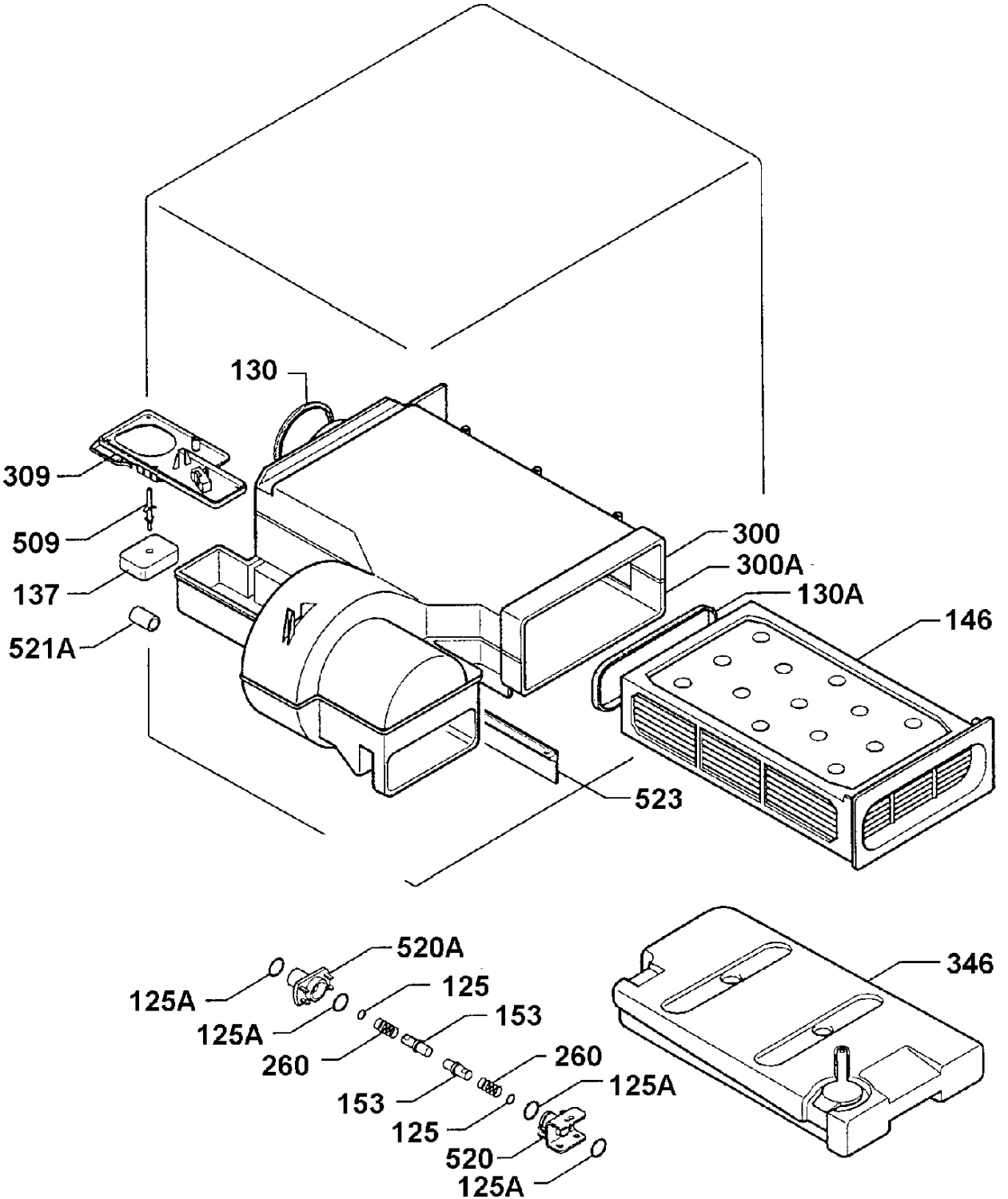
130
309
509
137
521A
300
300A
130A
146
523
520A
125A
125
125A
153
260
260
153
125A
125
520
125A
346

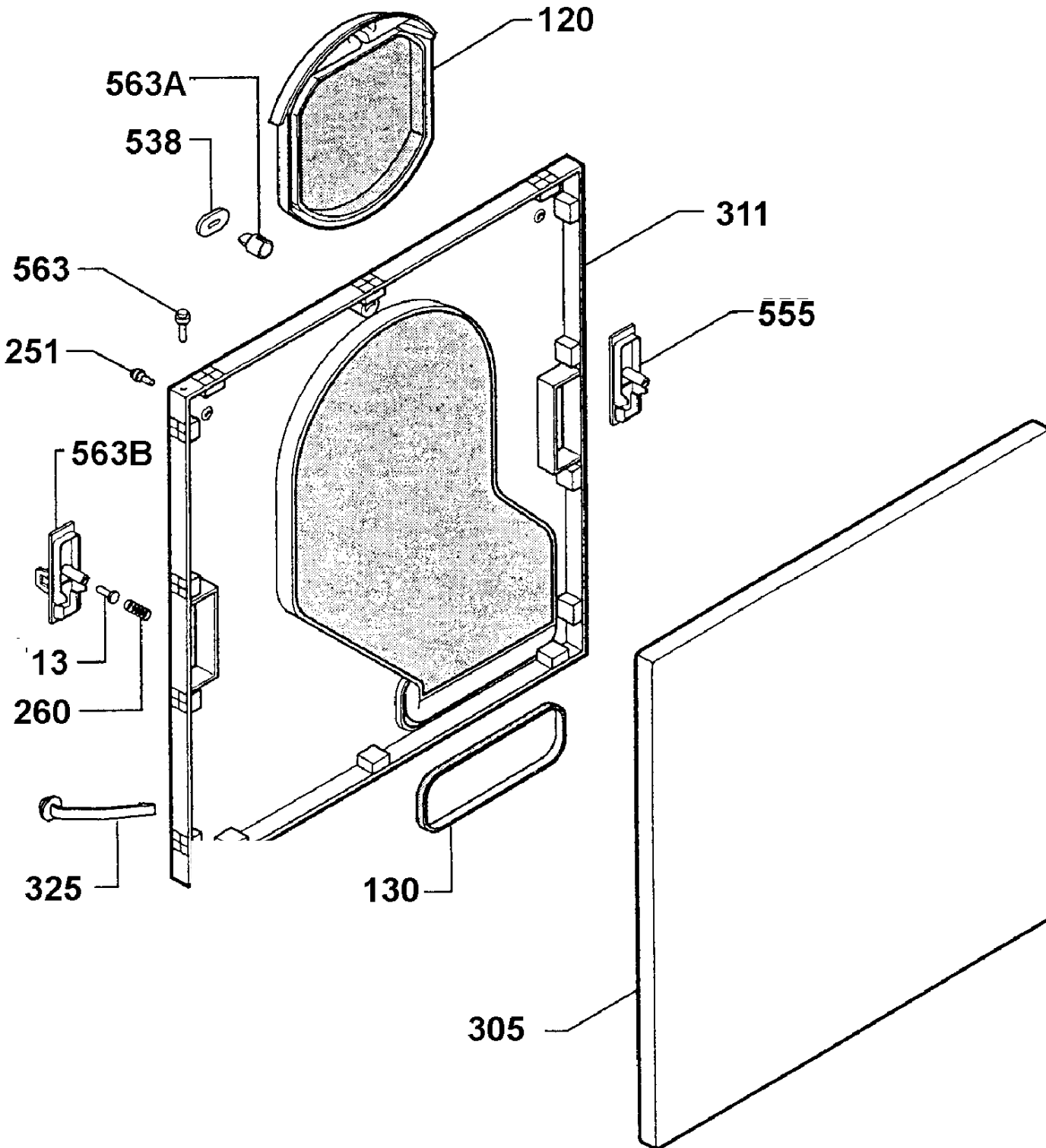
120
563A
538
311
563
555
251
563B
13
260
325
130
305

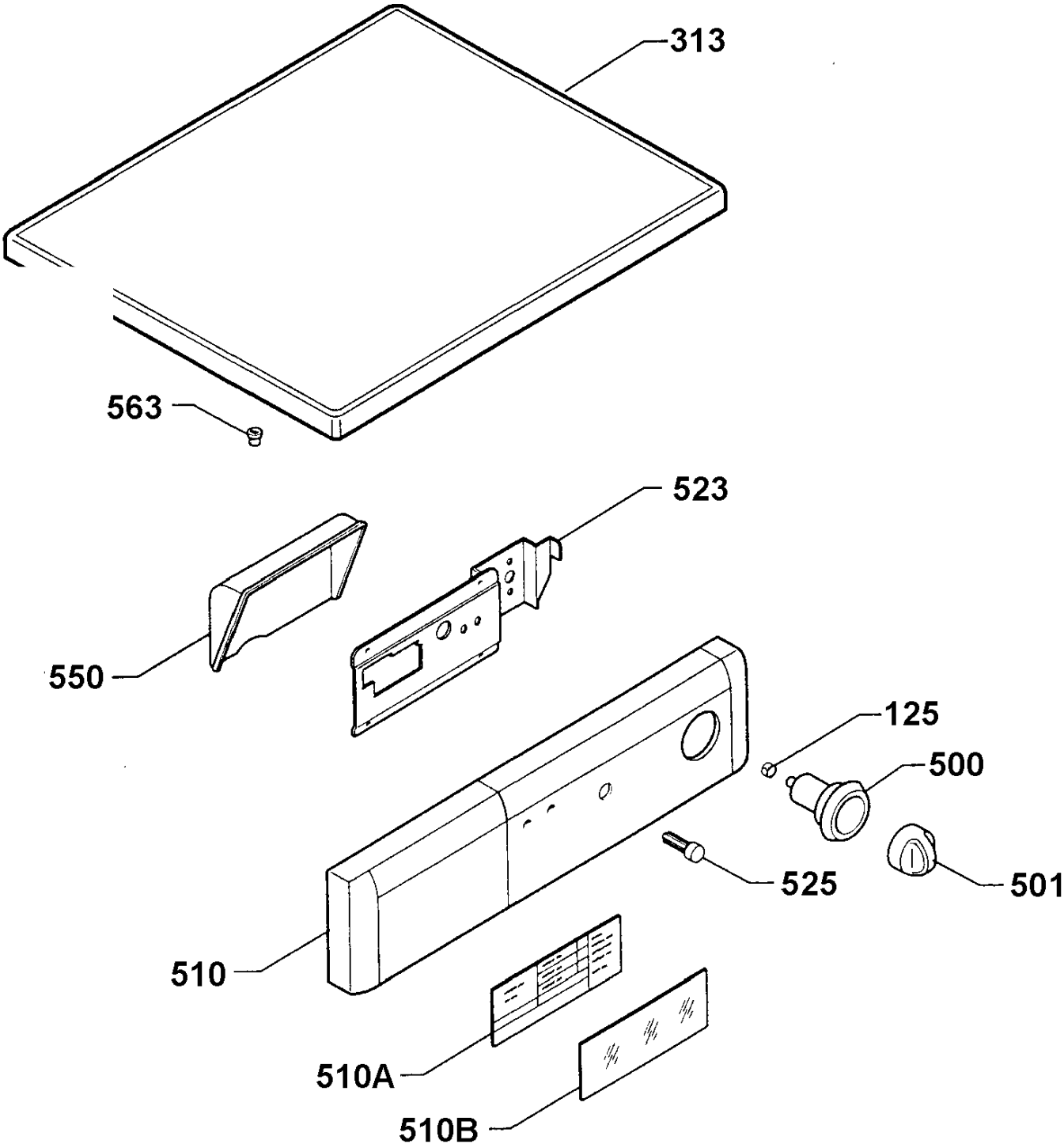
313
563
523
550
125
500
525
501
510
510A
510B

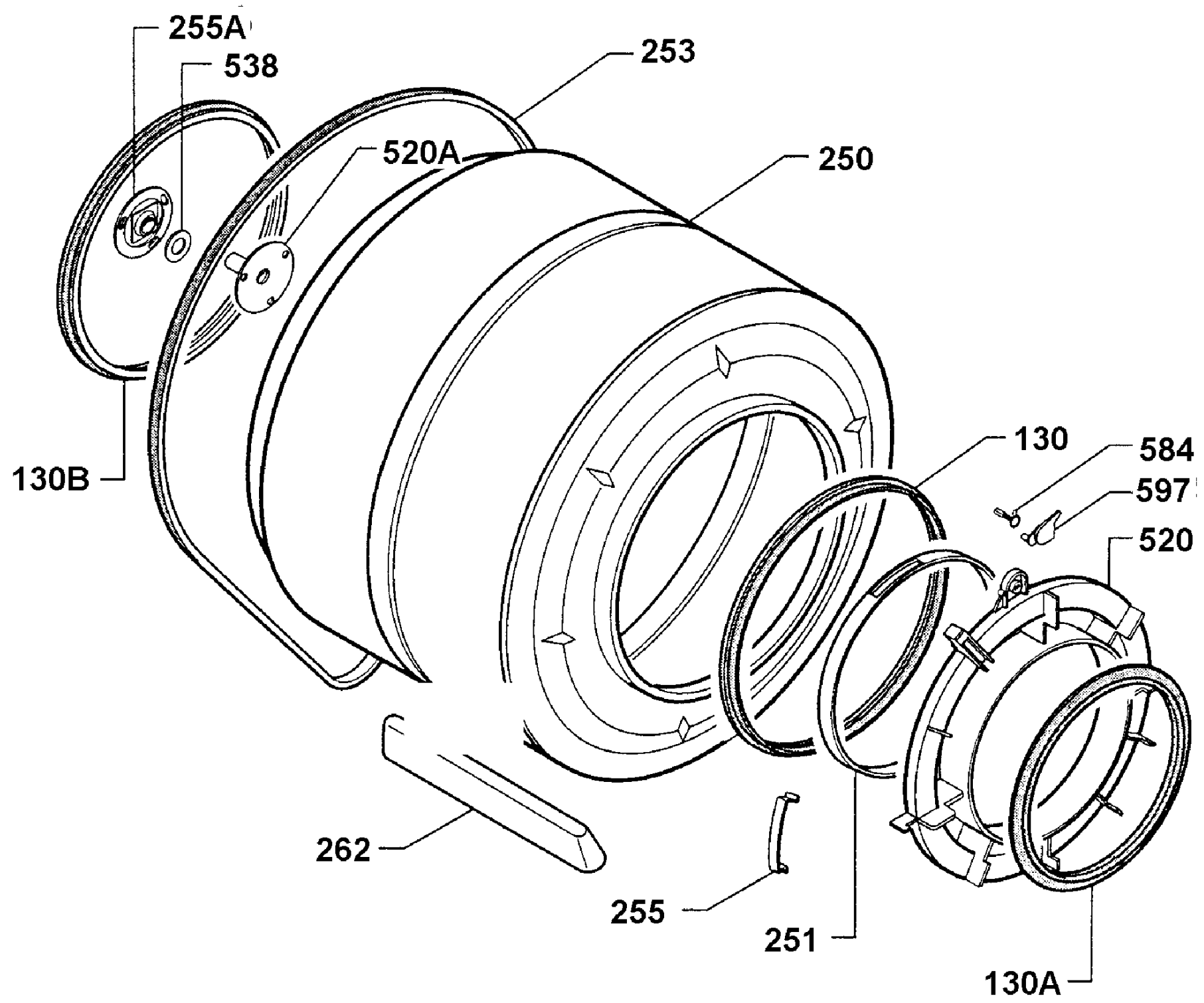
255A
538
253
520A
250
130B
130
584
597
520
262
255
251
130A

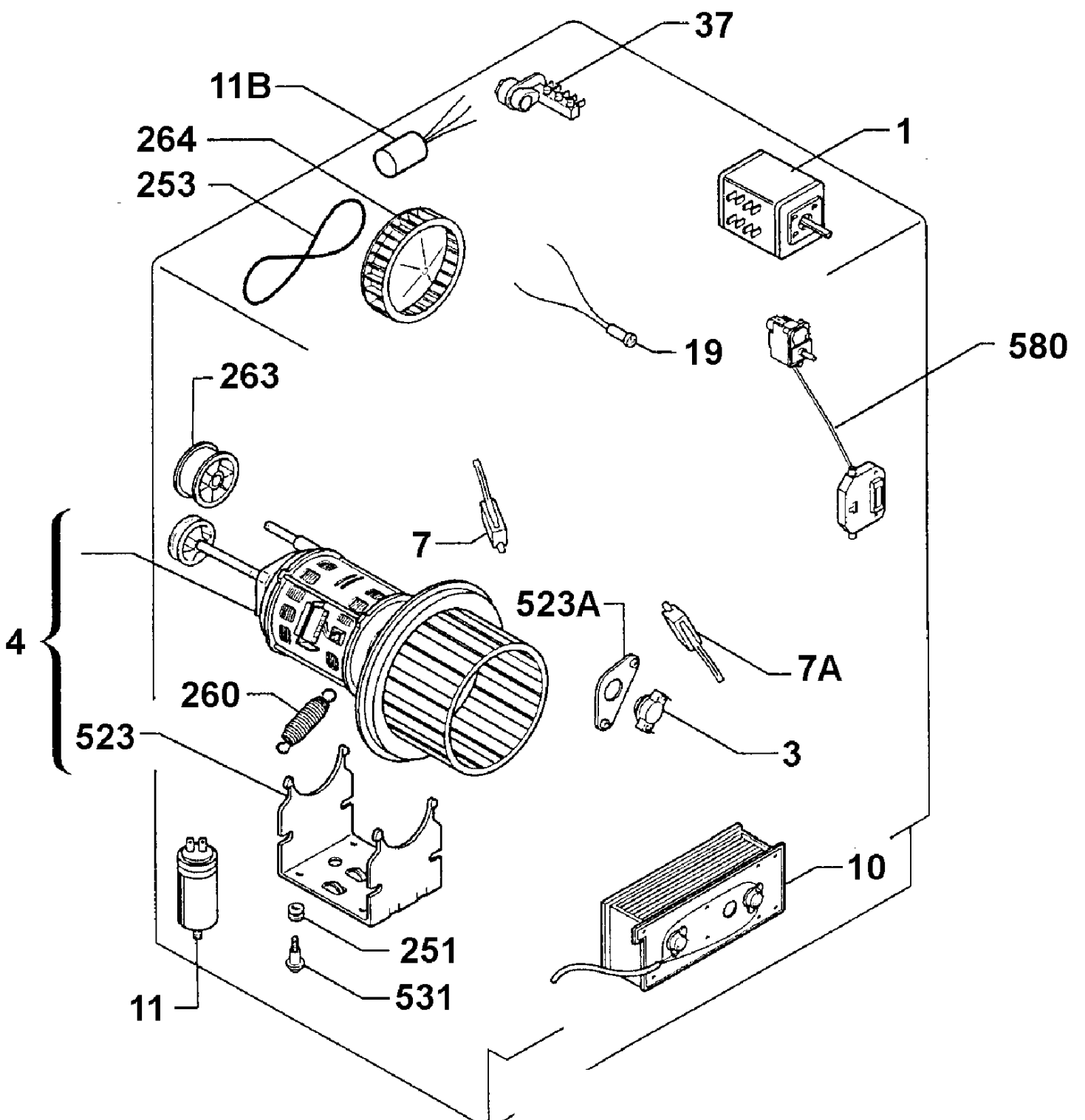
37
11B
264
253
1
19
580
263
7
4
523A
7A
260
3
523
10
251
531
11