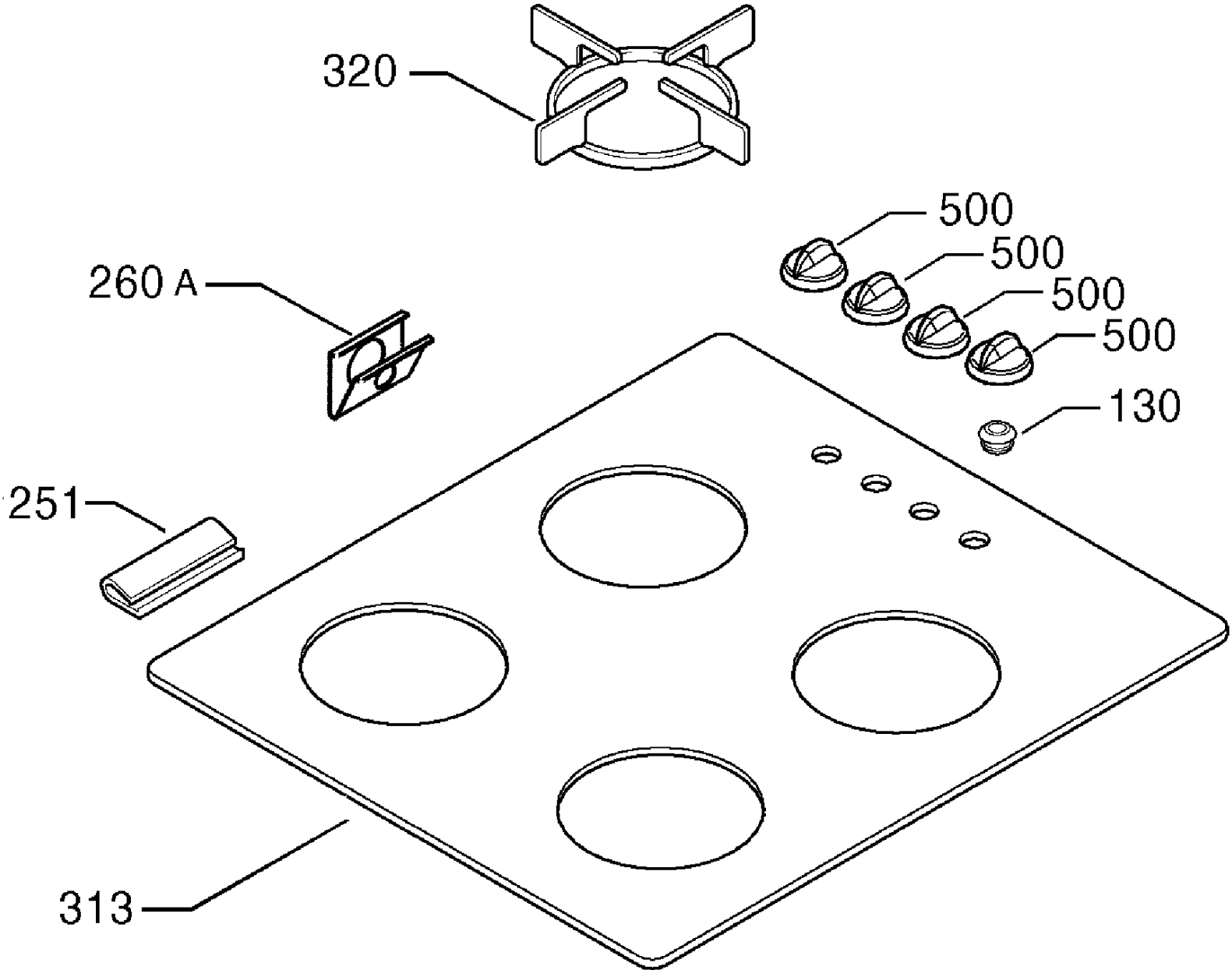
320
500
500
500
500
260 A
130
251
313

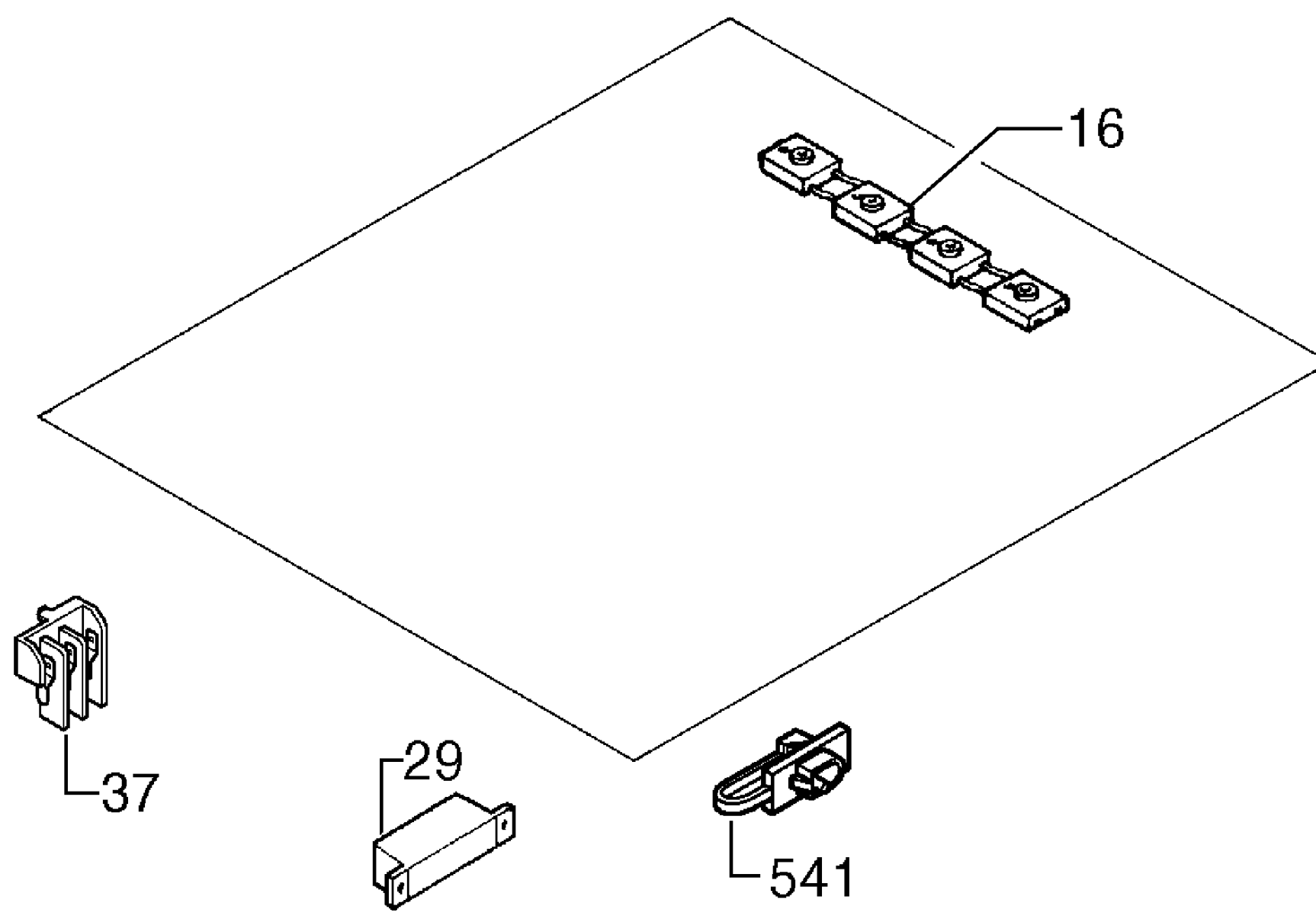
16
37
29
541

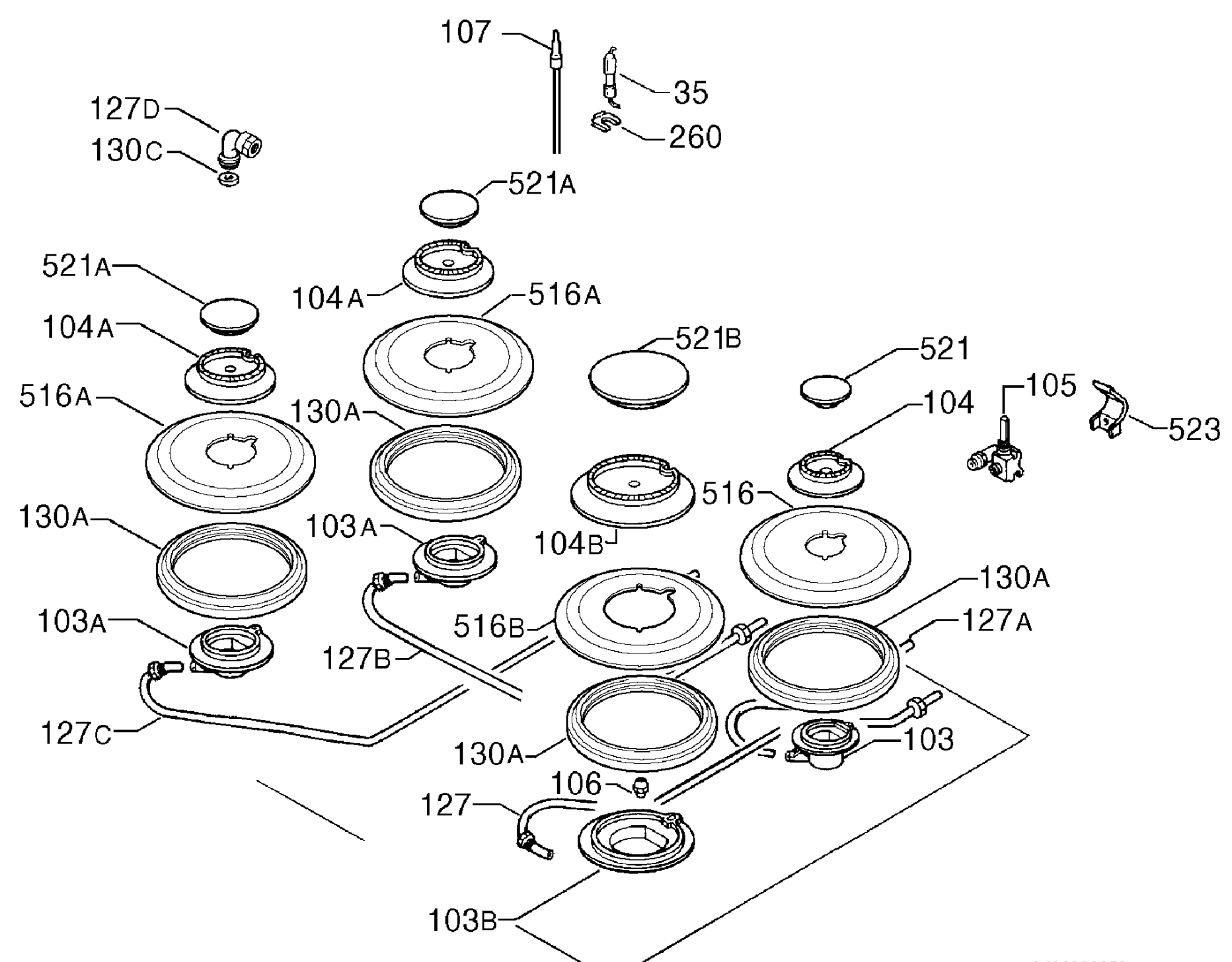
107
35
260
127D
130C
521A
521A
104A
516A
104A
521B
521
105
523
516A
130A
104
130A
516
103A
104B
130A
516B
127A
103A
127B
127C
130A
103
106
127
103B