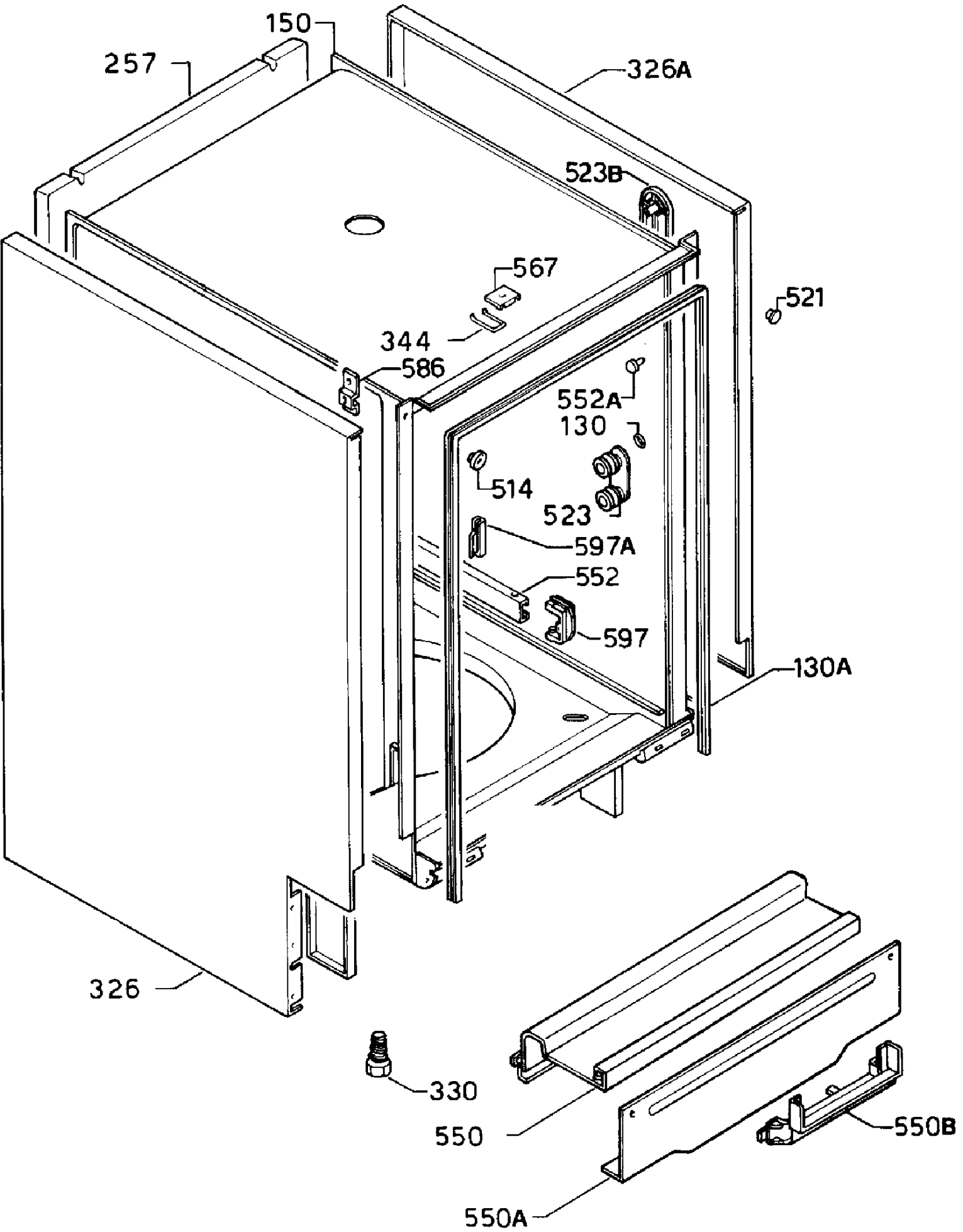
150
257
326A
523B
567
521
344
586
552A
130
514
523
597A
552
597
130A
326
330
550
550B
550A

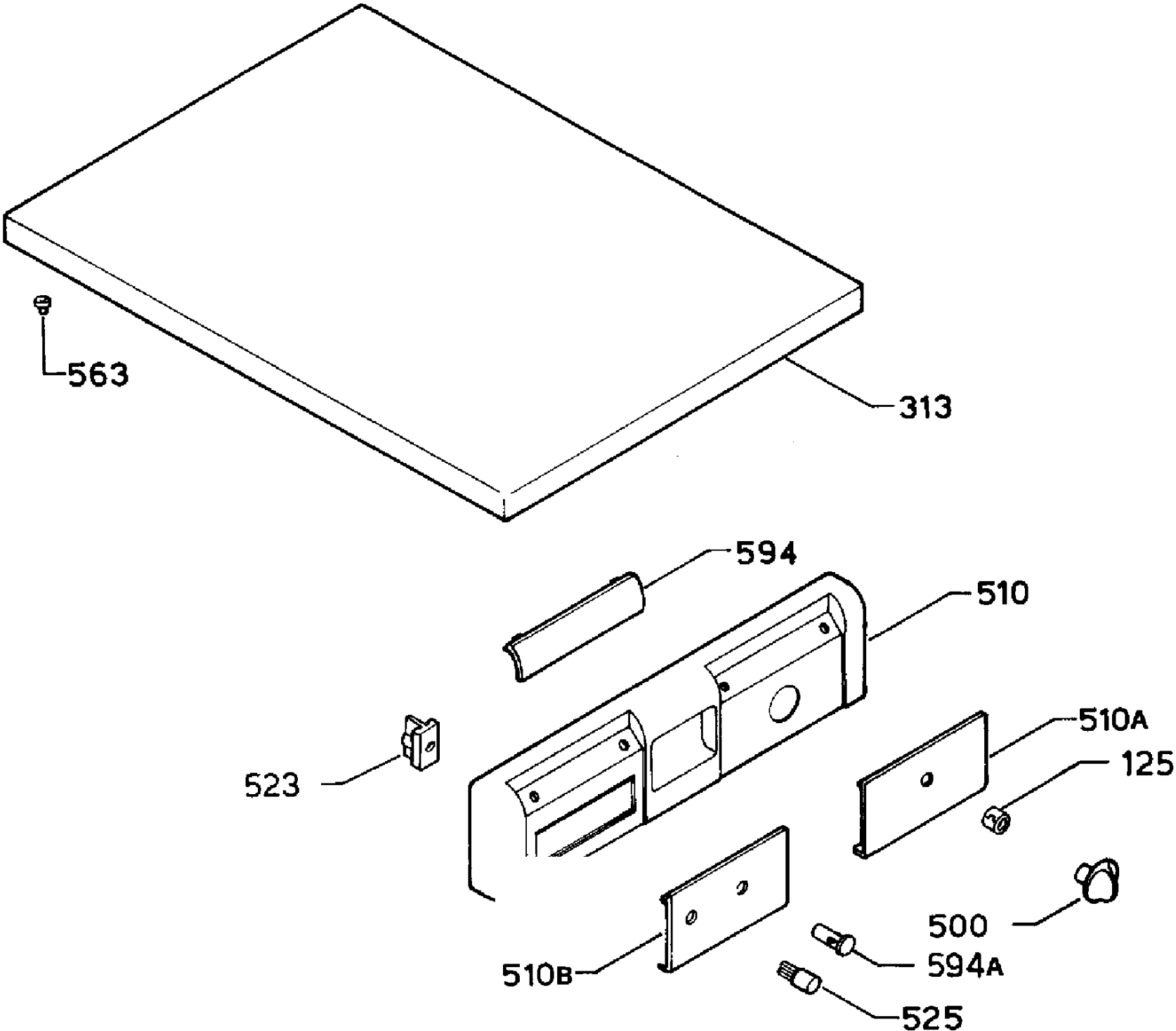
563
313
594
510
510A
125
523
500
594A
510B
525

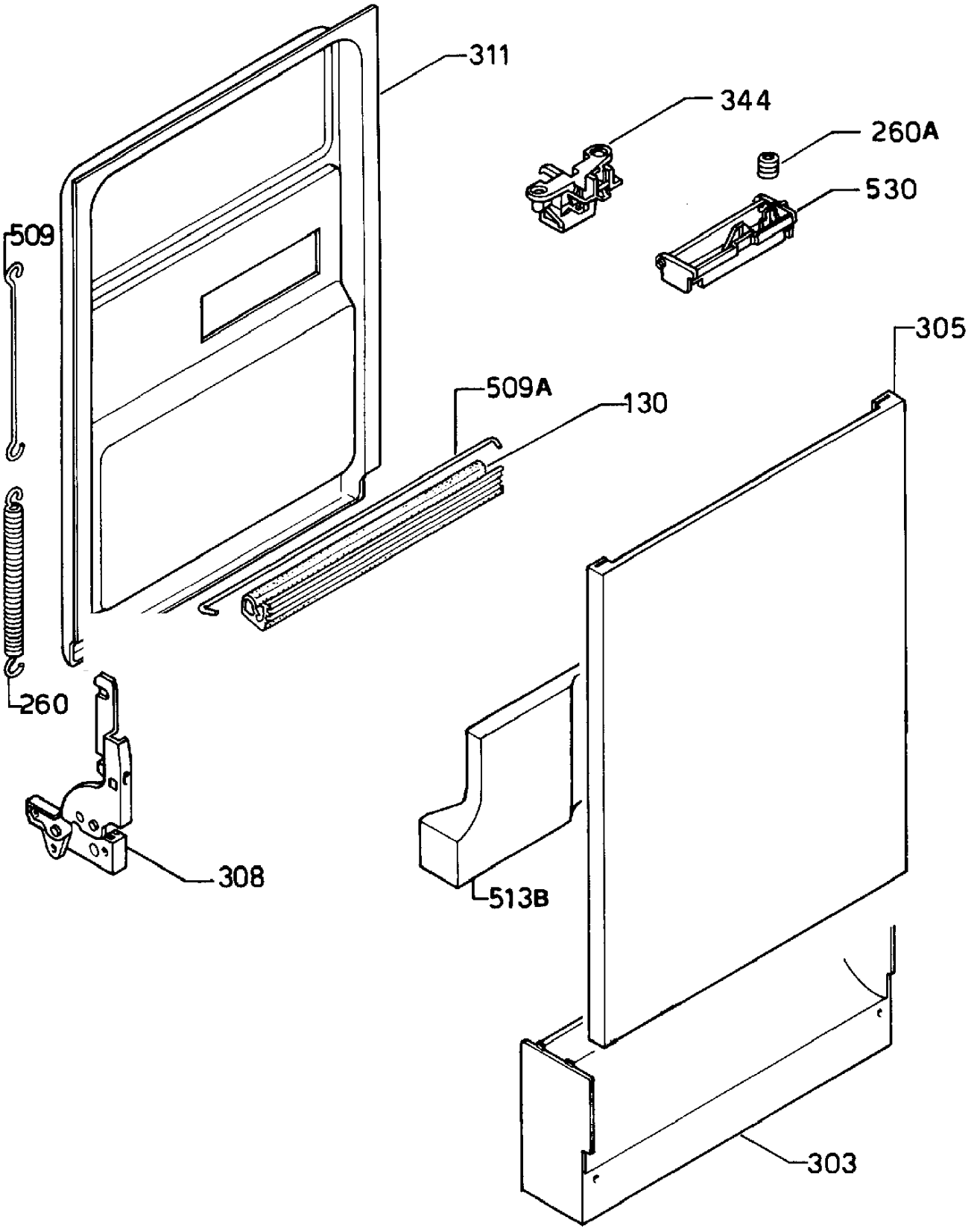
311
344
260A
530
509
305
509A
130
260
308
513B
303

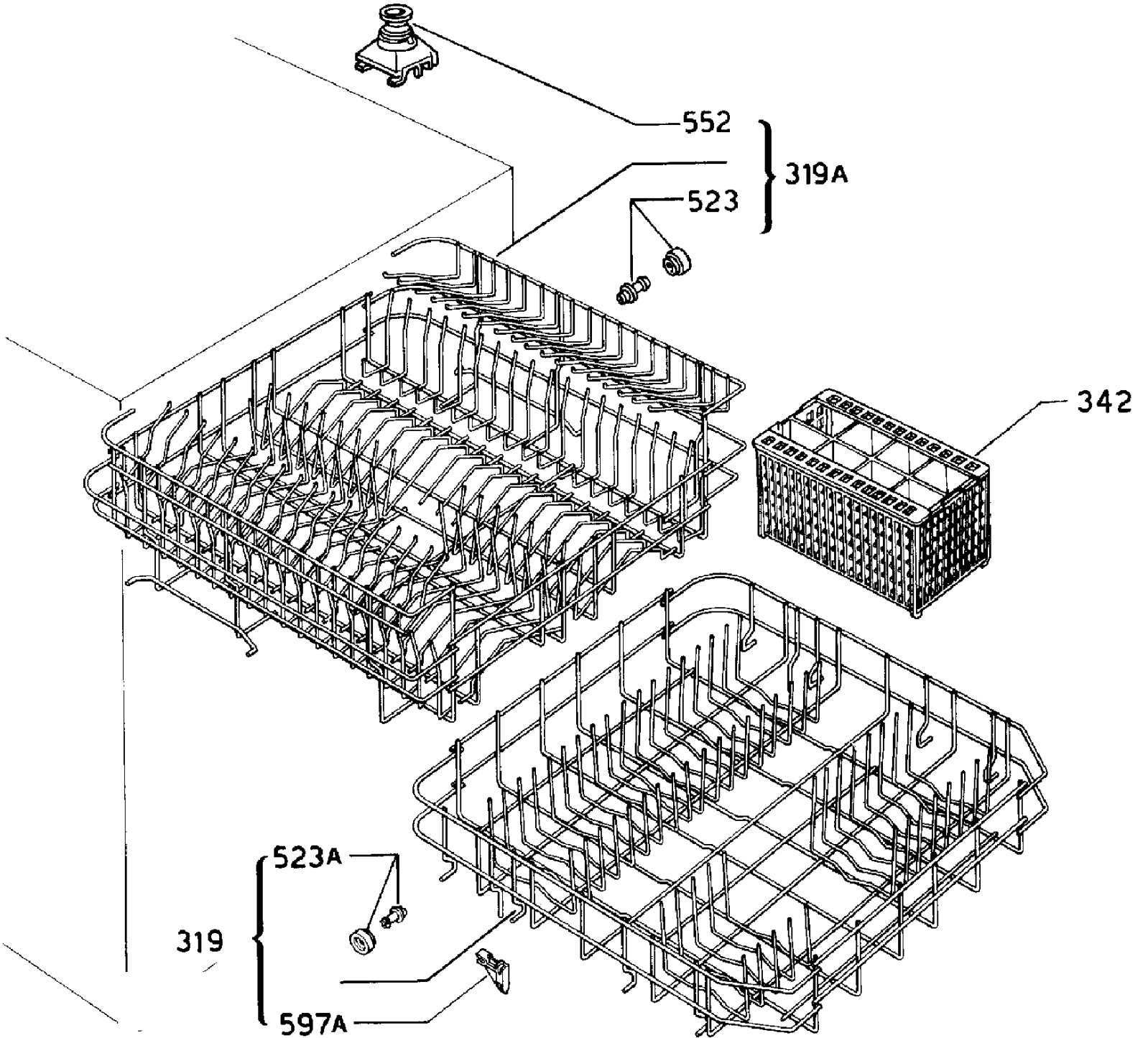
552
319A
523
342
523A
319
597A

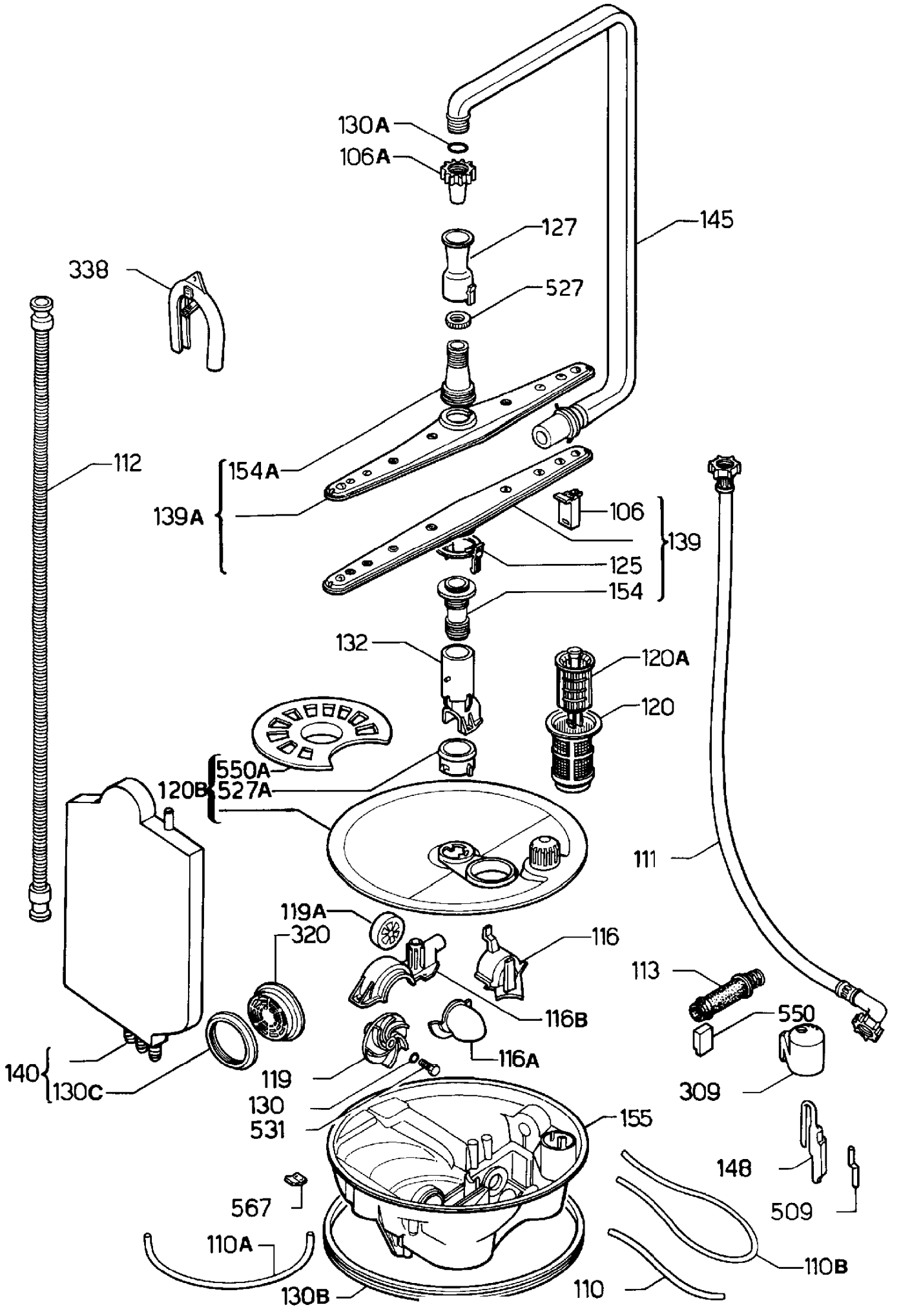
130A
106A
127
145
338
527
112
154A
139A
106
139
125
154
132
120A
120
550A
120B
527A
111
119A
320
116
113
116B
550
140
116A
130C
119
309
130
531
155
148
567
509
110A
110B
130B
110

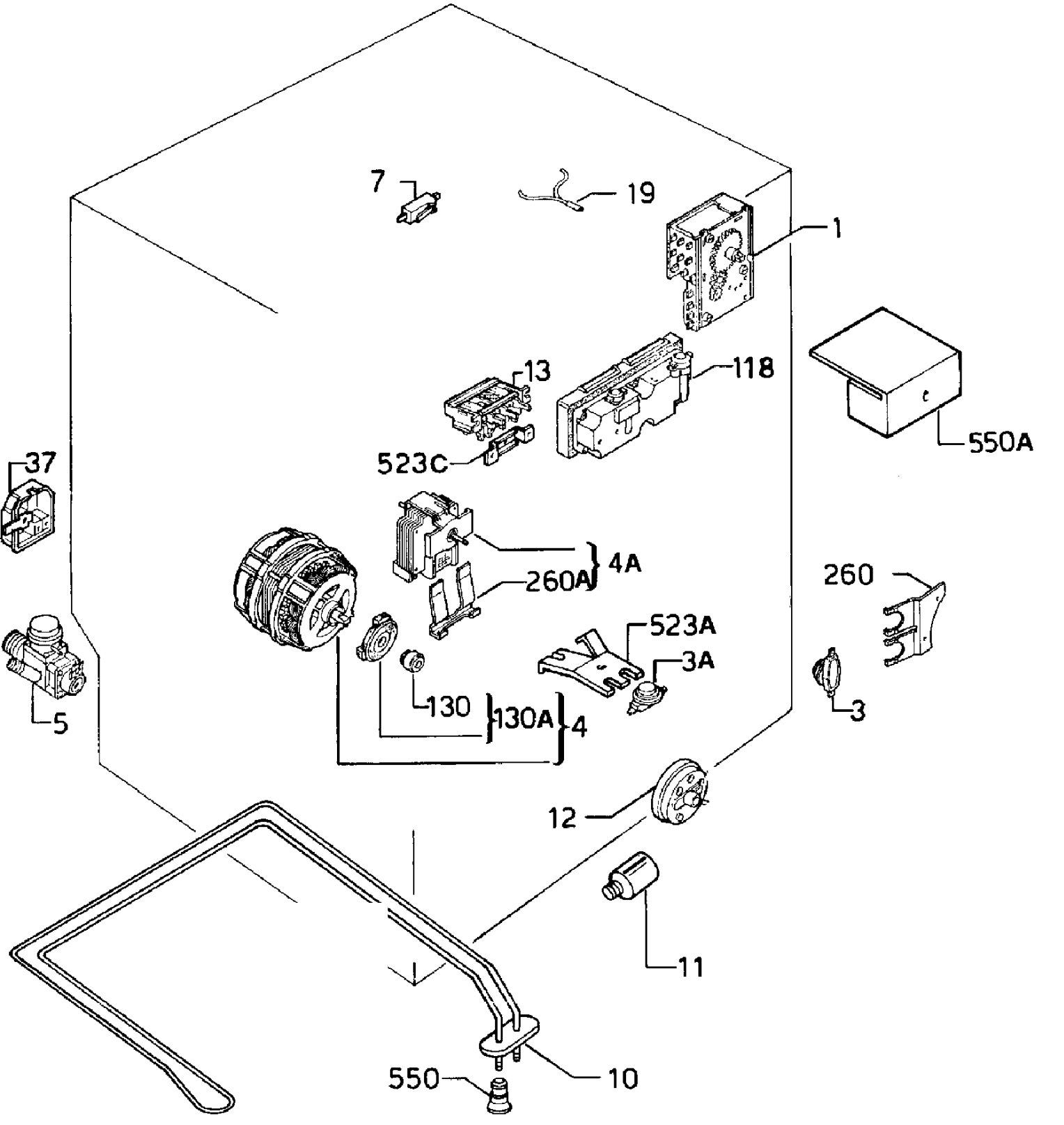
7
19
1
13
118
550A
523C
37
4A
260A
260
523A
3A
5
130
130A
4
3
12
11
550
10

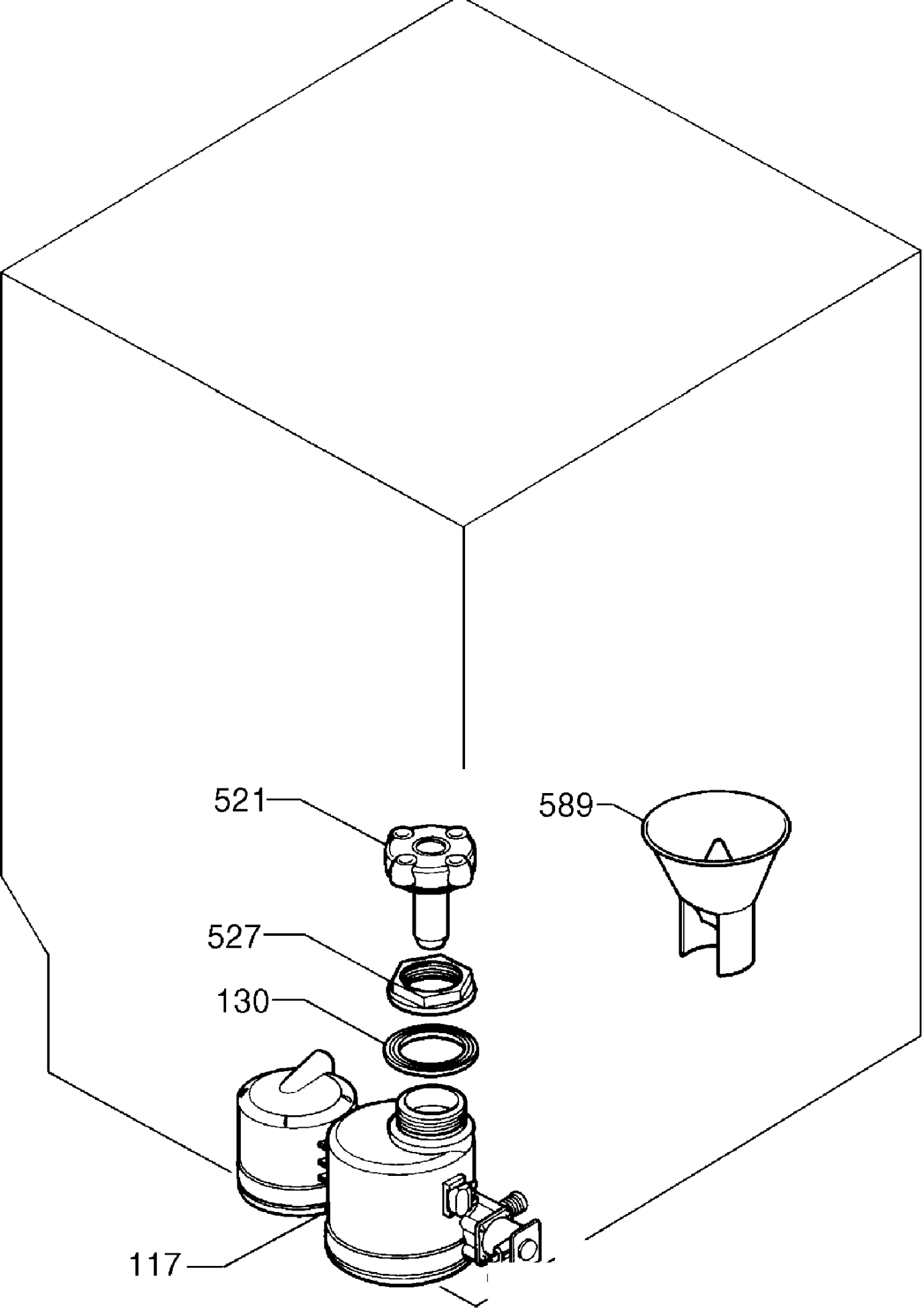
521
589
527
130
117