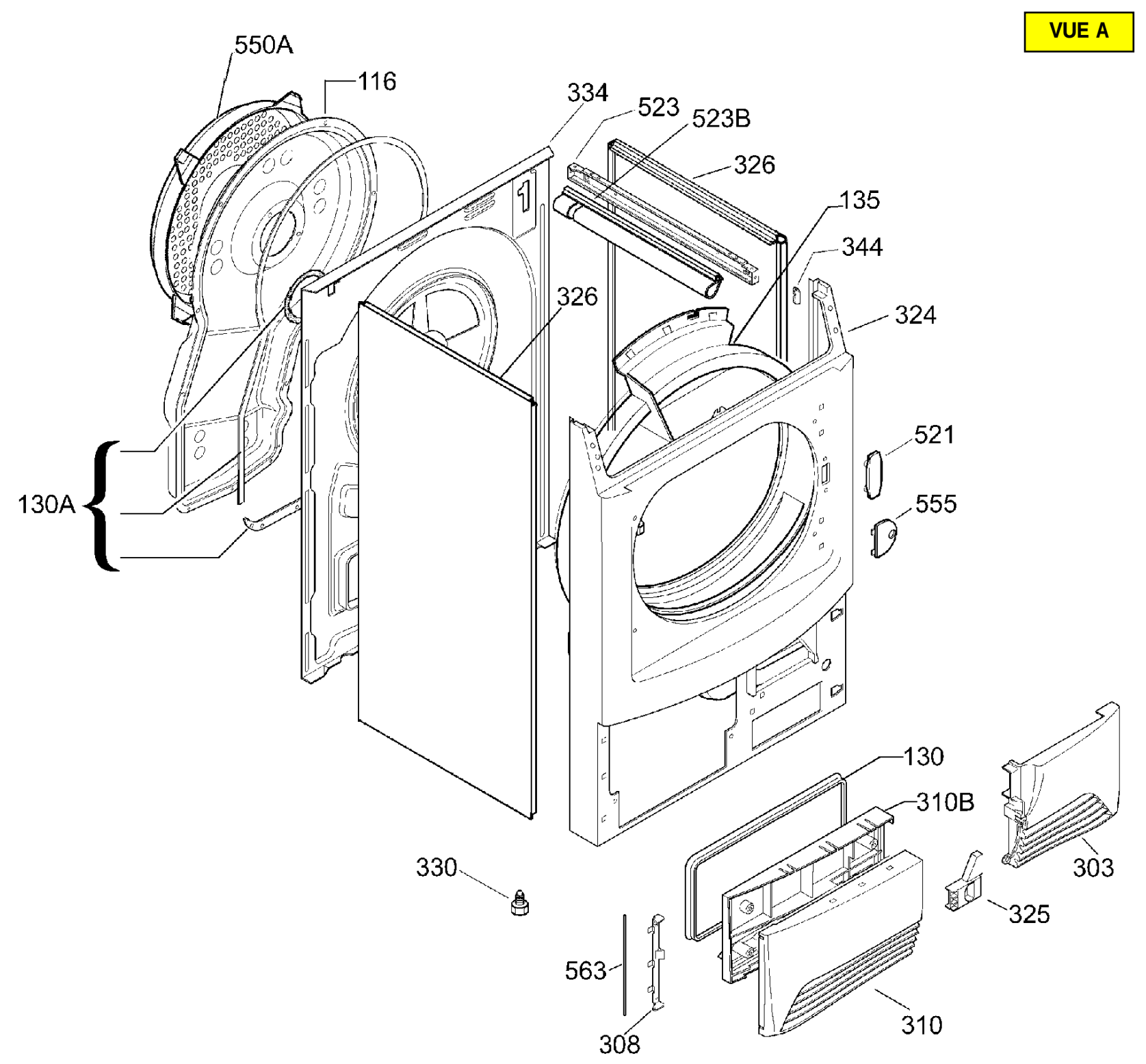
VUE A
550A
116
334
523
523B
326
135
344
326
324
521
555
130A
130
310B
303
330
325
563
310
308

VUE B

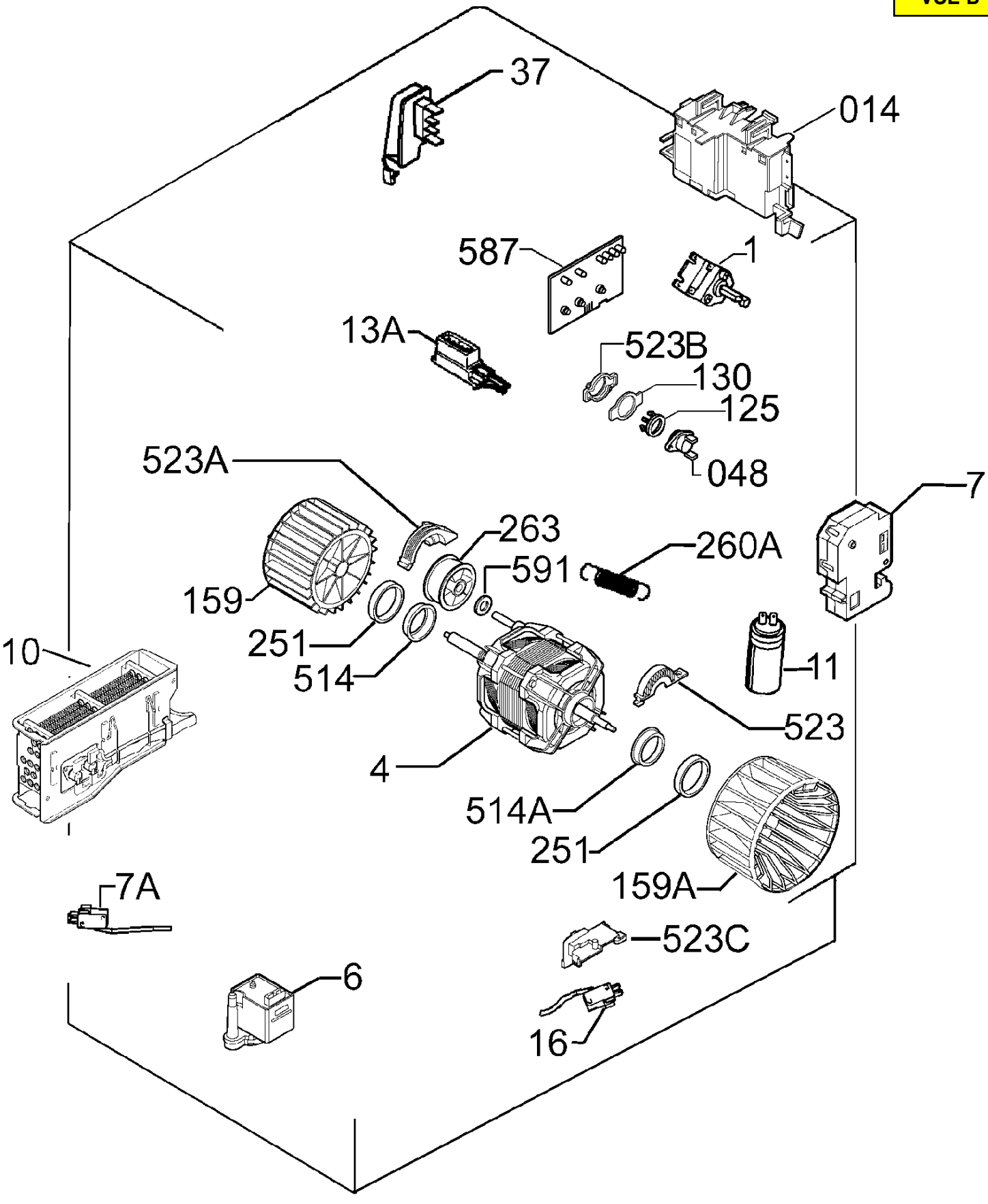
37
014
587
1
13A
523B
130
125
048
523A
7
263
260A
591
159
251
514
10
11
523
4
514A
251
159A
7A
523C
6
16

VUE C

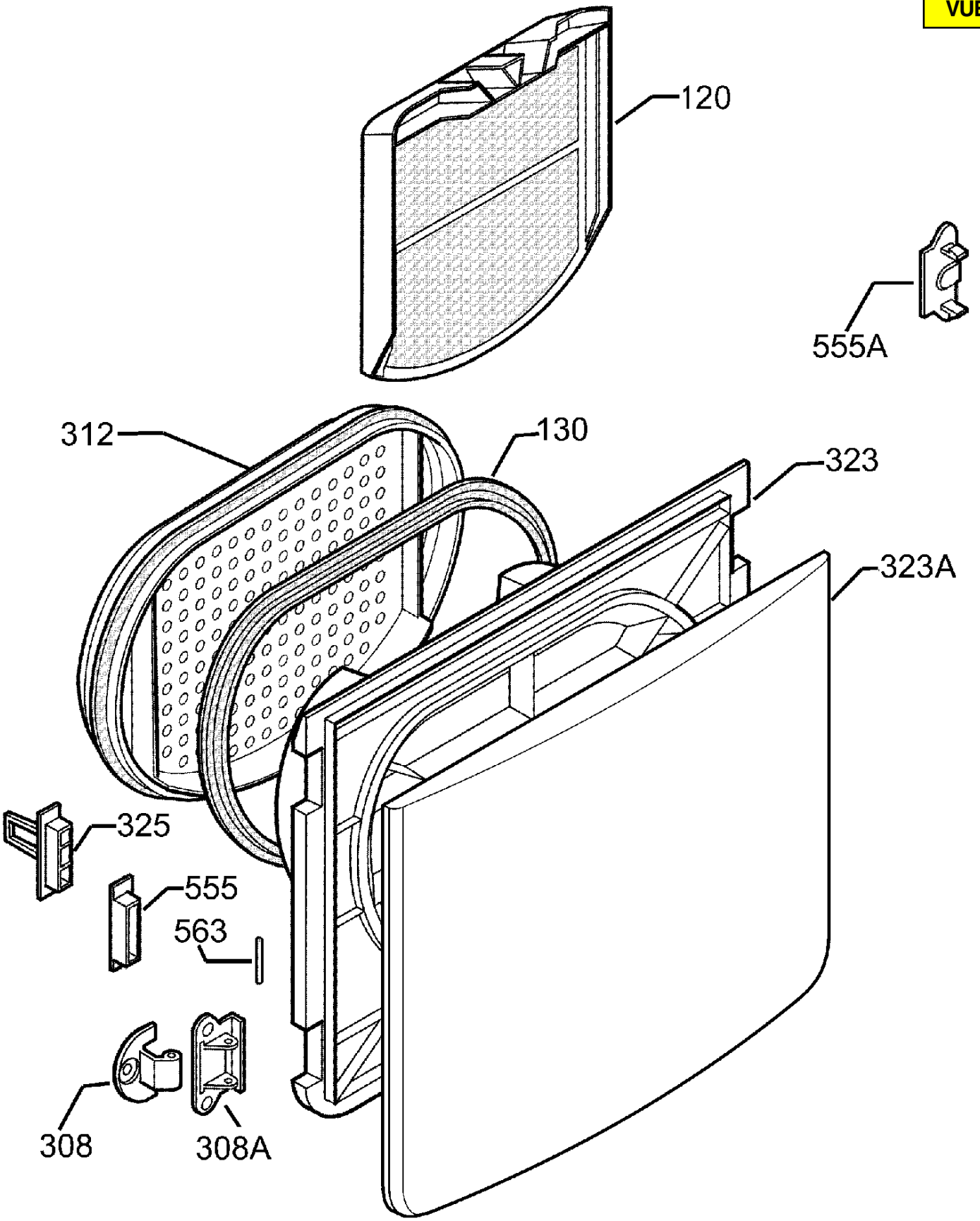

VUE D

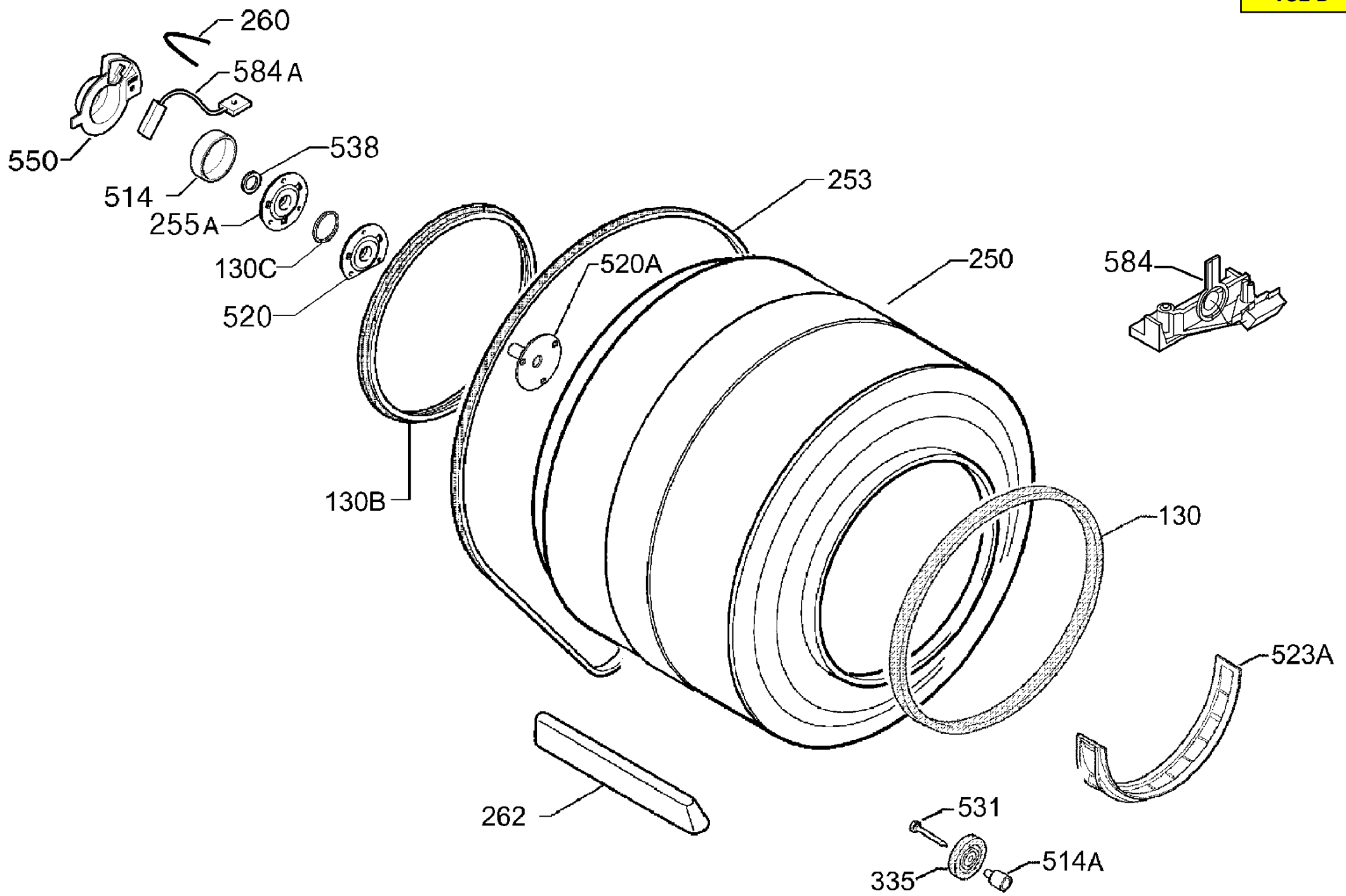
260
584 A
550
538
514
255 A
130C
520
253
520A
250
584
130B
130
523A
262
531
335
514A

VUE E

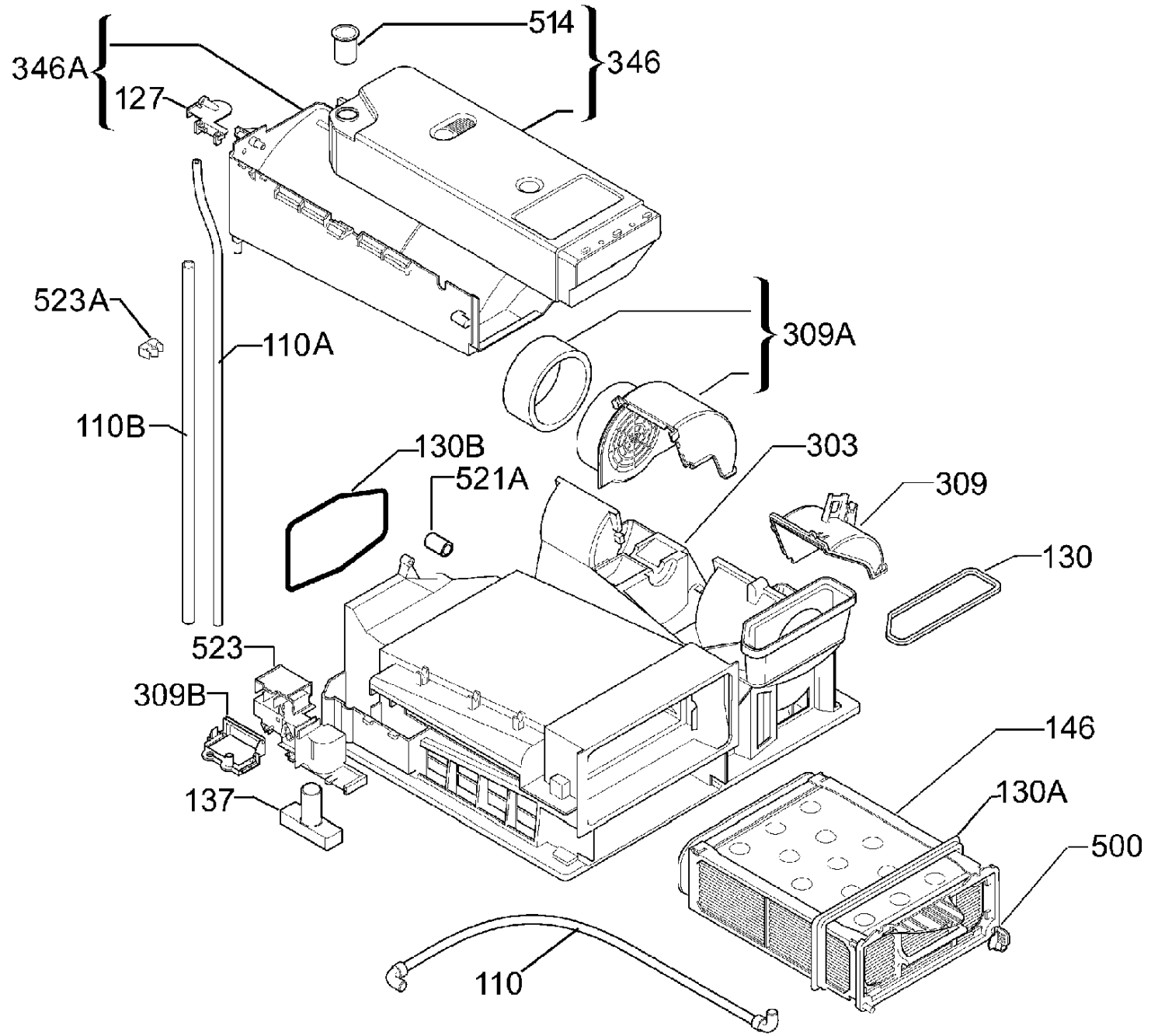
514
346A
346
127
523A
110A
309A
110B
130B
303
521A
309
130
523
309B
146
137
130A
500
110
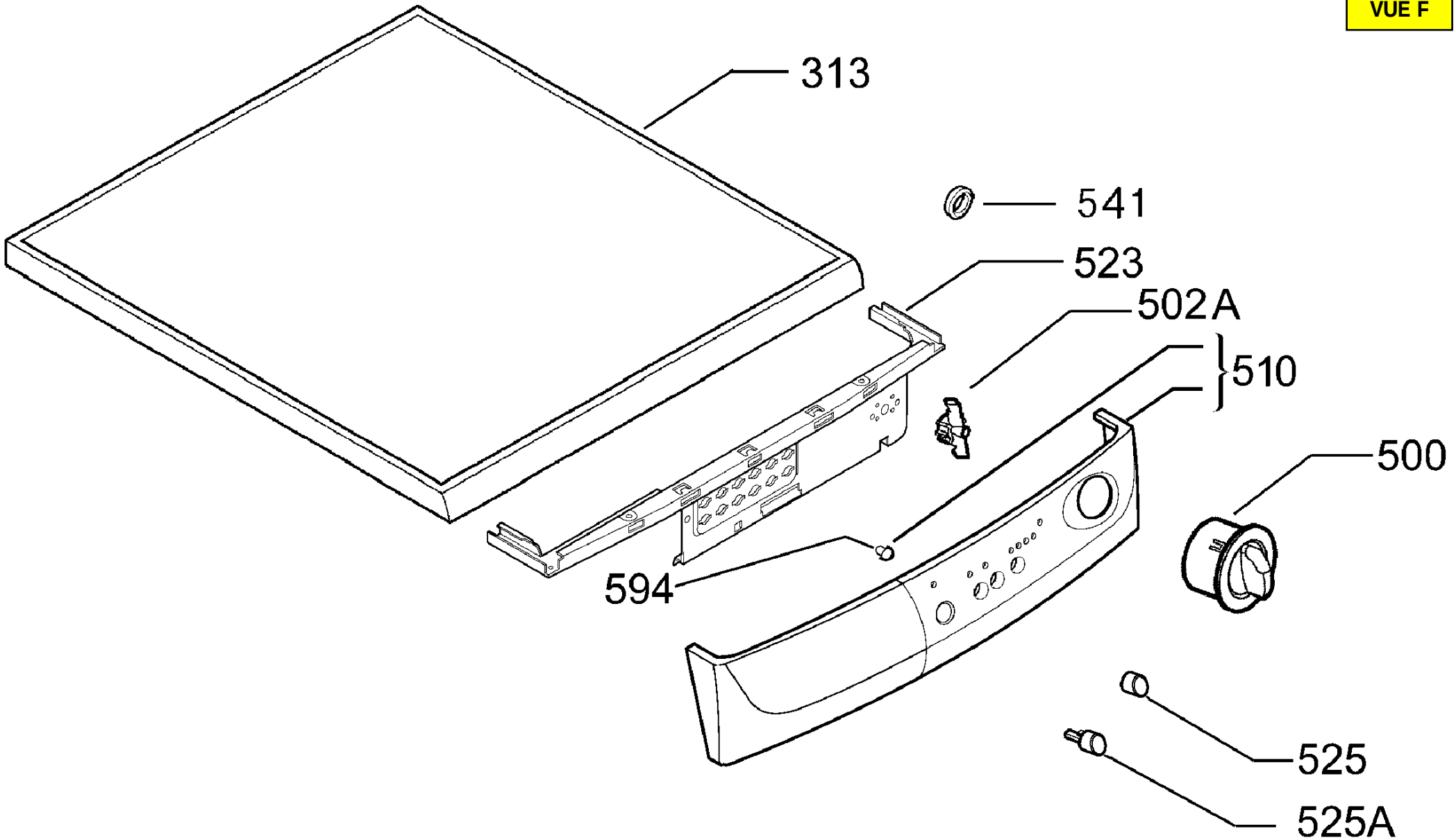
VUE F