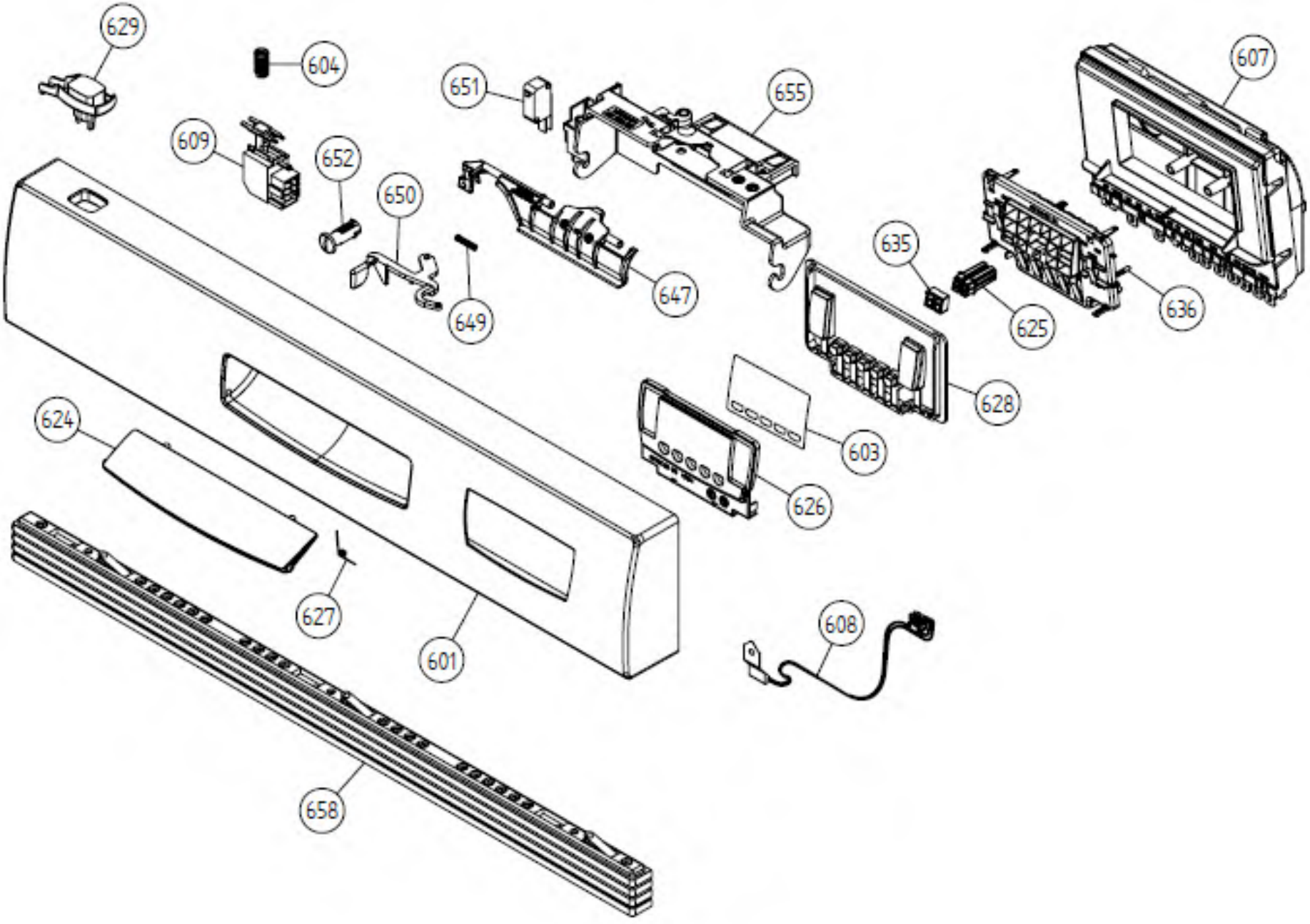
629
604
651
655
607
609
652
650
635
647
649
625
636
628
624
603
626
627
601
608
658

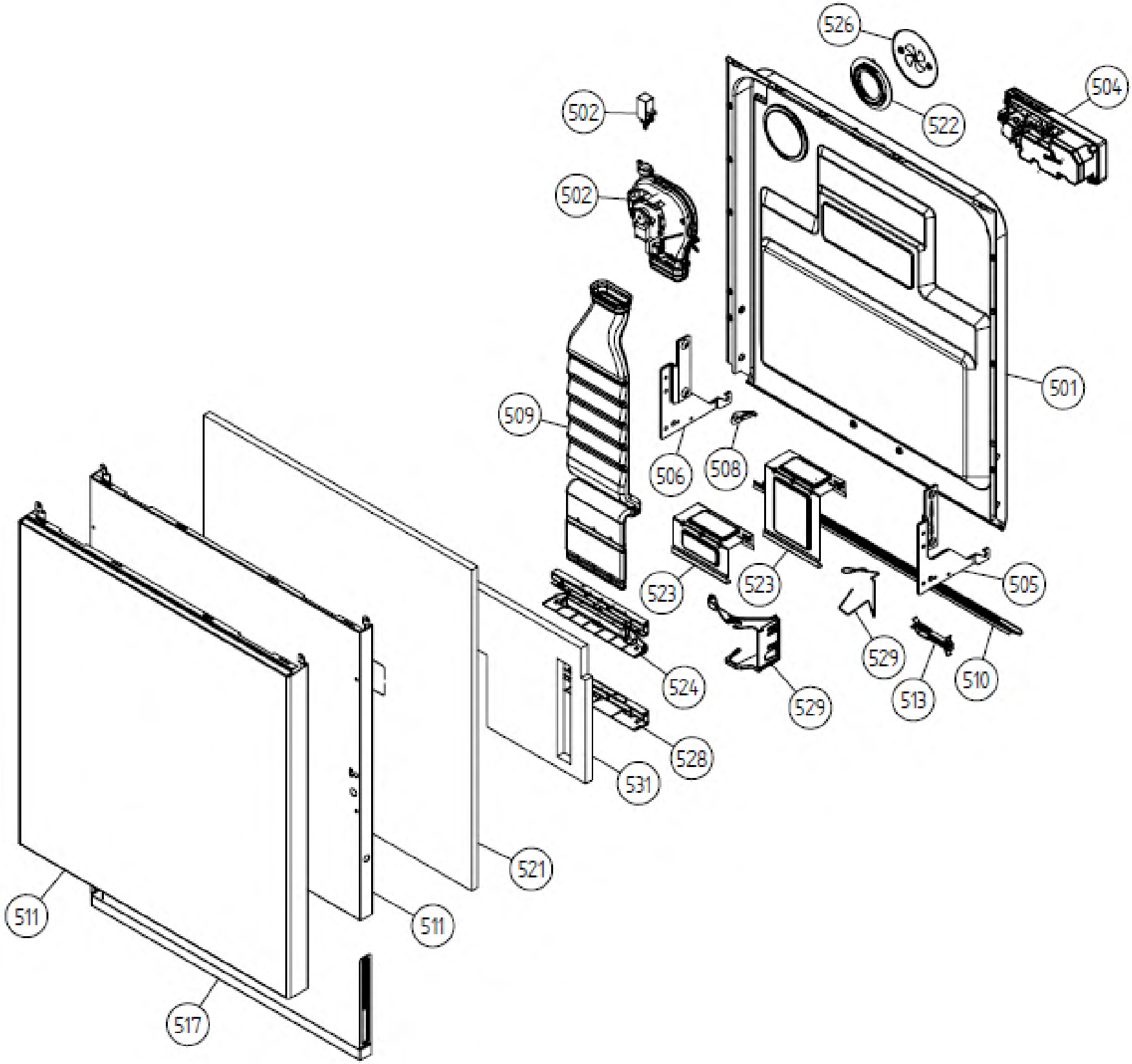
526
504
502
522
502
501
509
506
508
523
523
505
529
510
524
529
513
528
531
521
511
511
517

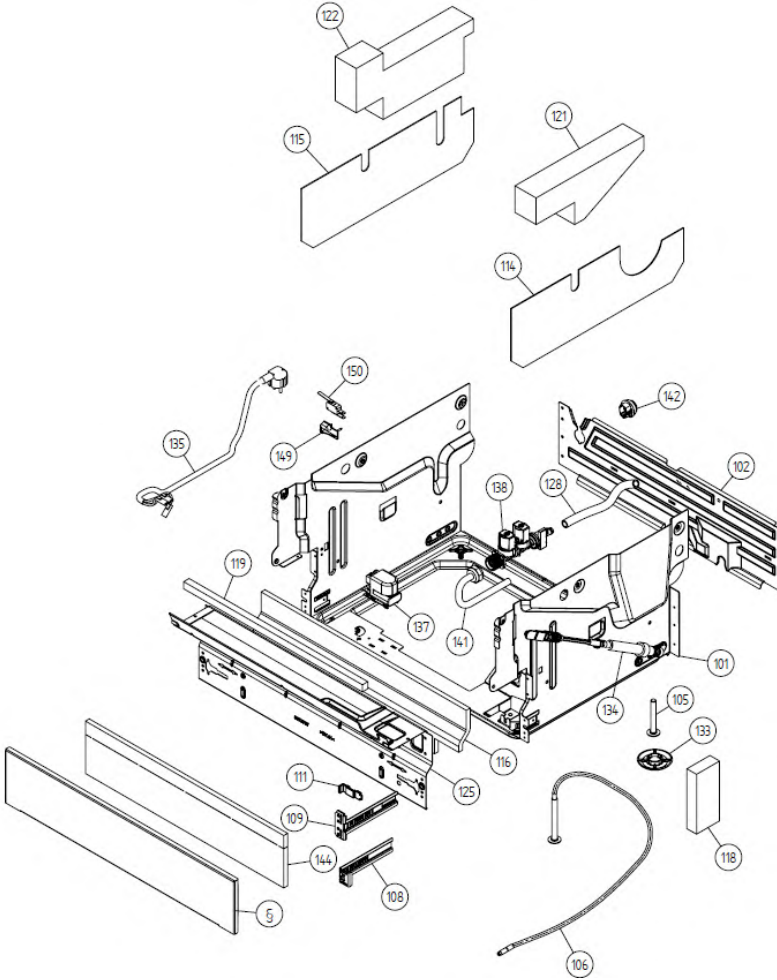
122
115
121
114
150
142
135
149
102
128
138
119
137
141
101
134
105
133
116
111
125
109
144
118
108
6
106

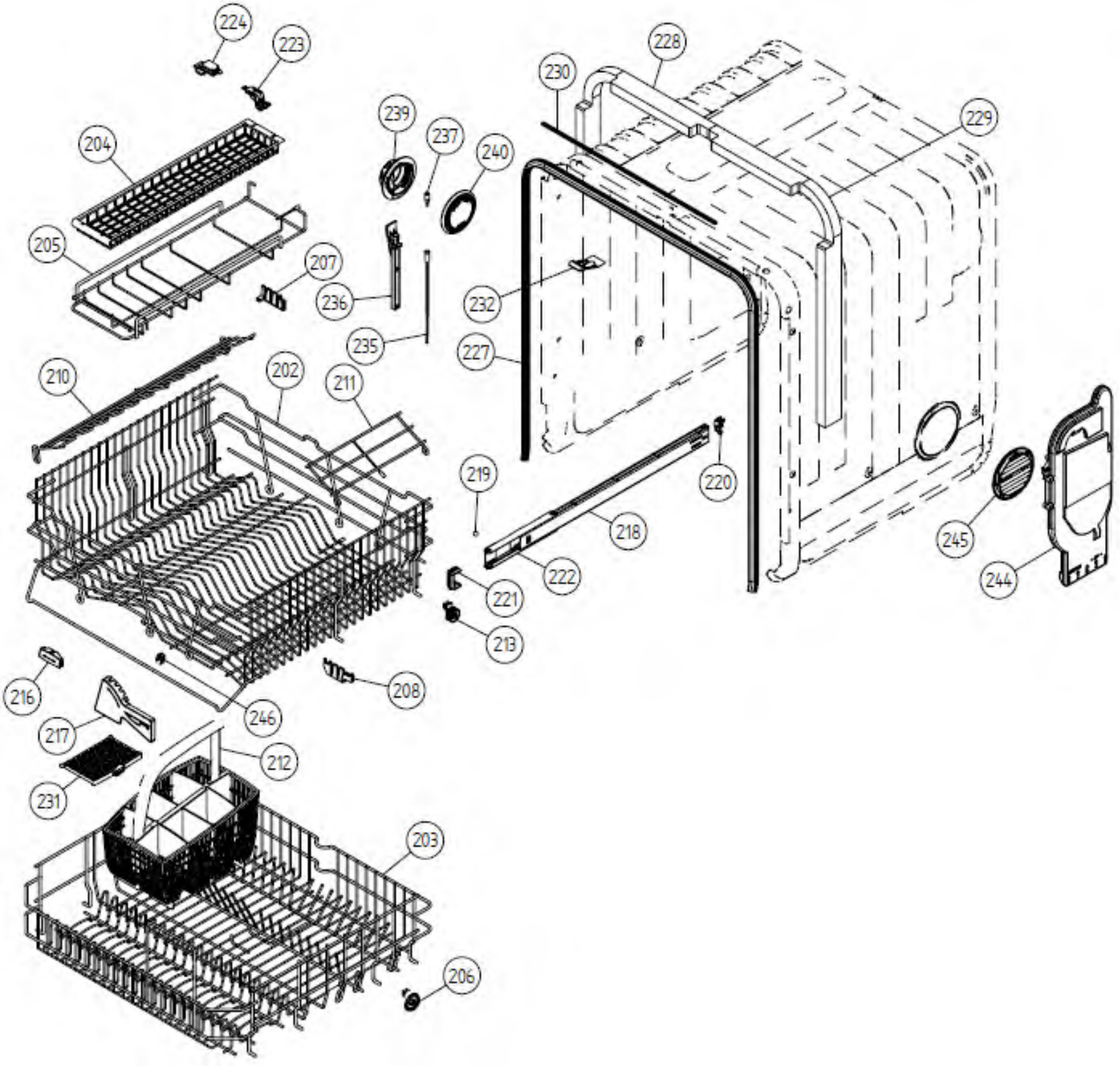
224
223
204
205
207
236
235
239
237
240
230
228
229
232
227
210
202
211
219
220
218
222
221
213
245
244
216
217
231
212
246
208
203
206

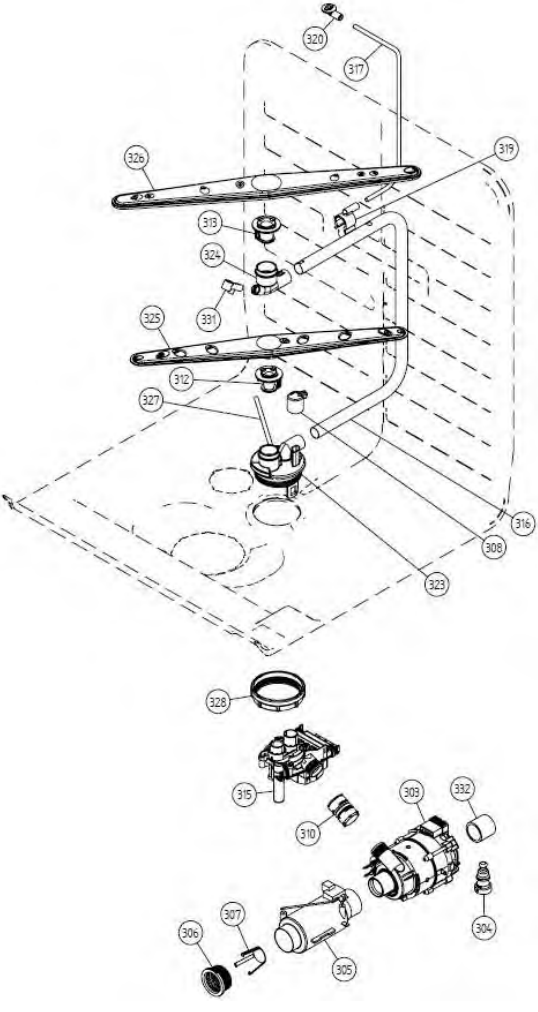
320
317
319
326
318
324
331
325
312
327
316
308
323
328
315
310
303
332
304
307
306
305

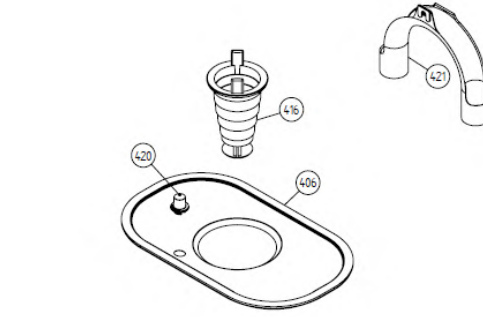
421
416
420
406

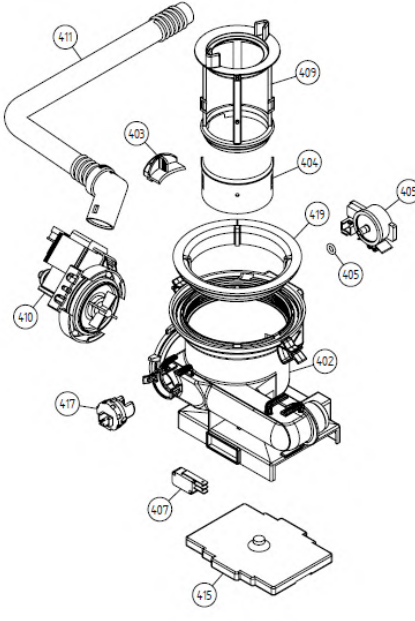
411
409
403
404
405
419
405
410
402
417
407
415