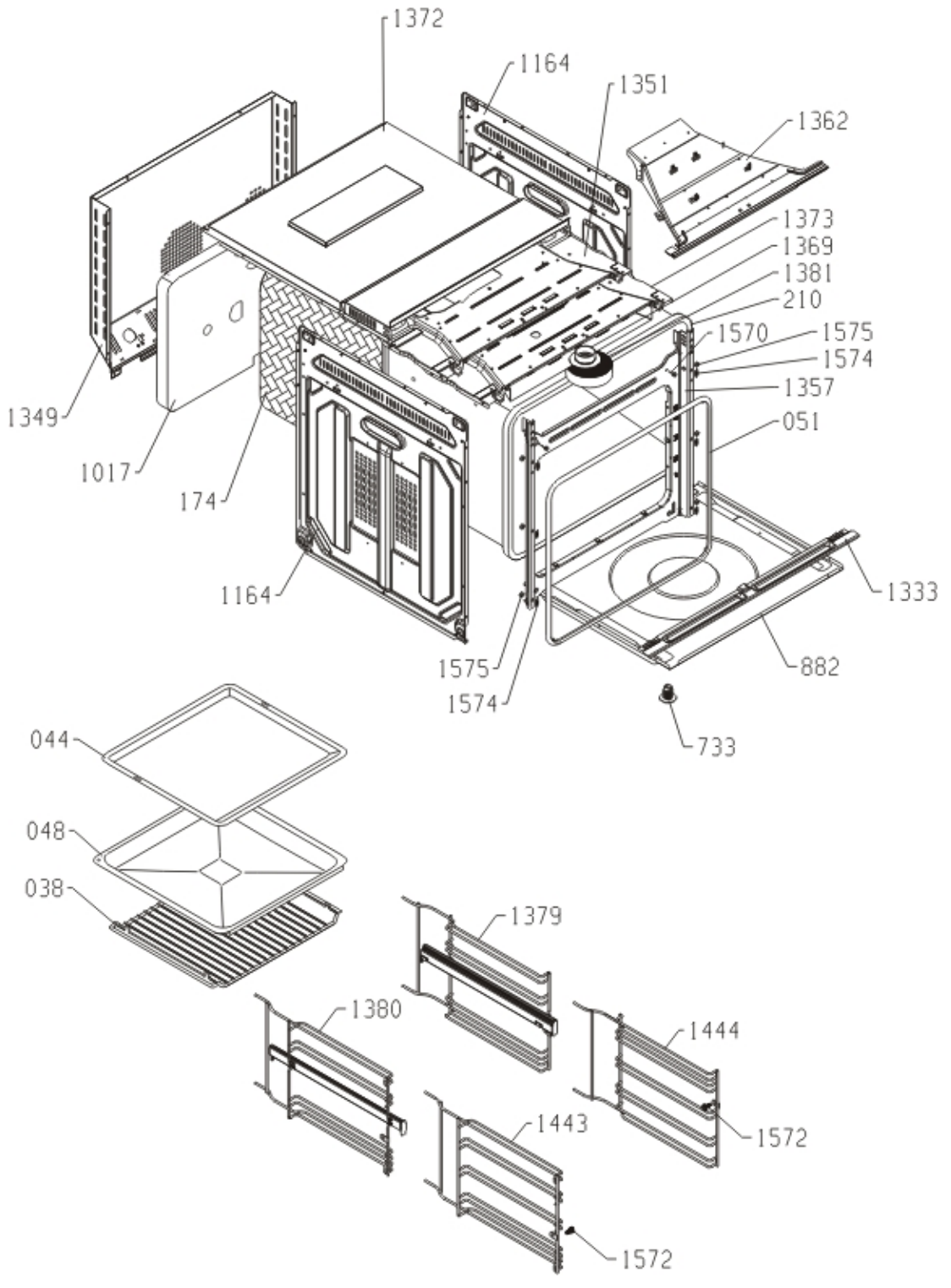
1372
1164
1351
1362
1373
1369
1381
210
1570
1575
1574
1357
051
1349
1017
174
1164
1333
1575
1574
882
733
044
048
038
1379
1380
1444
1443
1572
1572

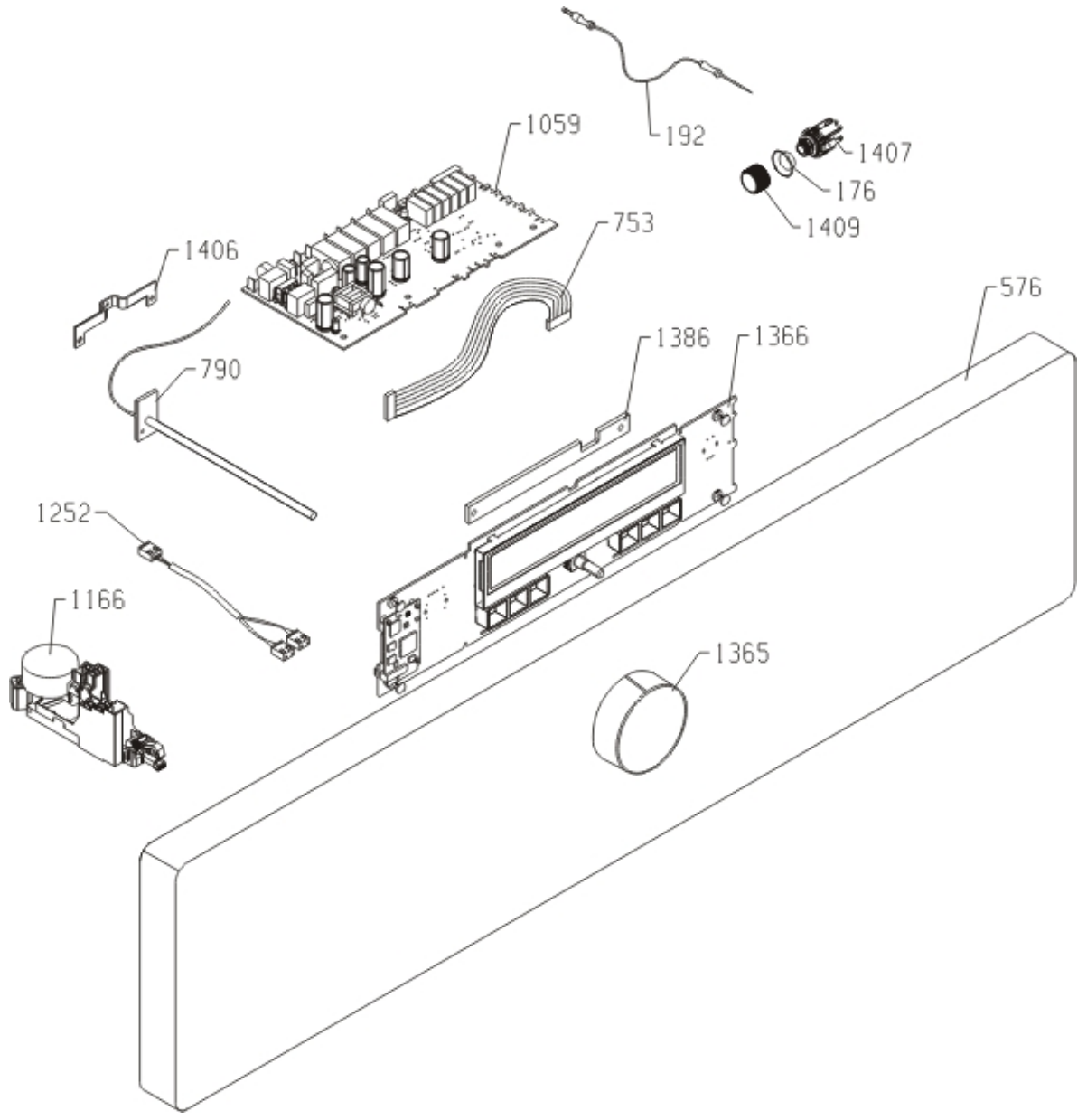
192
1059
1407
176
1409
753
1406
576
1386
1366
790
1252
1166
1365

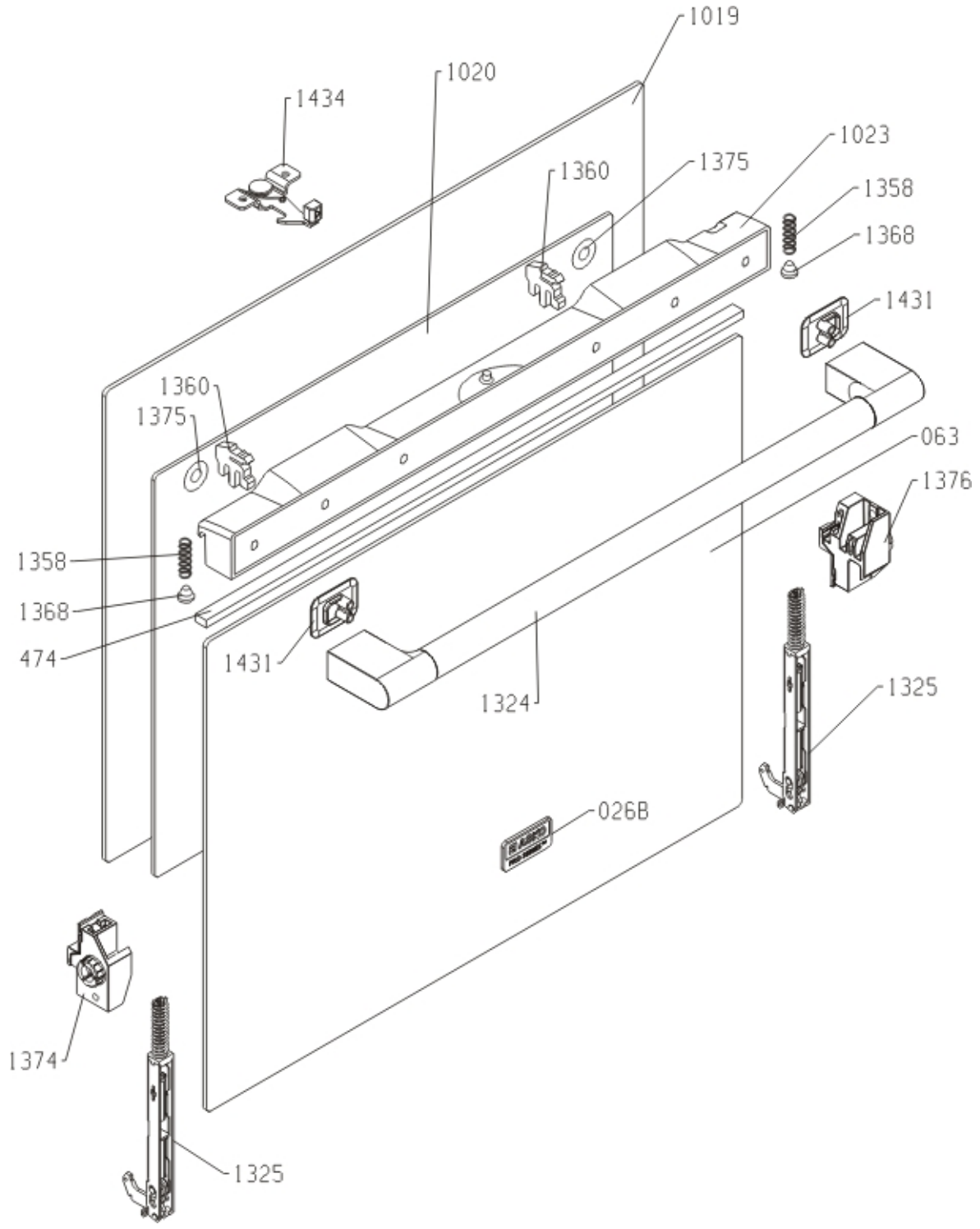
1019
1020
1434
1023
1375
1360
1358
1368
1431
1360
1375
063
1376
1358
1368
474
1431
1324
1325
026B
1374
1325

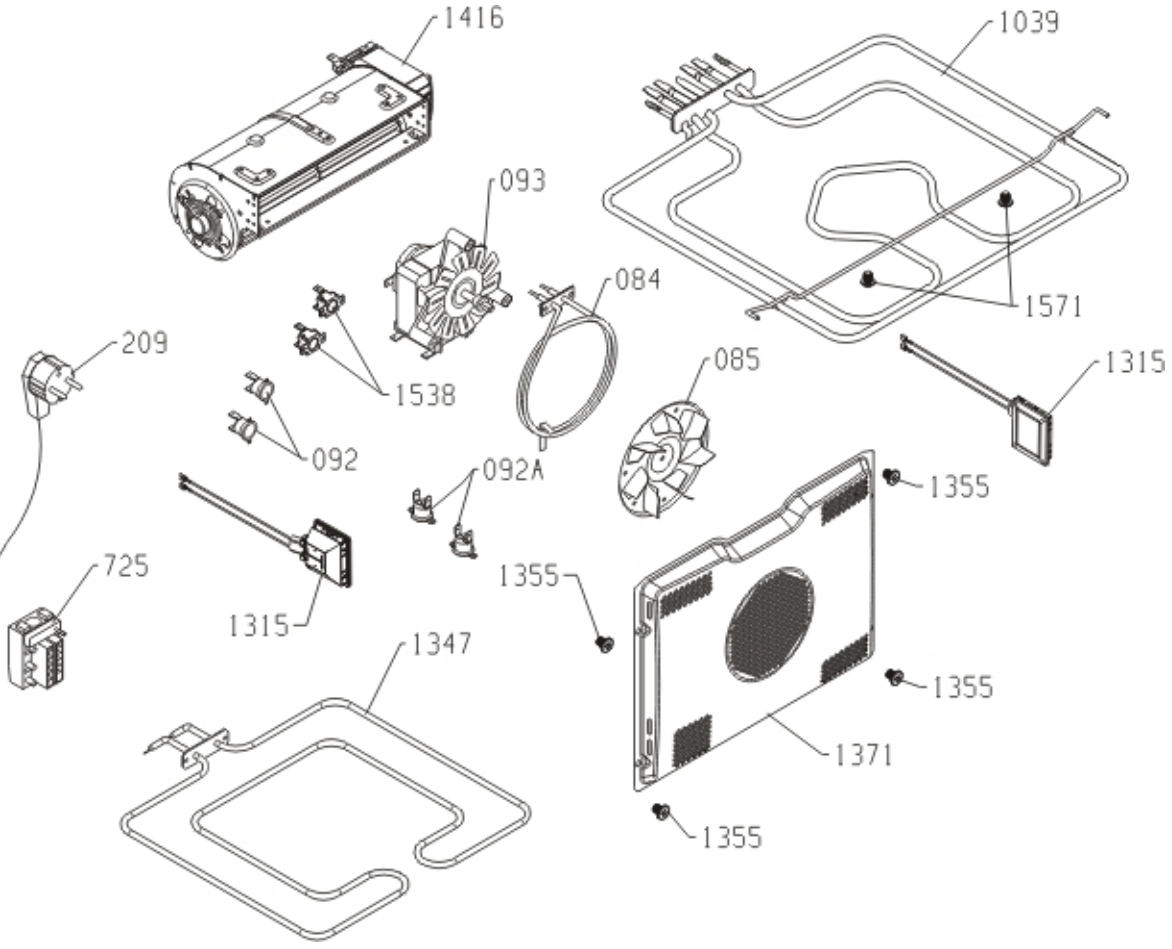
1416
1039
093
084
1571
209
1538
085
1315
092
092A
1355
725
1355
1315
1347
1355
1371
1355