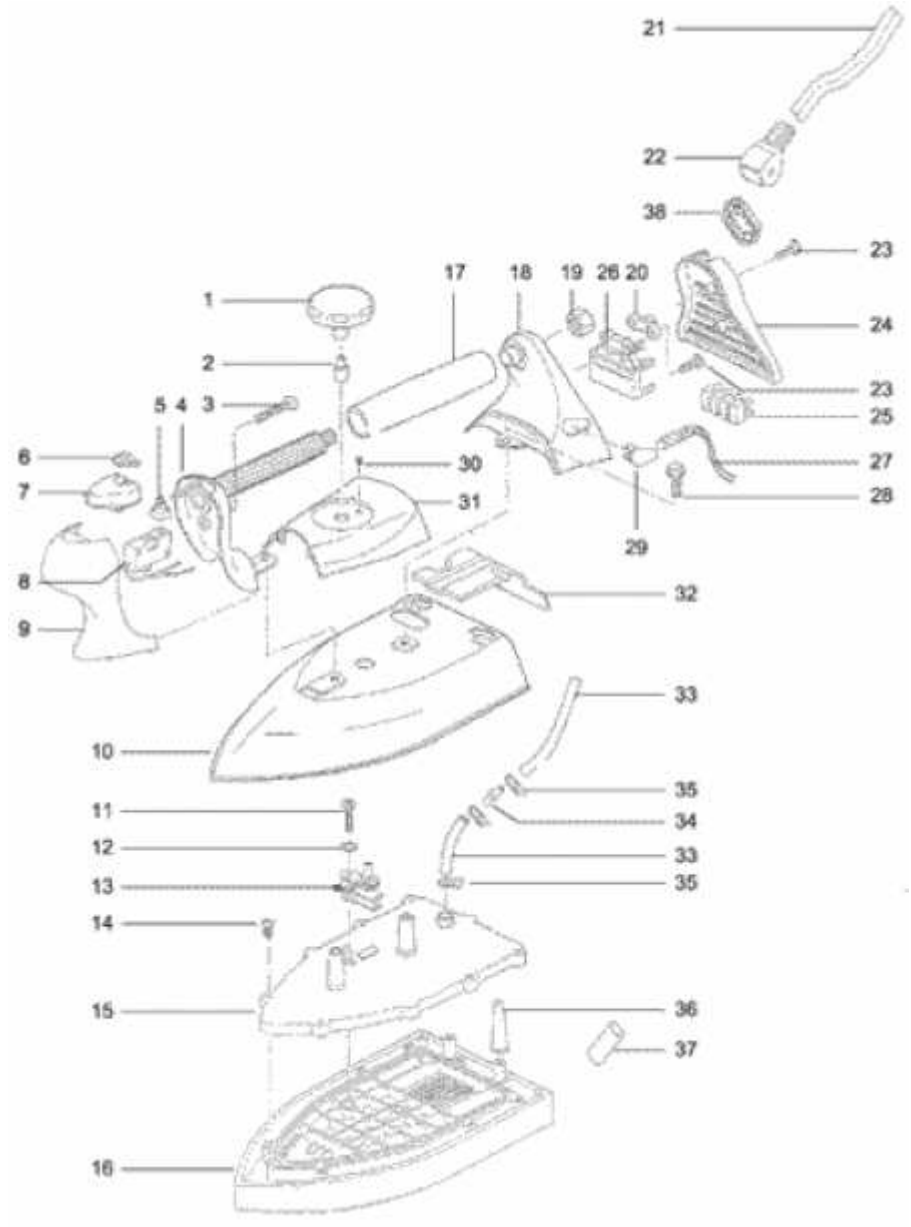
21
22
38
23
17
18
19
26
20
1
24
2
23
5
4
3
25
6
30
27
7
31
28
29
8
32
9
33
10
35
11
34
12
33
13
35
14
15
36
37
16