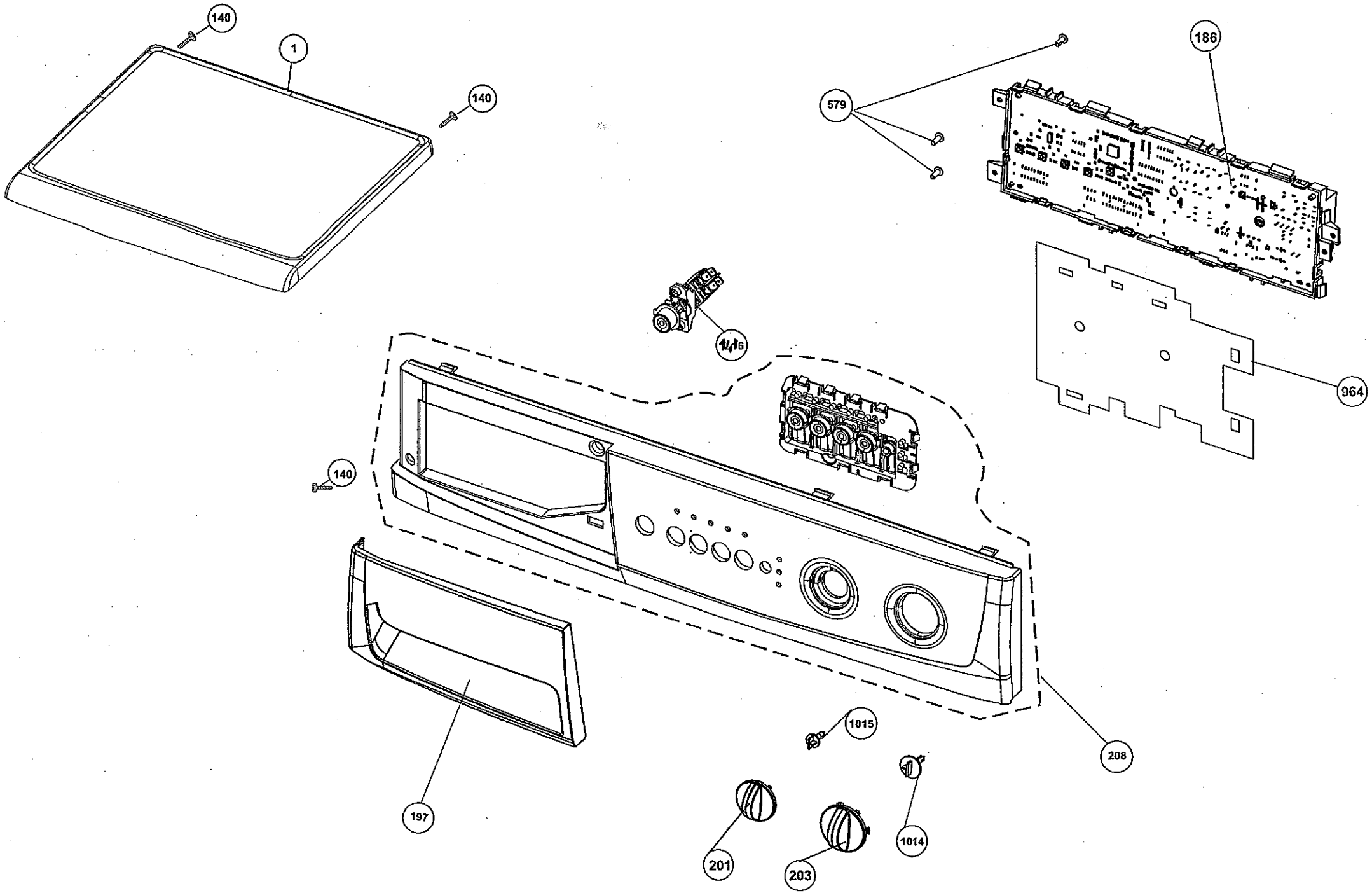
140
1
140
579
186
964
1416
140
1015
208
197
201
203
1014

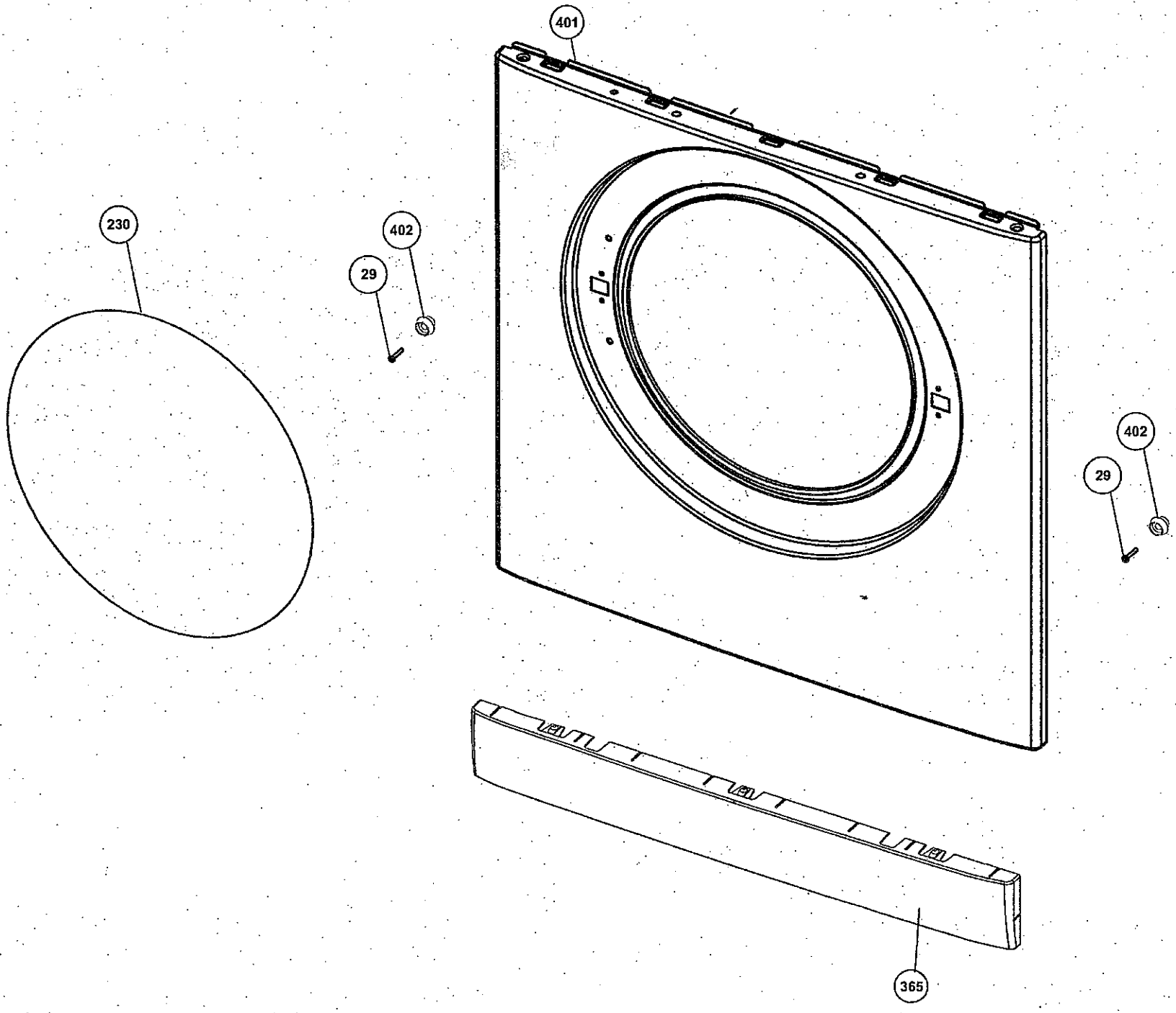
401
230
402
29
402
29
365

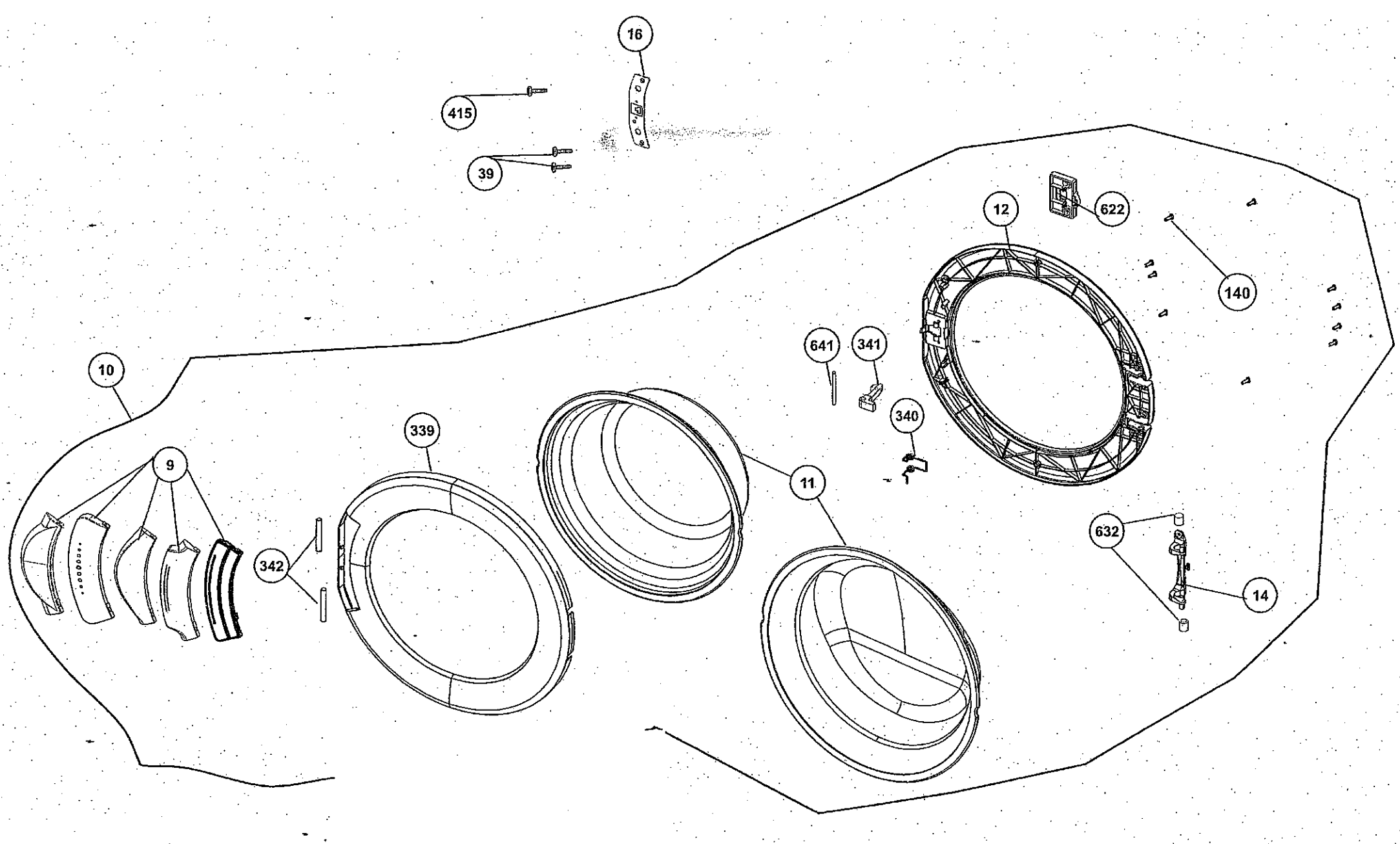
16
415
39
12
622
140
641
341
340
10
339
9
11
342
632
14

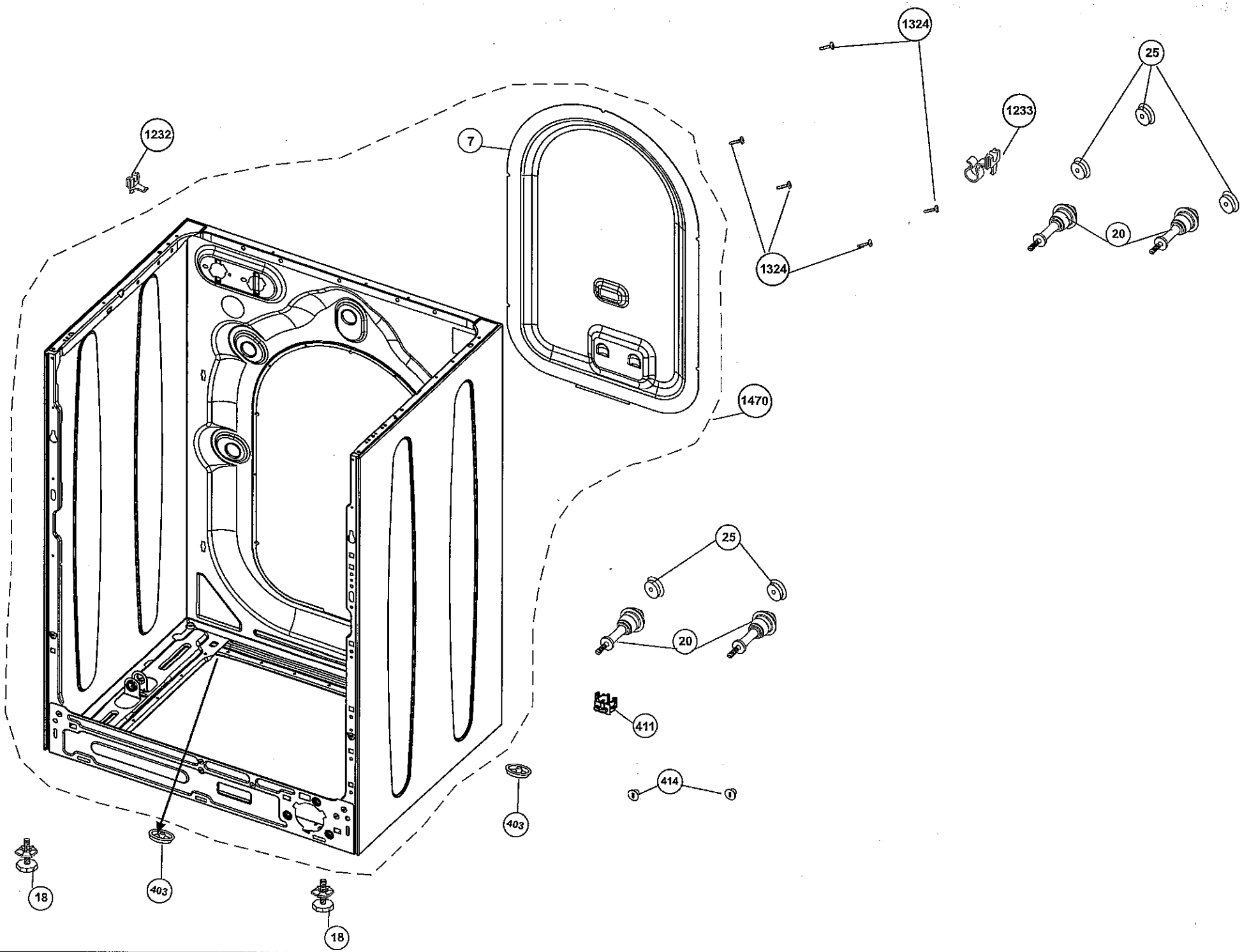
1324
25
1233
1232
7
1324
20
1470
25
20
411
414
403
18
403
18

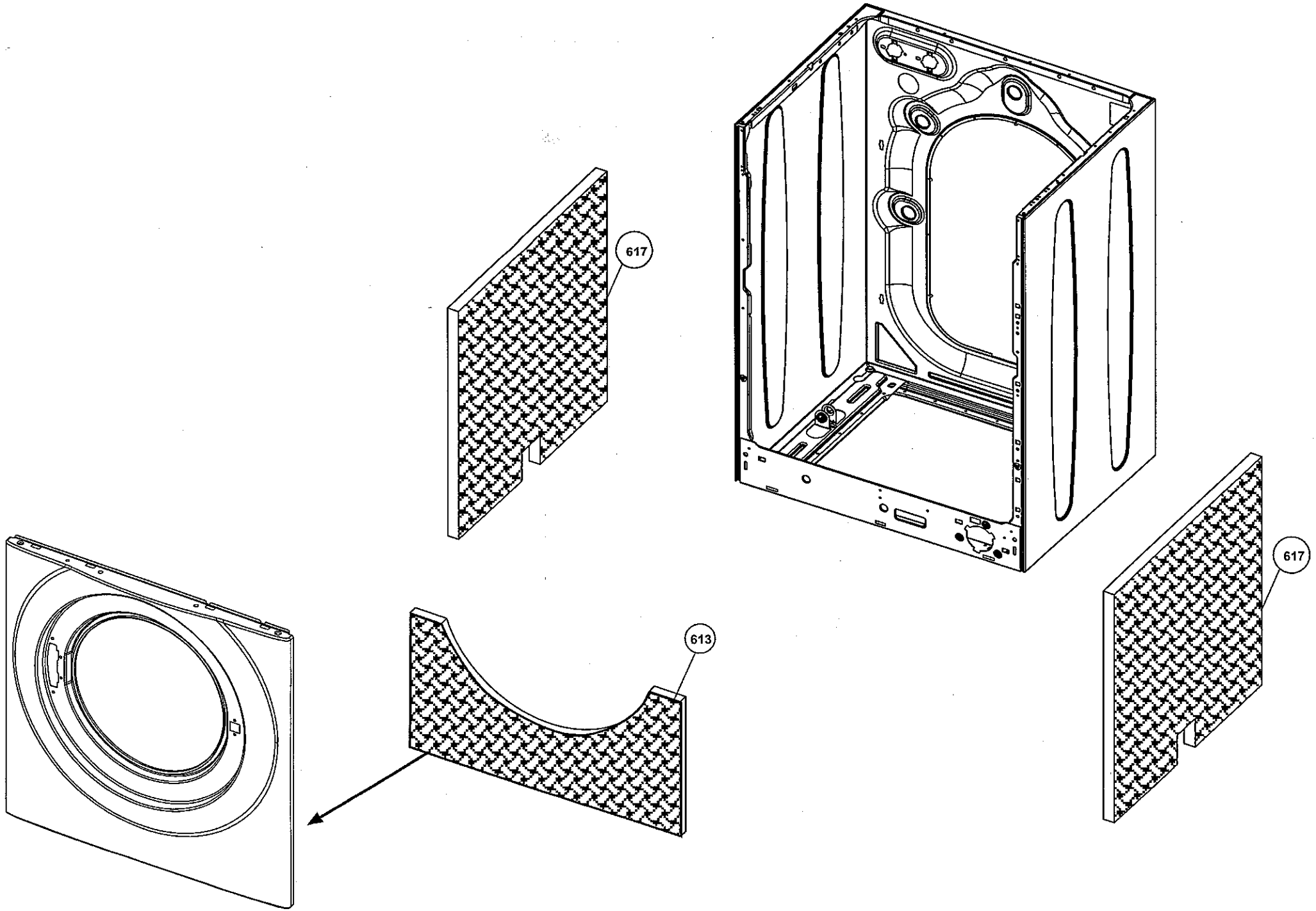
617
617
613

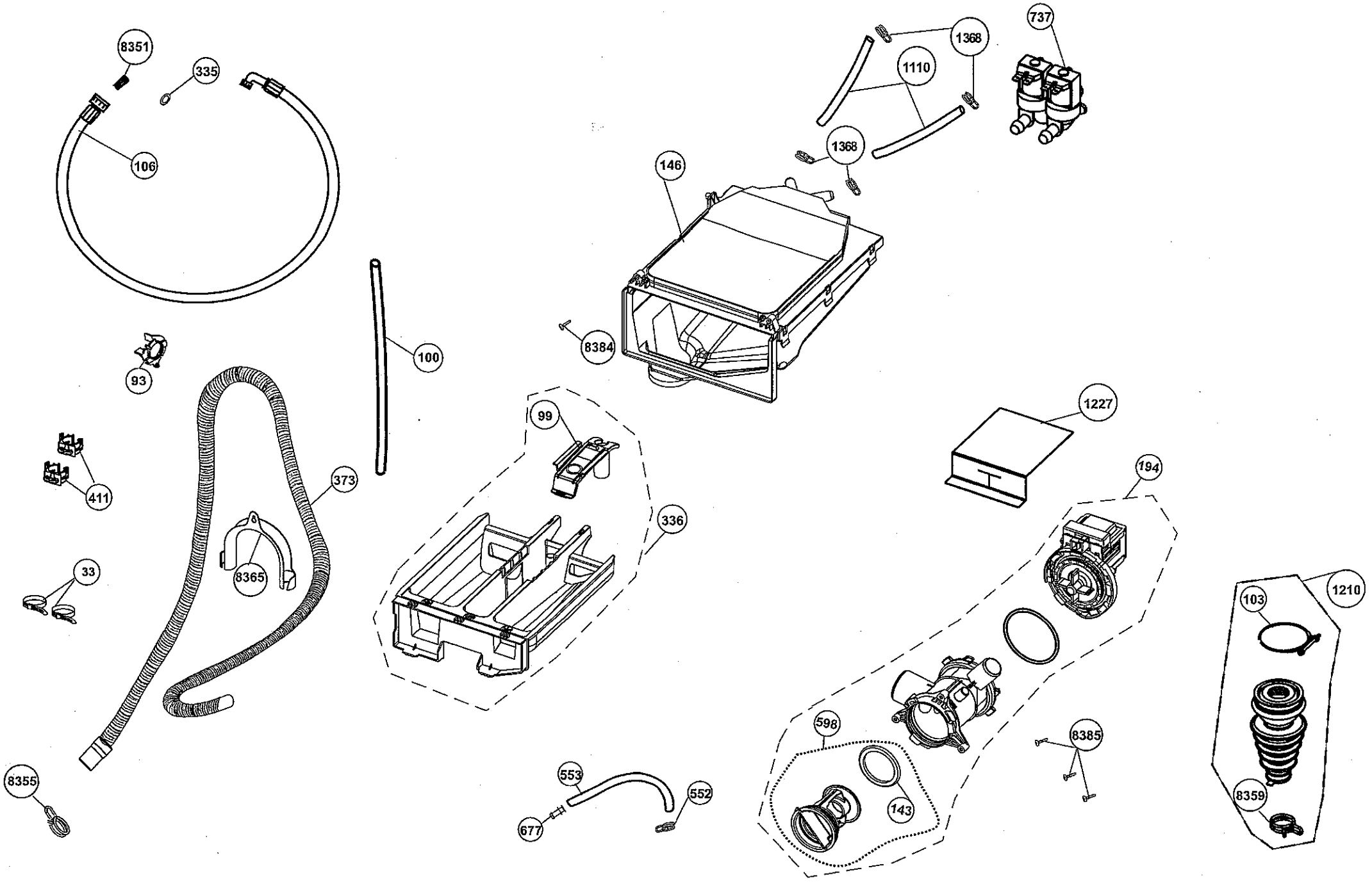
8351
335
106
93
411
33
8355
373
8365
100
146
8384
1368
1110
1368
737
99
336
1227
194
598
143
8385
553
677
552
103
1210
8359

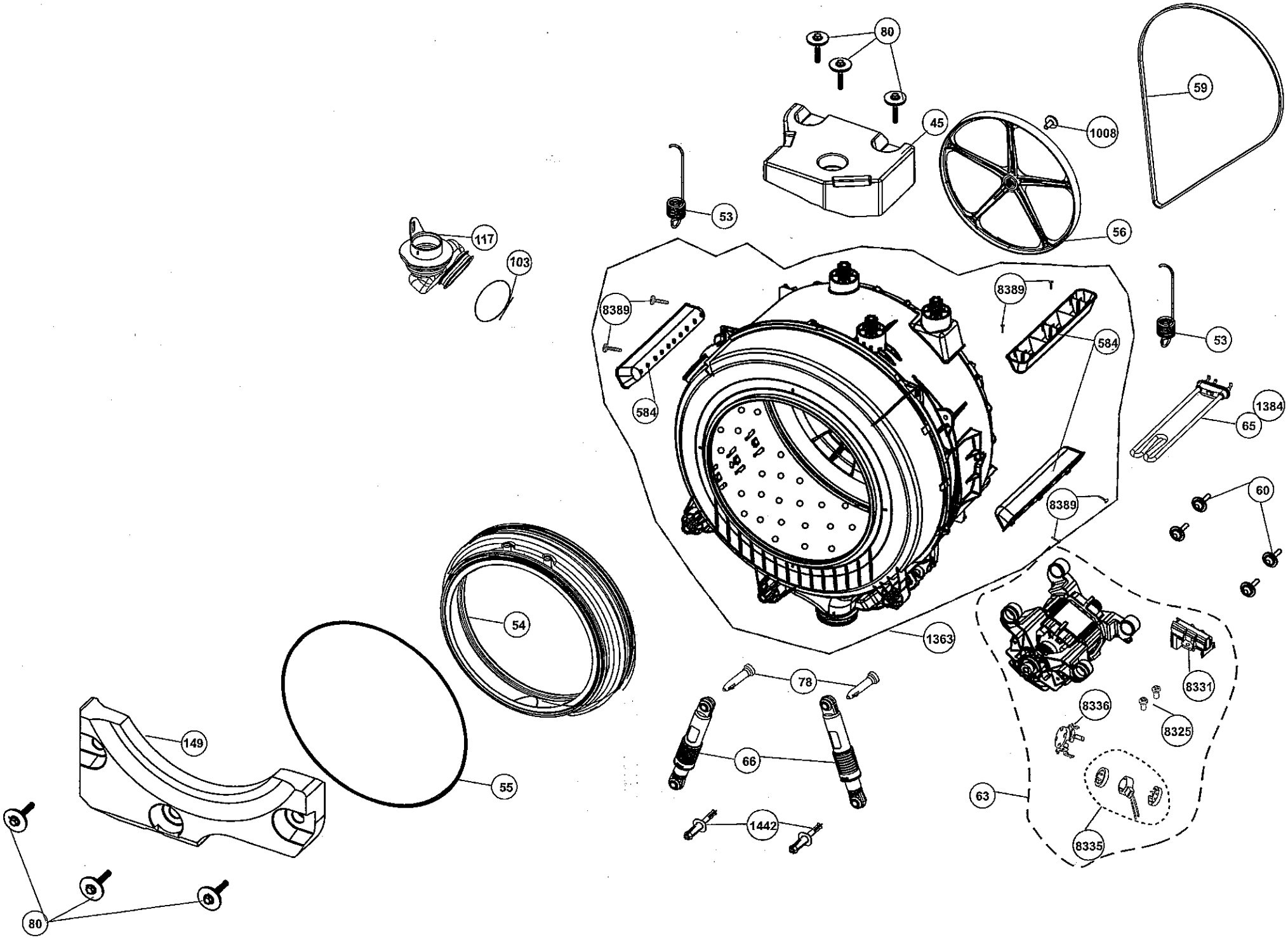
80
59
45
1008
53
56
117
103
8389
8389
584
53
584
1384
65
60
8389
54
1363
78
8331
8336
8325
149
66
55
63
1442
8335
80

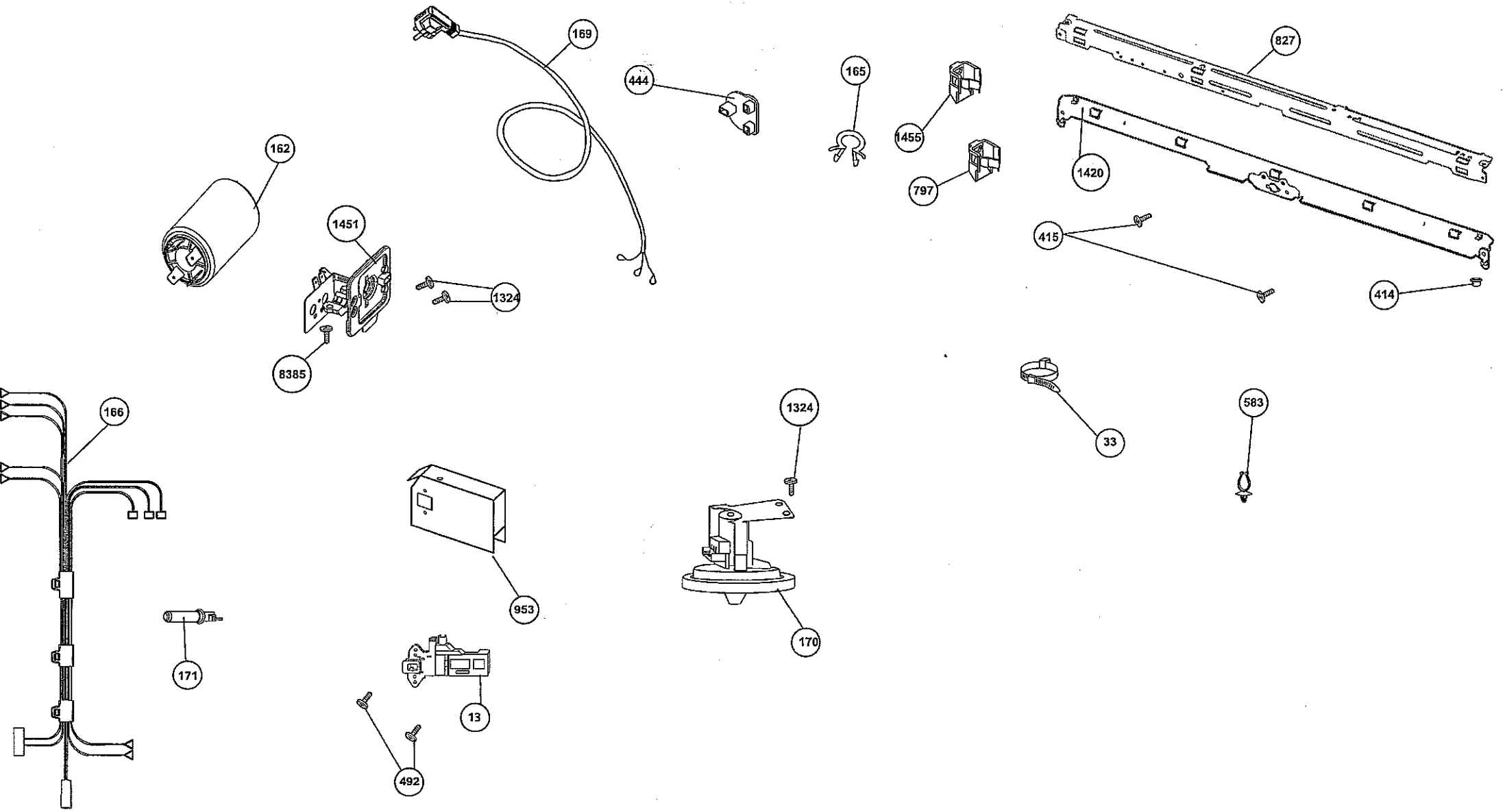
169
444
165
1455
797
827
1420
162
1451
1324
8385
415
414
166
1324
33
583
953
170
171
13
492