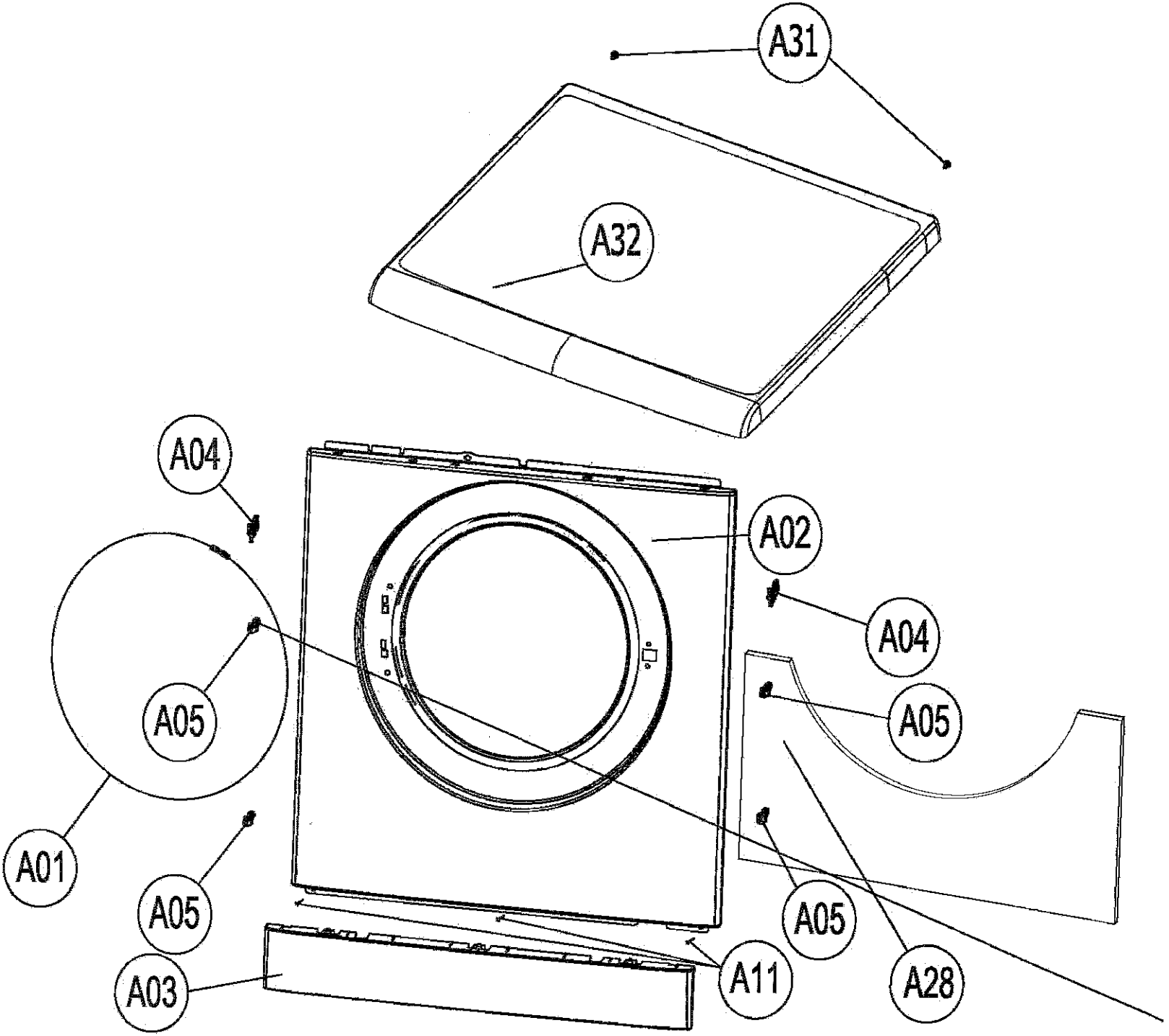
A31
A32
A04
A02
A04
A05
A05
A01
A05
A05
A03
A11
A28

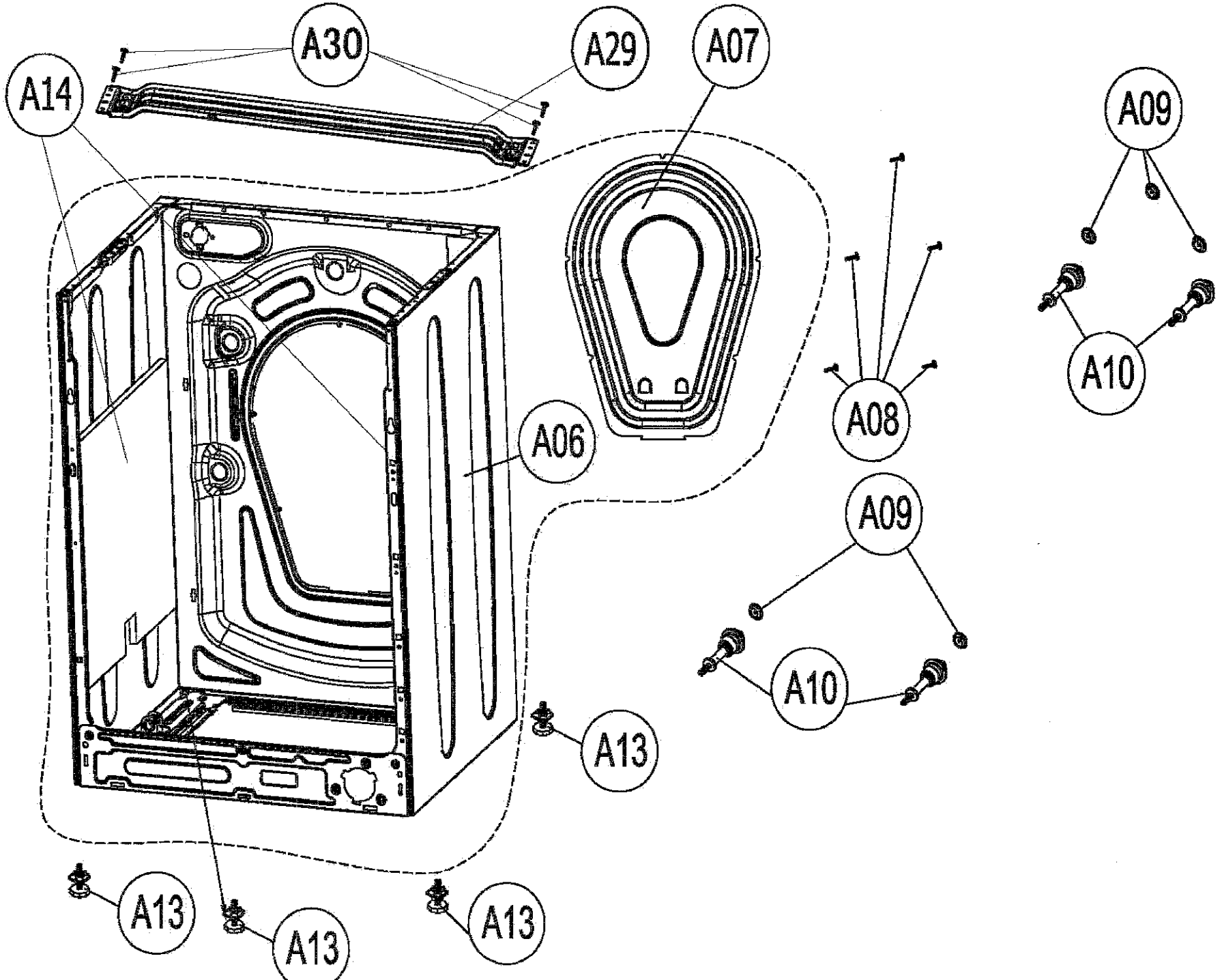
A30
A29
A07
A14
A09
A10
A08
A06
A09
A10
A13
A13
A13
A13

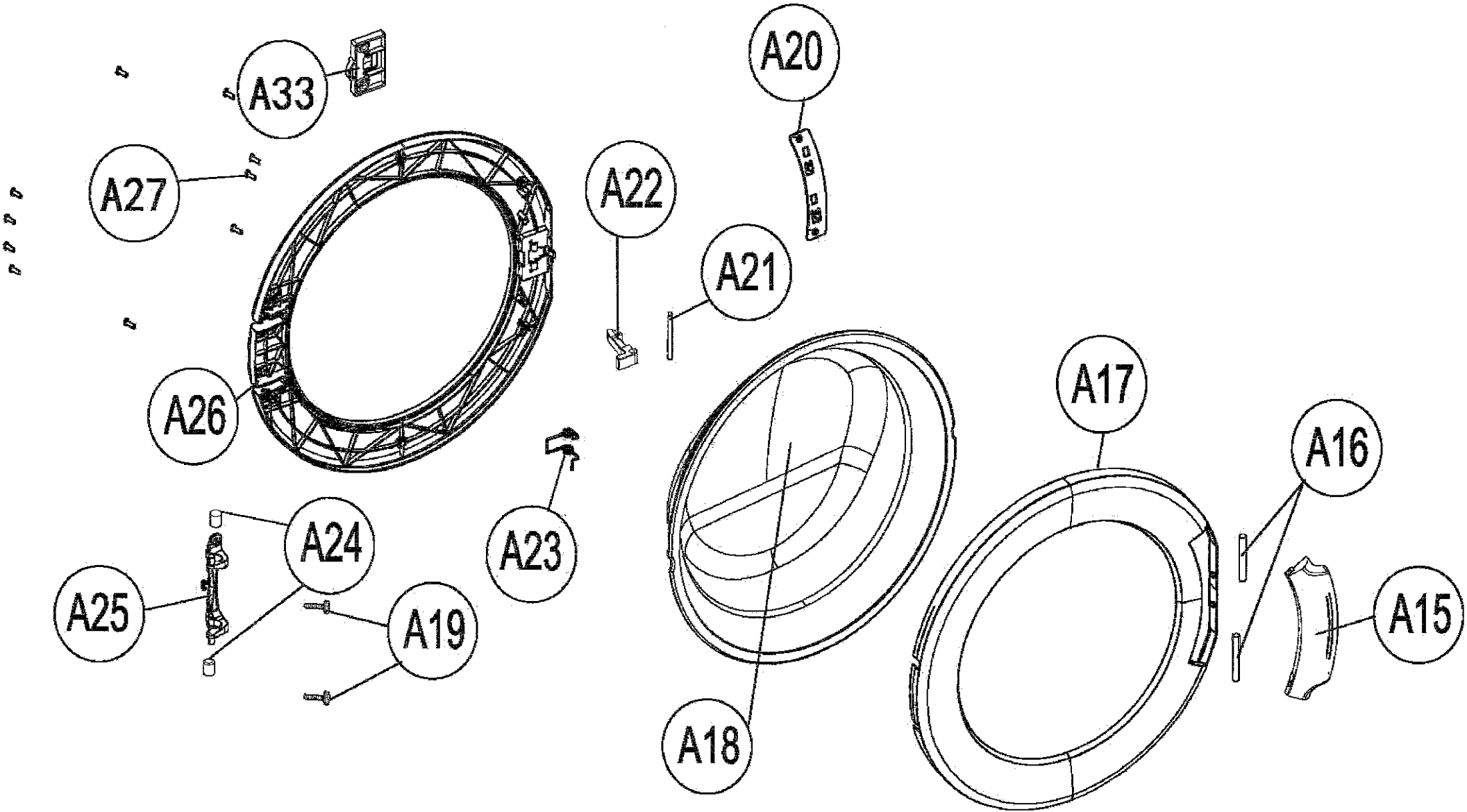
A33
A20
A27
A22
A21
A26
A17
A16
A24
A23
A25
A19
A15
A18

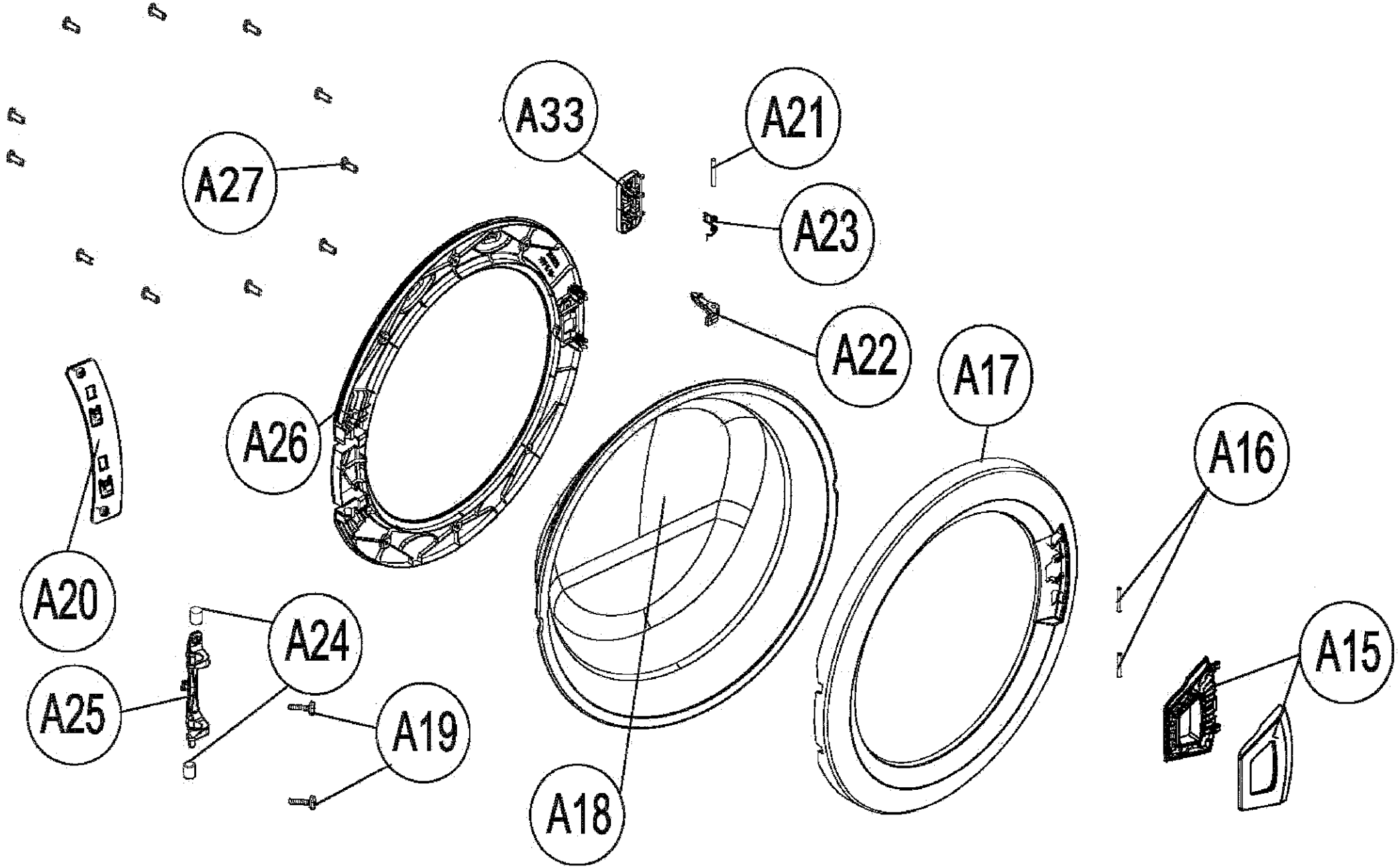
A33
A21
A27
A23
A22
A17
A26
A16
A20
A24
A15
A25
A19
A18

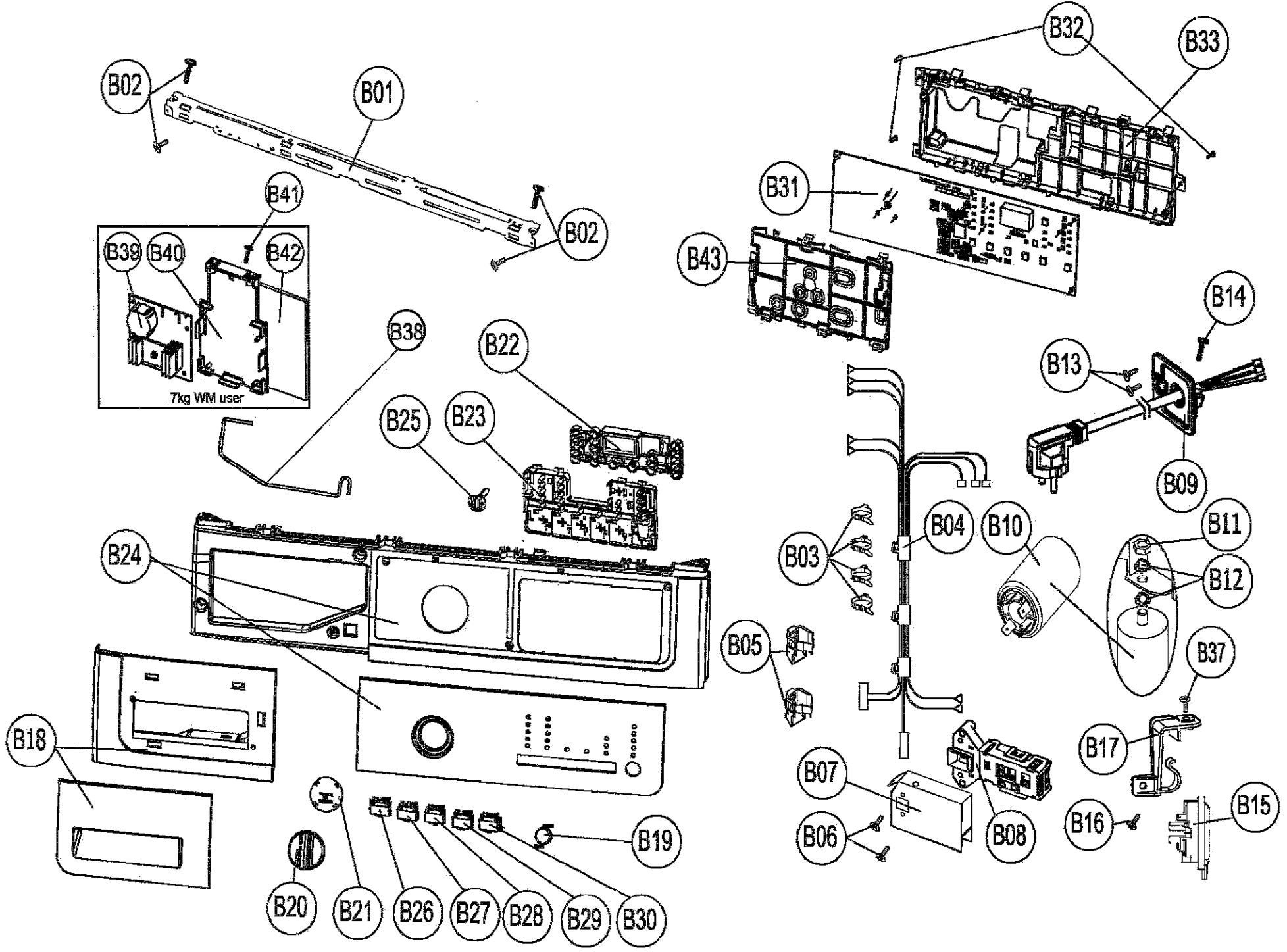
B02
B01
B02
B41
B39
B40
B42
7kg WM user
B38
B22
B25
B23
B24
B18
B20
B21
B26
B27
B28
B29
B30
B19
B32
B33
B31
B43
B14
B13
B09
B04
B10
B11
B12
B03
B05
B37
B17
B07
B06
B08
B16
B15

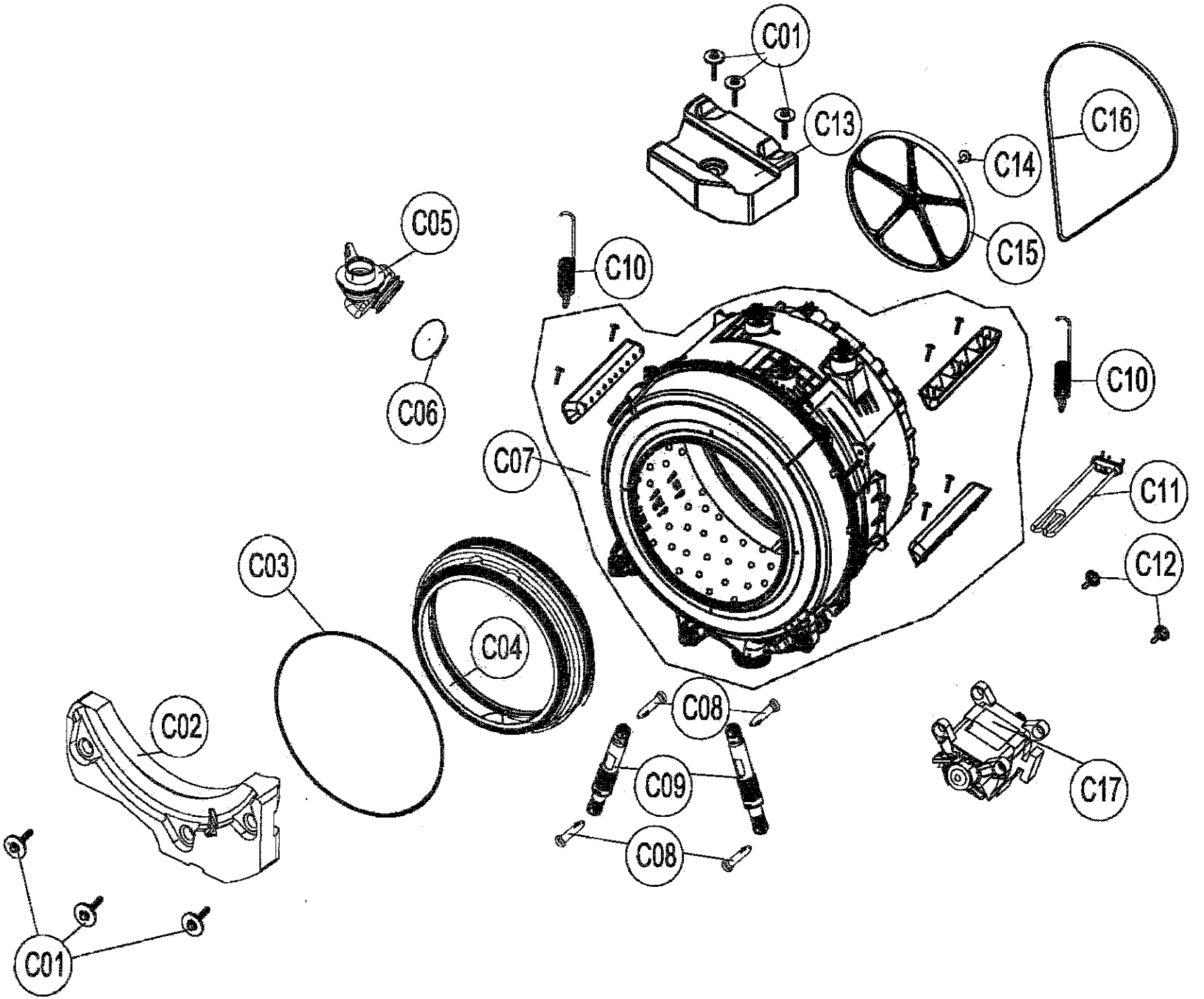
C01
C13
C14
C16
C15
C05
C10
C06
C10
C07
C11
C12
C03
C04
C08
C02
C09
C17
C08
C01

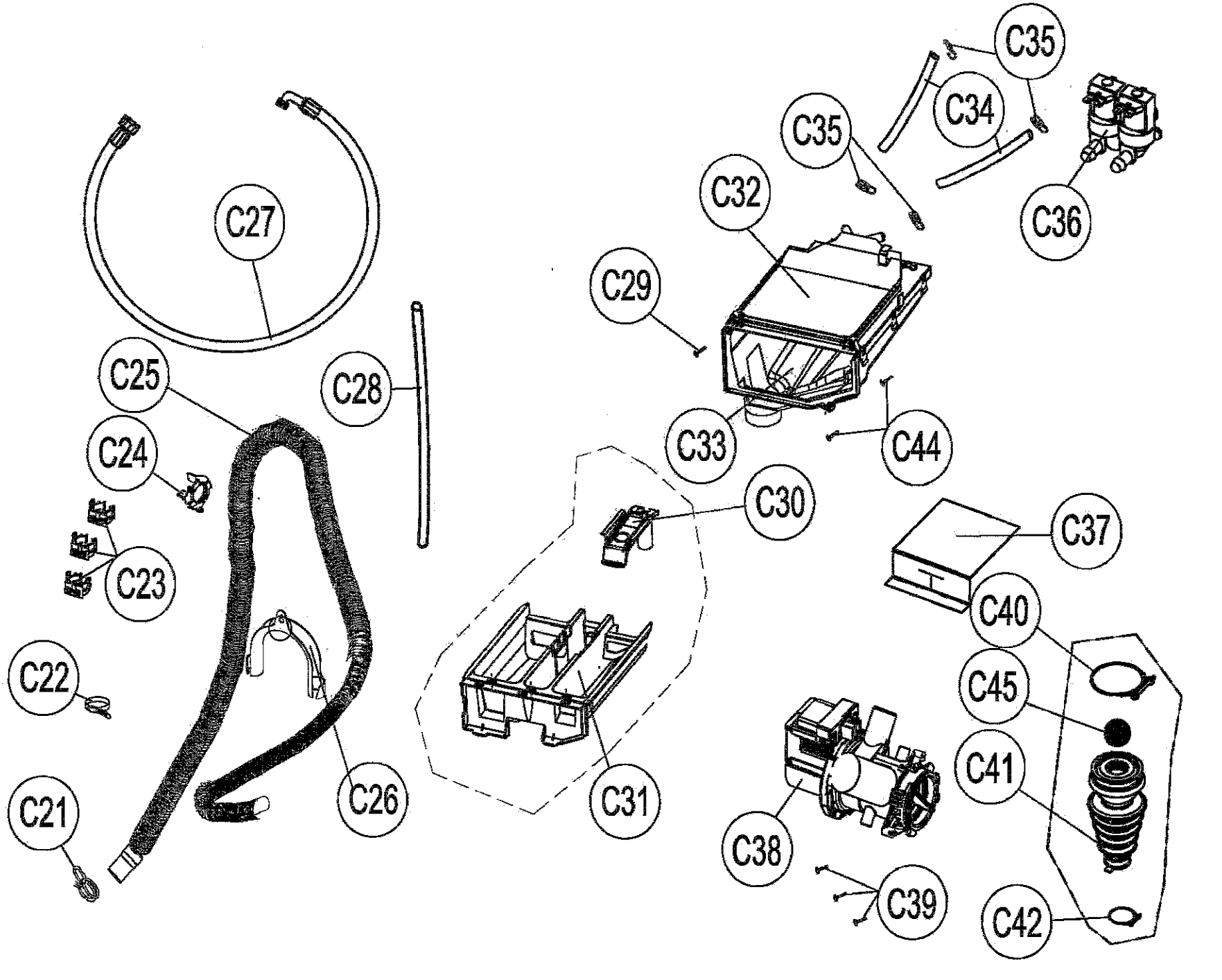
C35
C34
C35
C36
C32
C27
C29
C28
C25
C33
C44
C24
C30
C37
C23
C40
C22
C45
C41
C26
C31
C21
C38
C39
C42