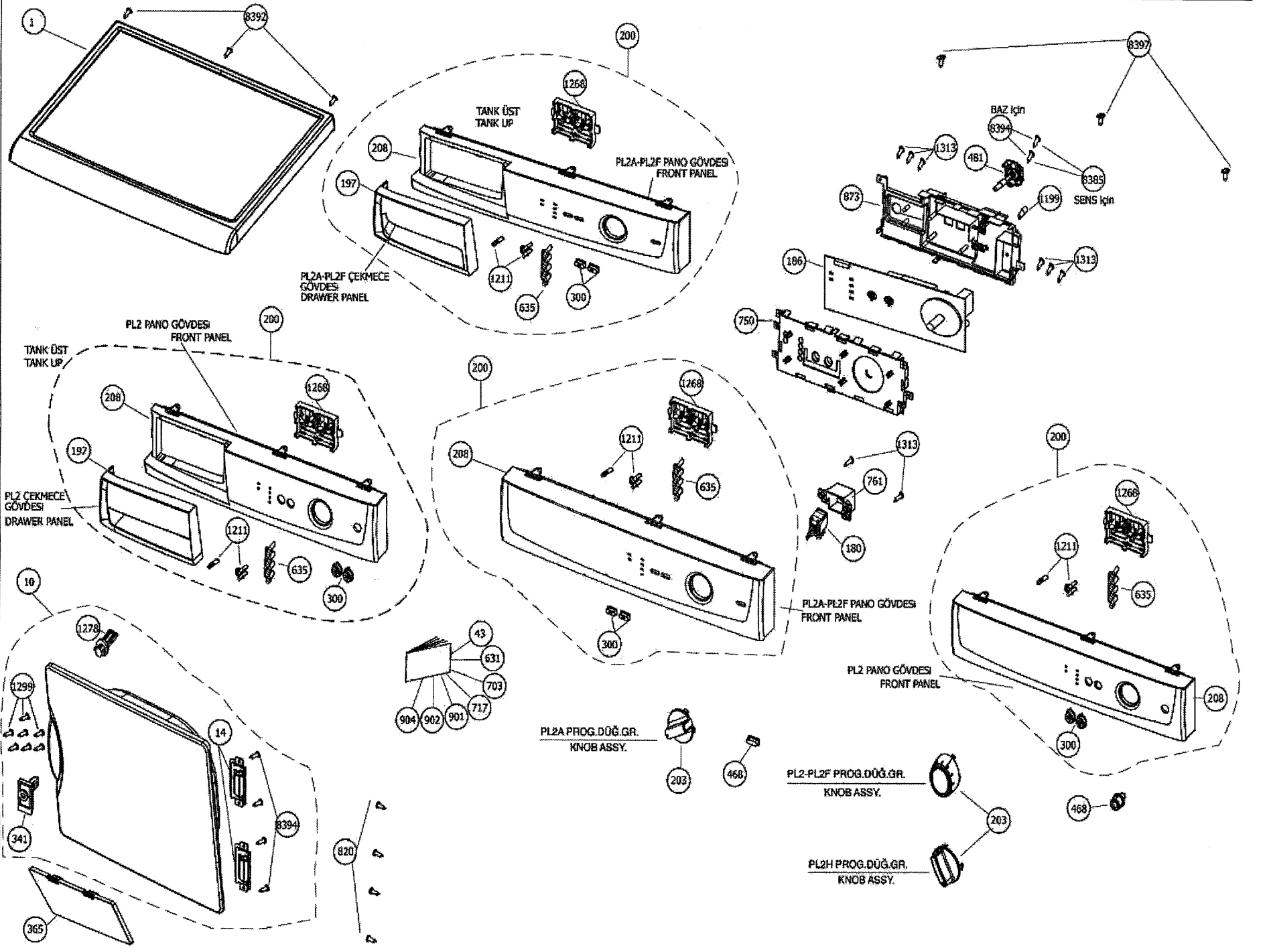
1
8392
200
1268
TANK ÜST
TANK UP
208
197
PL2A-PL2F PANO GÖVDESI
FRONT PANEL
PL2A-PL2F ÇEKMECE
GÖVDESI
DRAWER PANEL
1211
635
300
8397
BAZ Için
8394
1313
481
8385
SENS Için
873
1199
186
750
PL2 PANO GÖVDESI
FRONT PANEL
TANK ÜST
TANK UP
PL2 ÇEKMECE
GÖVDESI
DRAWER PANEL
761
180
PL2A-PL2F PANO GÖVDESI
FRONT PANEL
PL2 PANO GÖVDESI
FRONT PANEL
10
1278
1299
14
341
365
820
43
631
703
904
902
901
717
PL2A PROG.DÜĞ.GR.
KNOB ASSY.
203
468
PL2-PL2F PROG.DÜĞ.GR.
KNOB ASSY.
PL2H PROG.DÜĞ.GR.
KNOB ASSY.

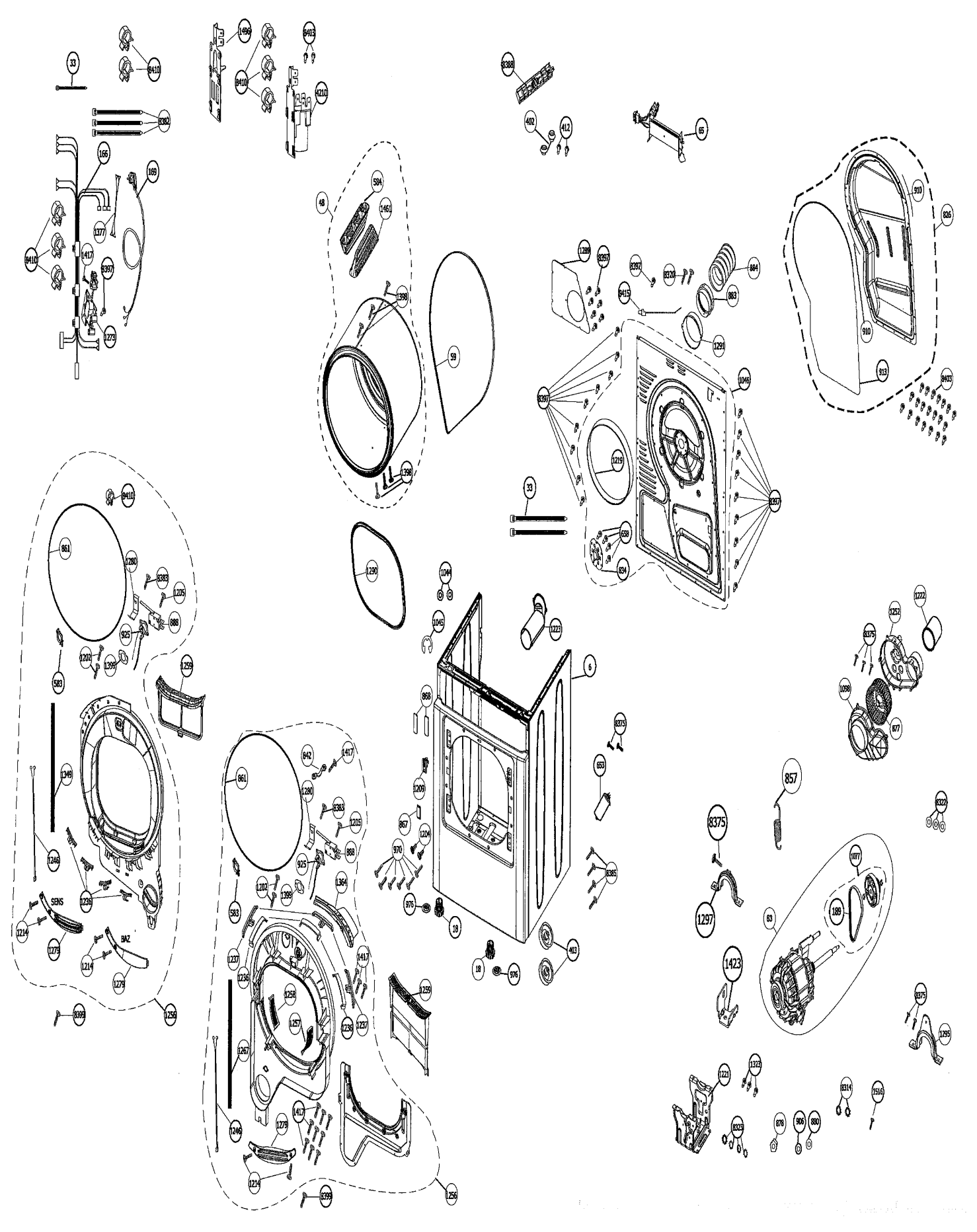
33
9410
9382
166
169
1377
1417
9397
1279
1496
9403
4210
9388
402
412
65
48
584
1461
1398
59
1288
9397
9320
884
863
9415
1291
1046
910
926
913
9403
1219
1290
658
634
861
1280
9383
1205
888
925
1202
1398
583
1259
1349
1246
1239
SENS
1214
1279
BAZ
1256
9399
842
1417
1364
1237
1236
1258
1257
1267
1044
1045
1223
6
868
1209
857
1204
970
976
18
403
653
9385
1252
1222
1098
877
8375
1077
1189
63
1297
1423
1295
1221
1323
8329
878
906
880
8314
1516