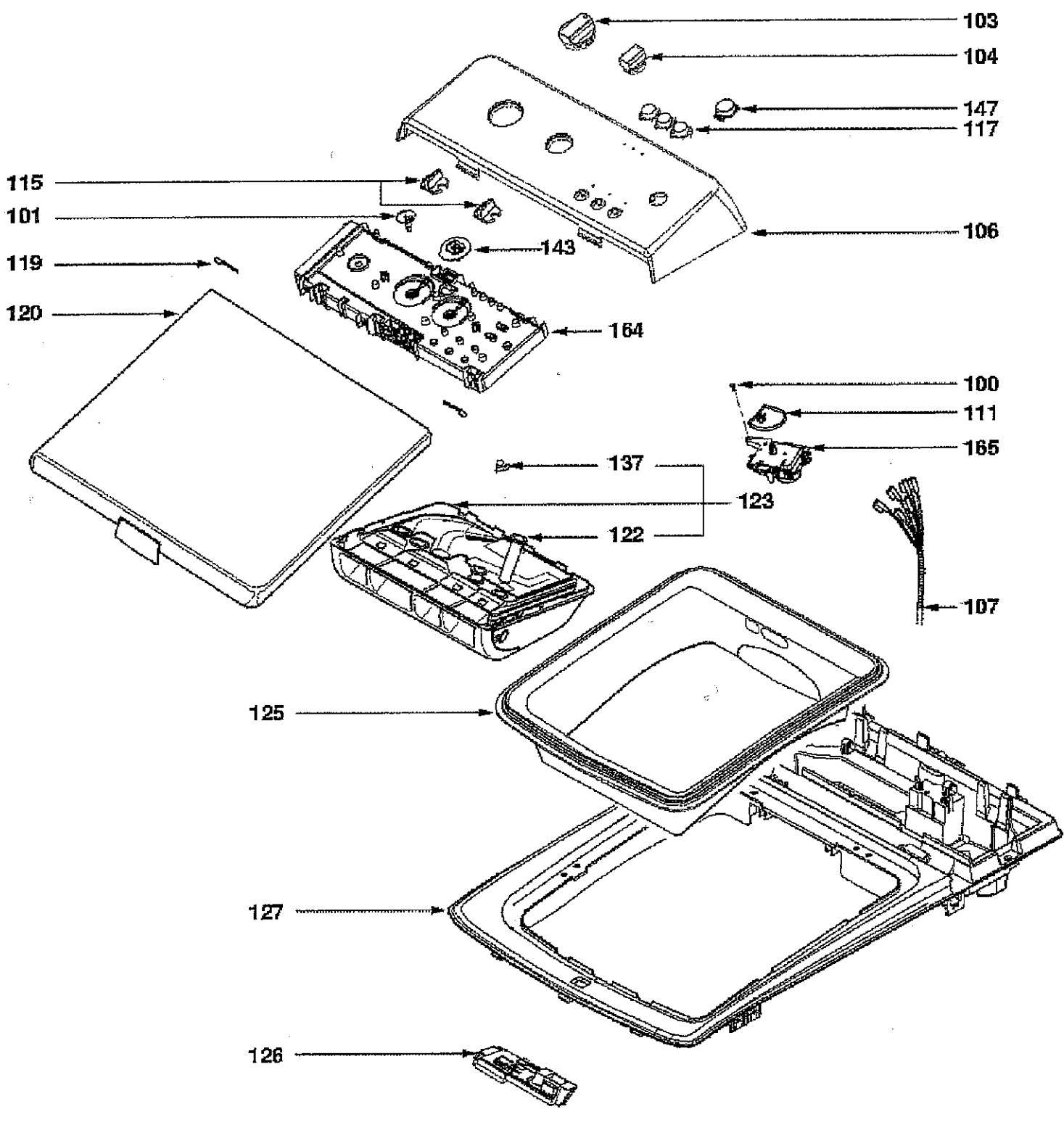
103
104
147
117
115
101
106
143
119
120
164
100
111
165
137
123
122
107
125
127
126

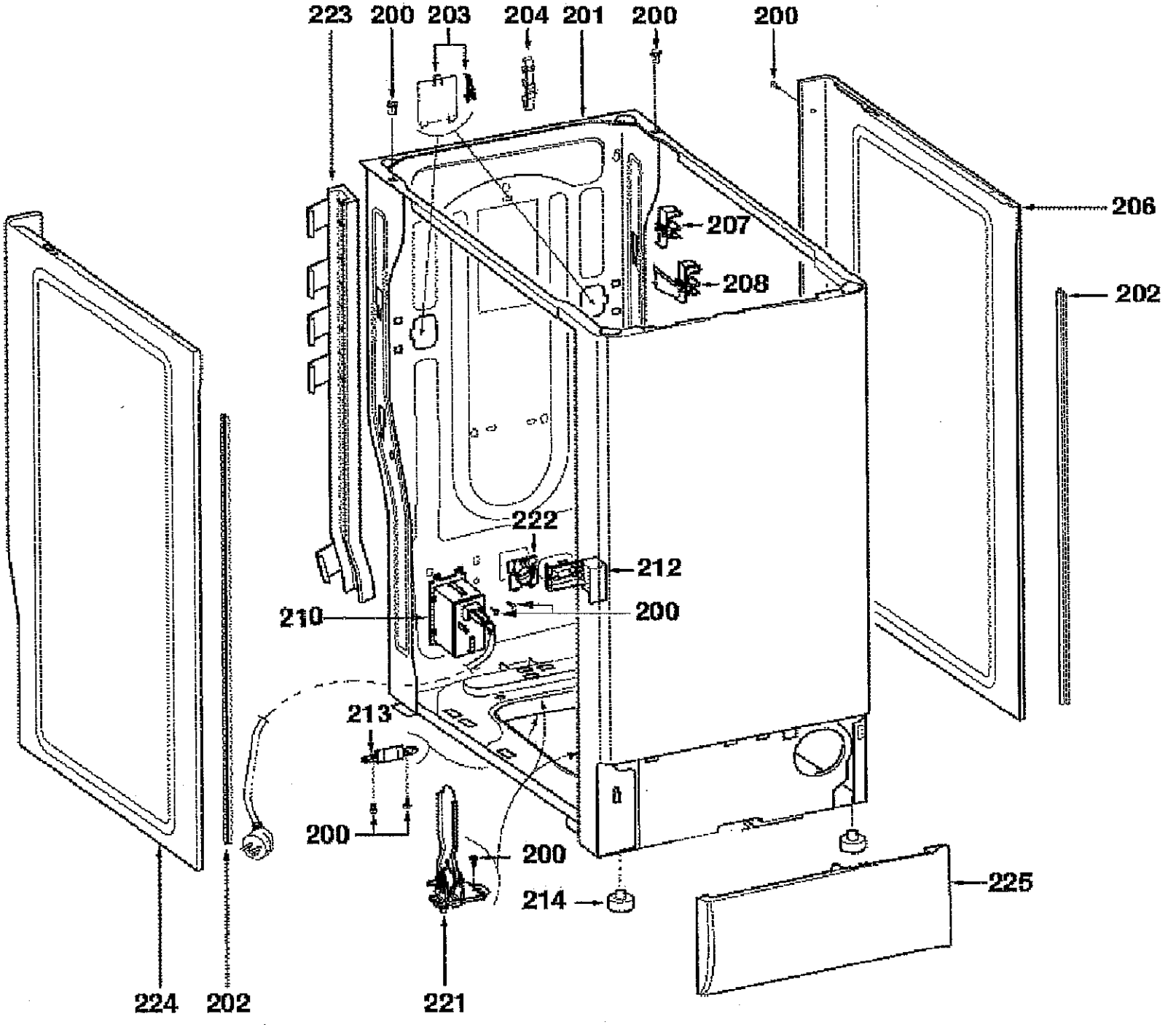
223
200
203
204
201
200
200
206
207
208
202
222
212
210
200
213
200
200
214
225
224
202
221

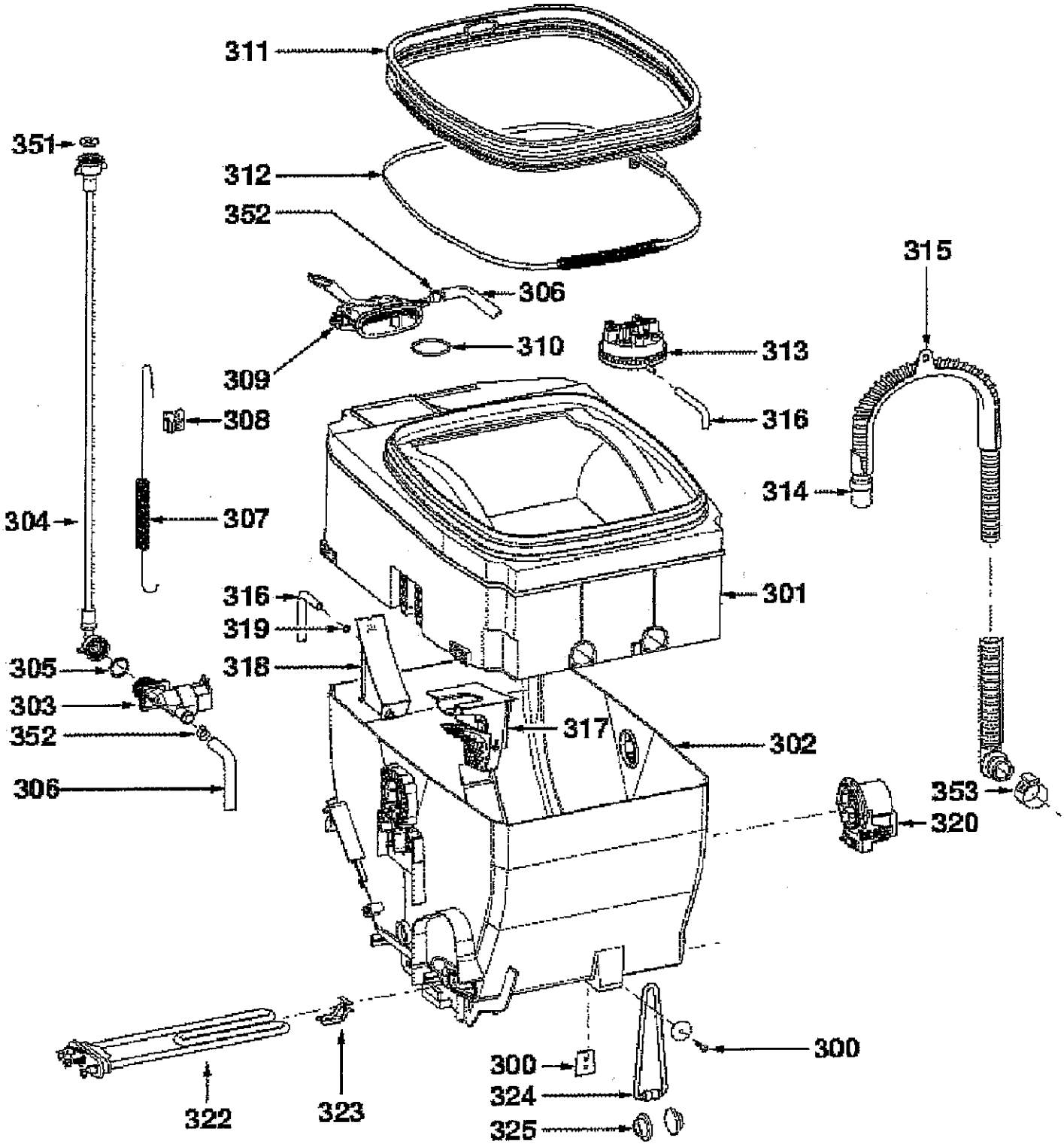
311
351
312
352
306
315
310
313
309
308
316
314
304
307
301
316
319
305
318
303
317
352
302
306
353
320
300
300
324
322
323
325

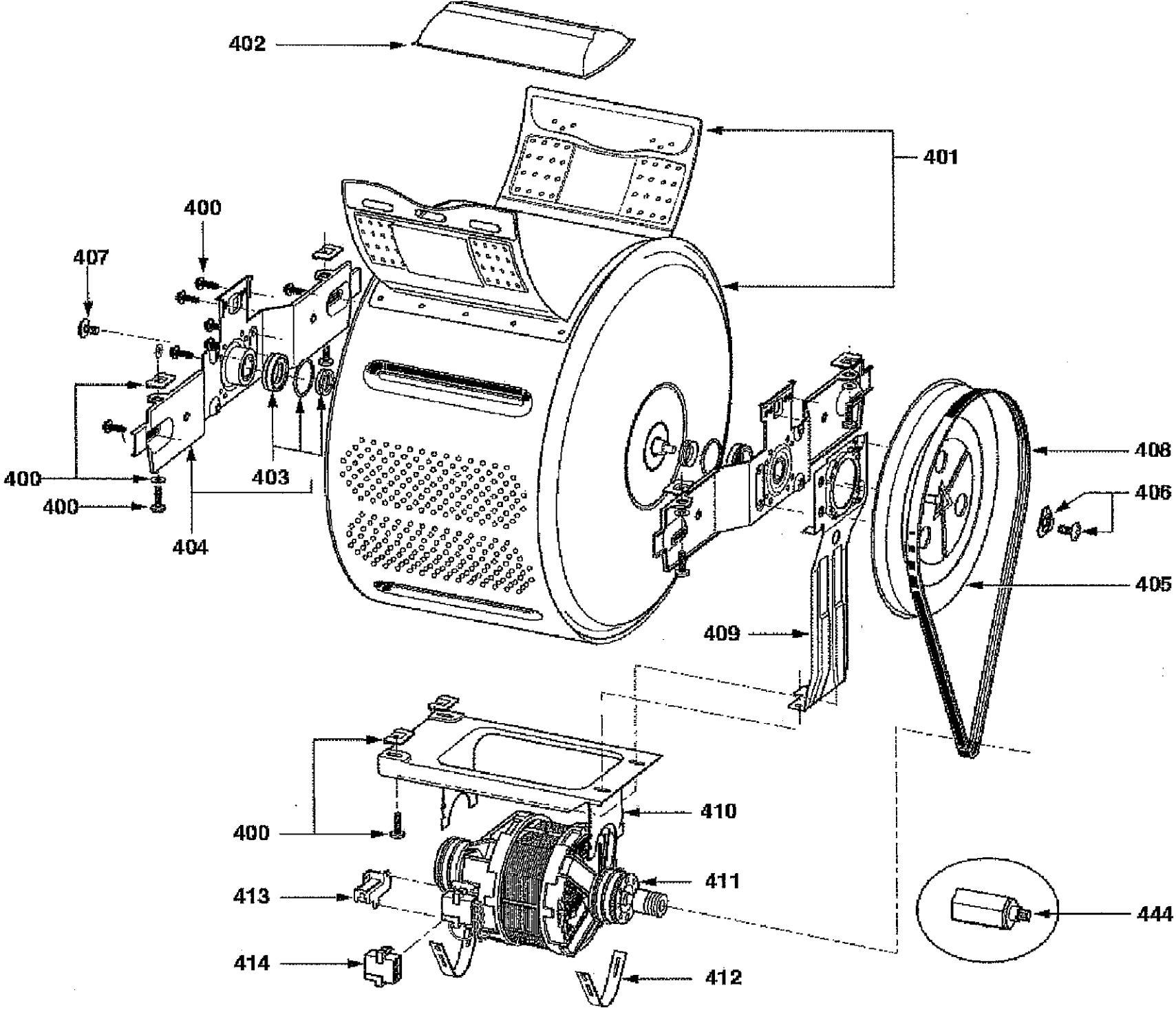
402
401
400
407
400
400
403
404
408
406
405
409
410
400
411
413
414
412
444