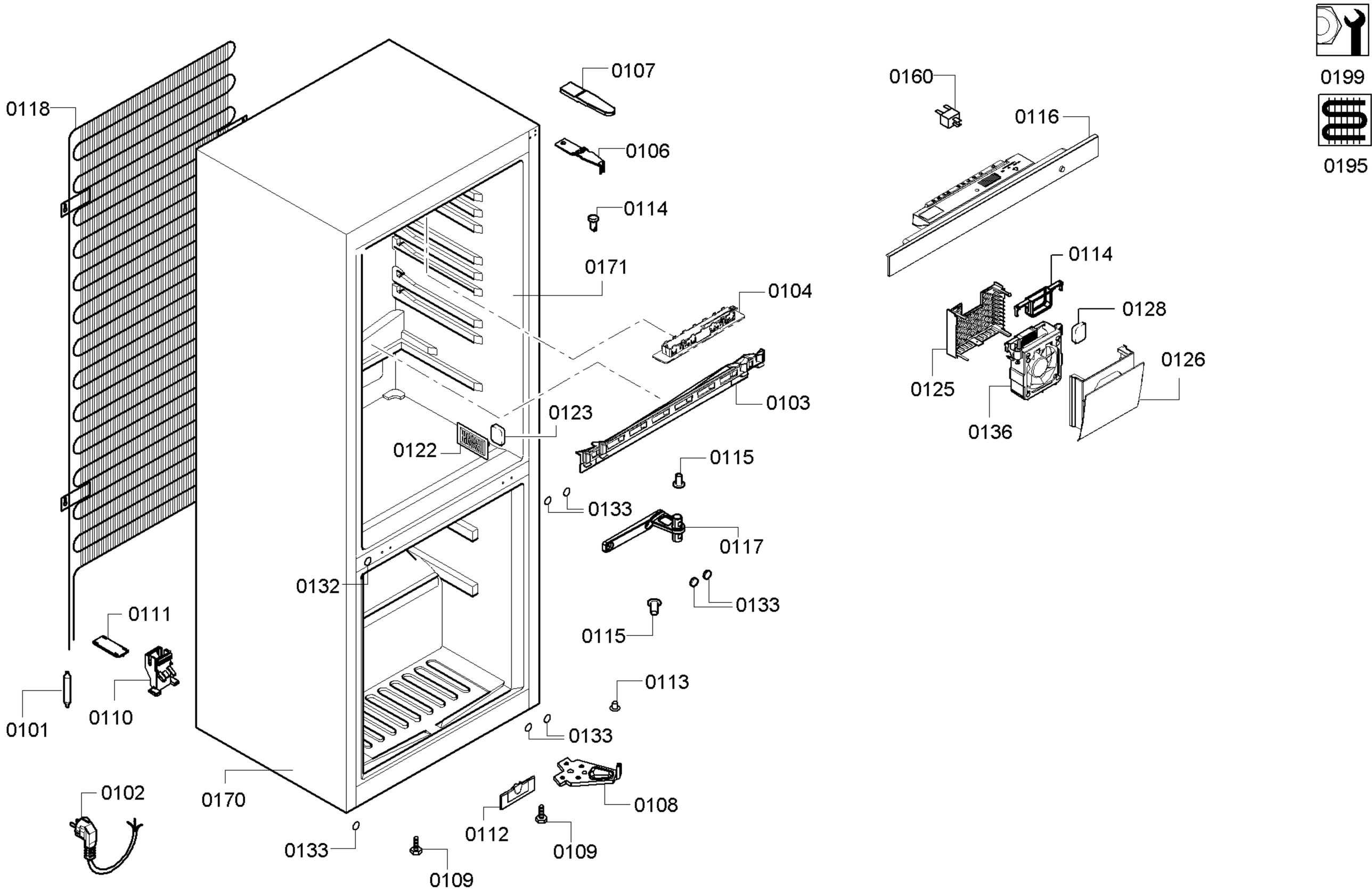
0199
0195
0118
0107
0106
0114
0171
0104
0103
0123
0122
0115
0133
0117
0132
0133
0115
0111
0110
0101
0113
0133
0102
0170
0108
0112
0109
0133
0109
0160
0116
0114
0128
0126
0125
0136

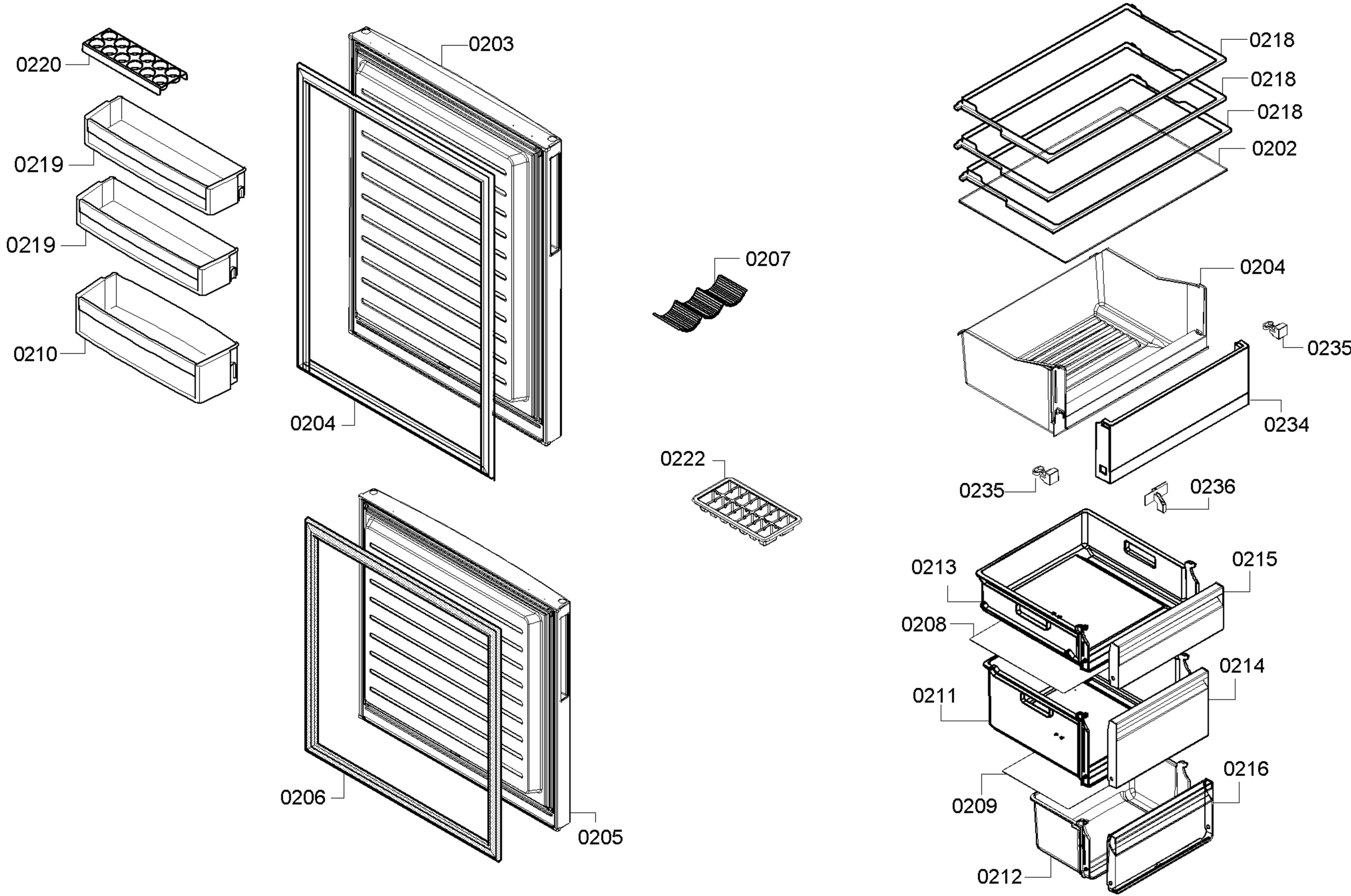
0220
0219
0219
0210
0203
0204
0207
0222
0206
0205
0218
0218
0218
0202
0204
0235
0234
0235
0236
0213
0215
0208
0214
0211
0216
0209
0212

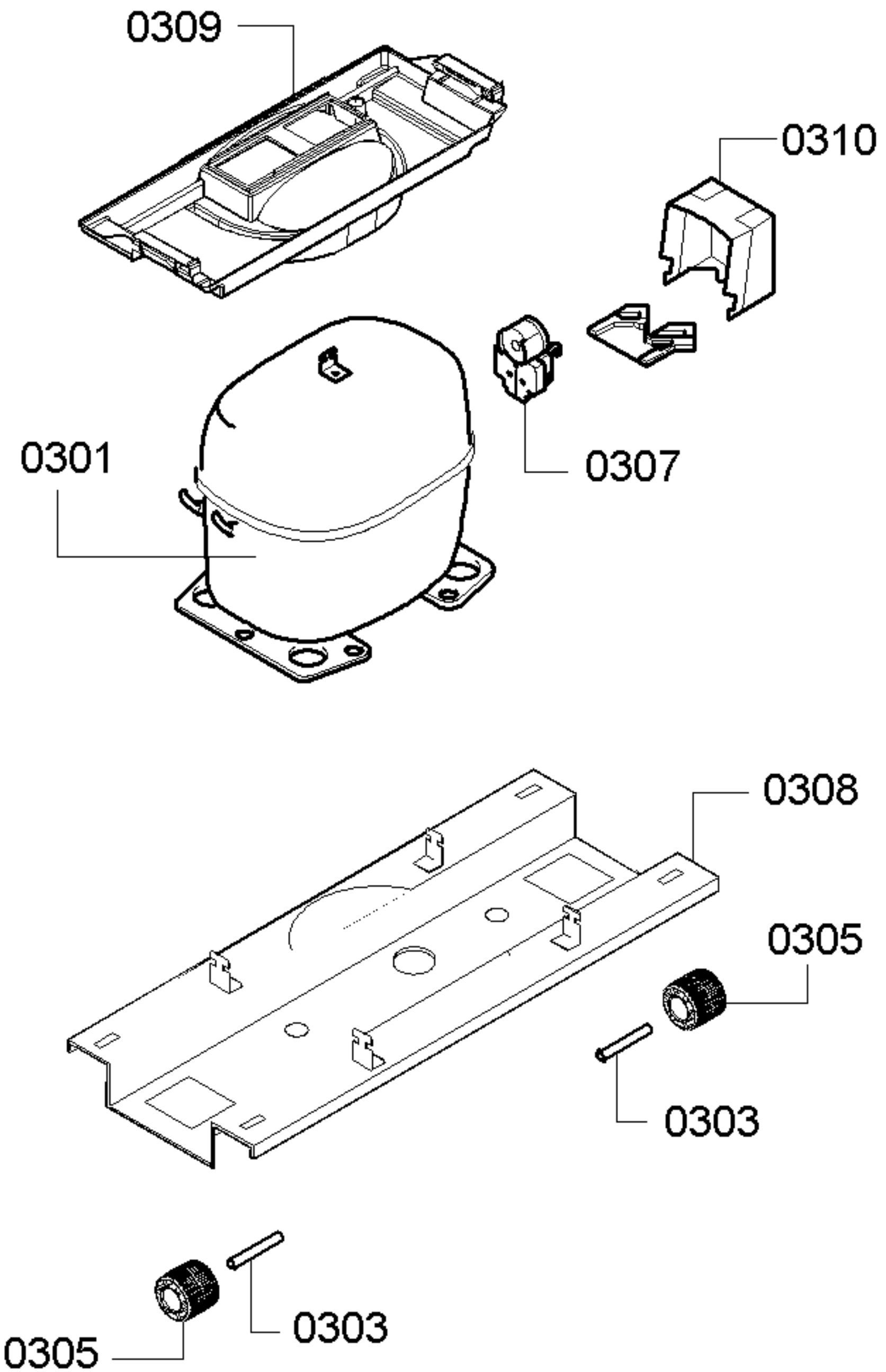
0309
0310
0307
0301
0308
0305
0303
0303
0305