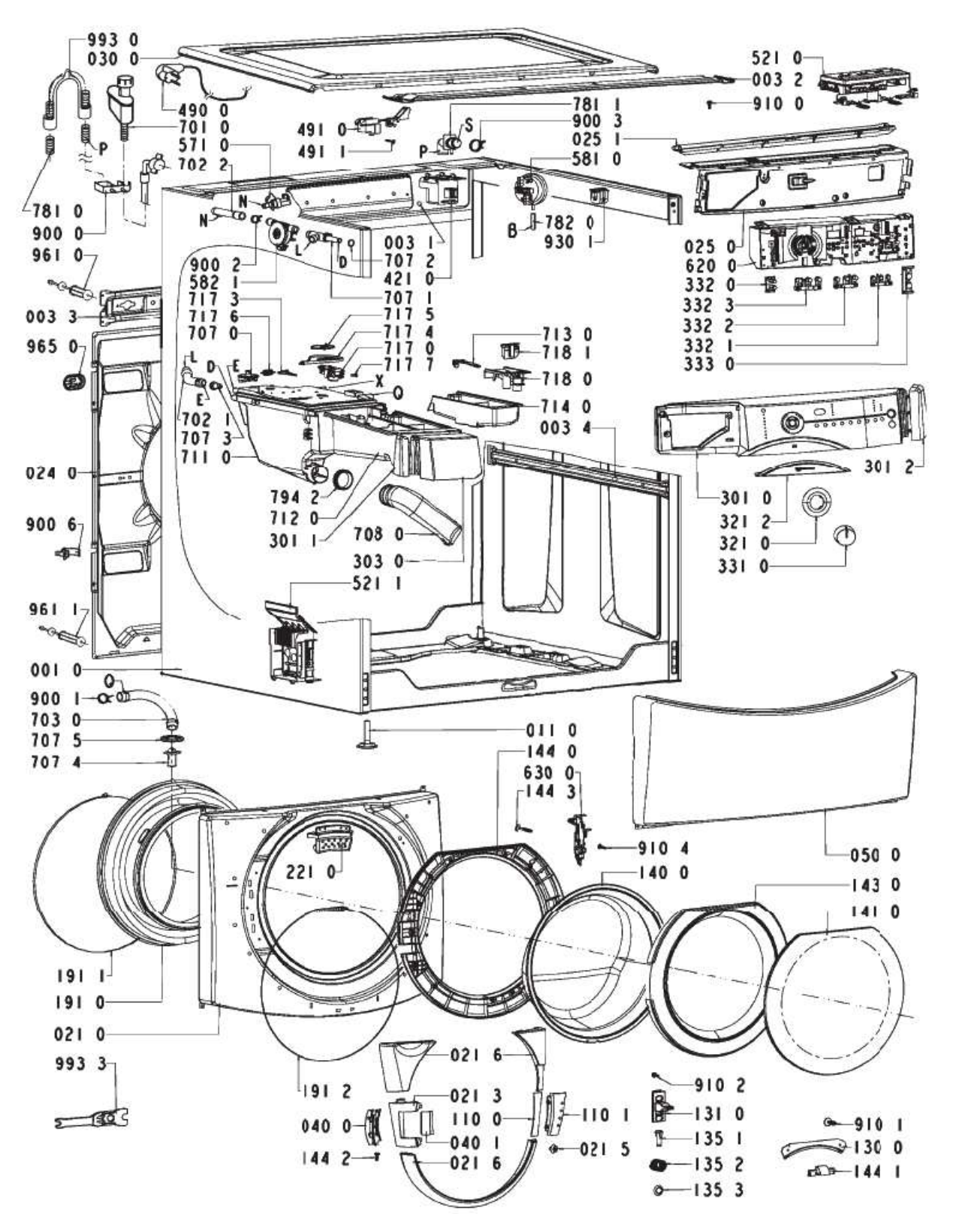
993 0
030 0
490 0
701 0
571 0
702 2
781 0
900 0
961 0
003 3
965 0
024 0
900 6
961 1
001 0
900 1
703 0
707 5
707 4
491 0
491 1
781 1
900 3
025 1
581 0
782 0
930 1
521 0
003 2
910 0
025 0
620 0
332 0
332 3
332 2
332 1
333 0
003 1
707 2
421 0
707 1
900 2
582 1
717 3
717 6
707 0
717 5
717 4
717 0
717 7
713 0
718 1
718 0
714 0
003 4
702 1
707 3
711 0
794 2
712 0
301 1
708 0
303 0
521 1
301 2
301 0
321 2
321 0
331 0
011 0
144 0
630 0
144 3
910 4
140 0
050 0
143 0
141 0
221 0
191 1
191 0
021 0
993 3
021 6
191 2
021 3
110 0
040 0
040 1
144 2
021 6
110 1
021 5
910 2
131 0
135 1
135 2
135 3
910 1
130 0
144 1

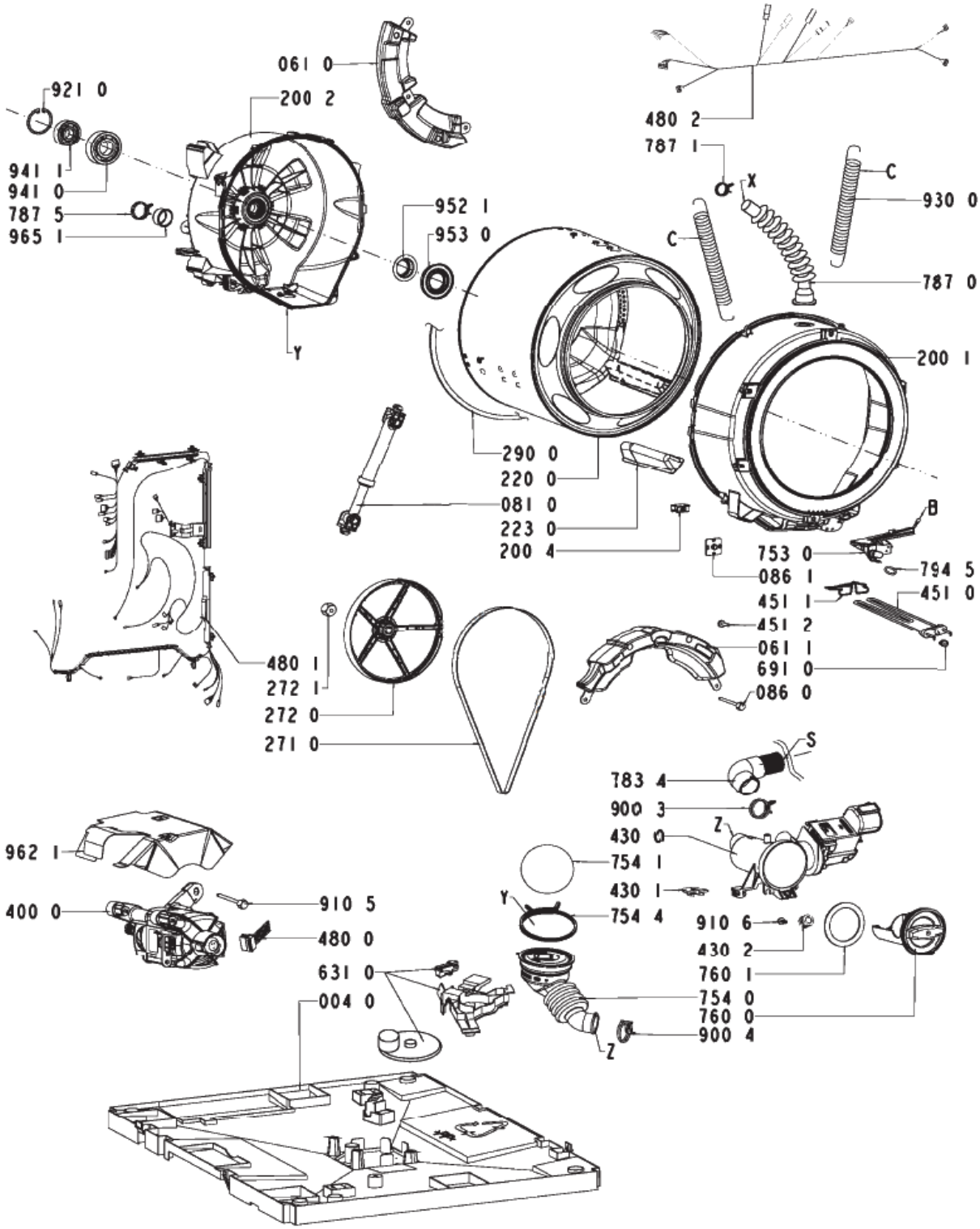
061 0
921 0
200 2
480 2
787 1
X
C
930 0
941 1
941 0
787 5
965 1
952 1
953 0
C
787 0
Y
200 1
290 0
220 0
081 0
223 0
200 4
B
753 0
086 1
794 5
451 1
451 0
451 2
061 1
691 0
086 0
480 1
272 1
272 0
271 0
S
783 4
900 3
430 0
Z
754 1
430 1
962 1
400 0
910 5
480 0
Y
754 4
910 6
430 2
760 1
631 0
004 0
754 0
760 0
900 4
Z