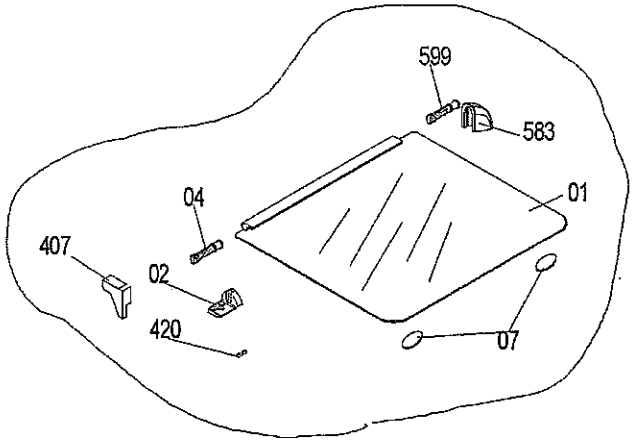
599
583
04
01
407
02
420
07

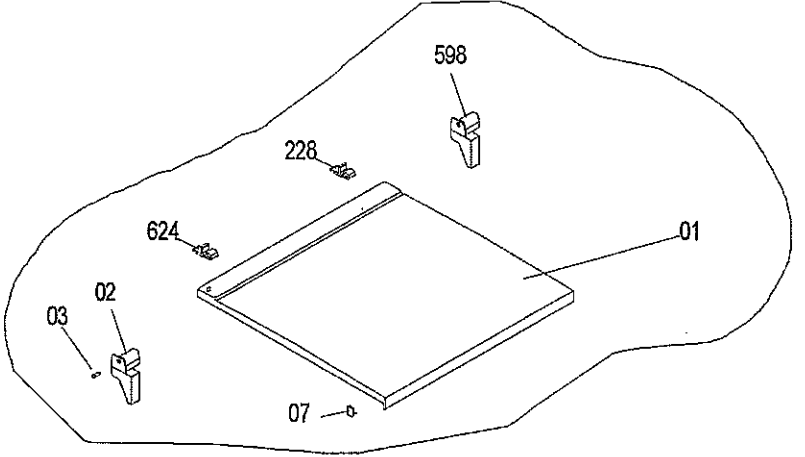
598
228
624
01
03
02
07

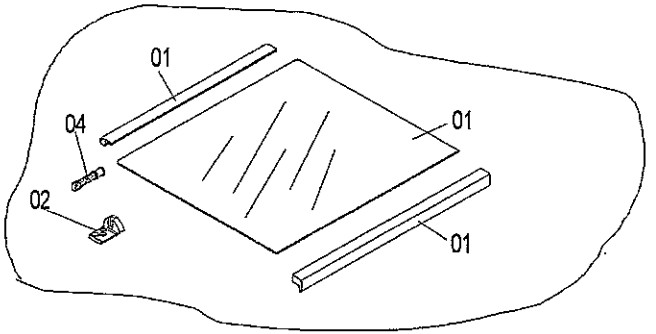
01
04
01
02
01

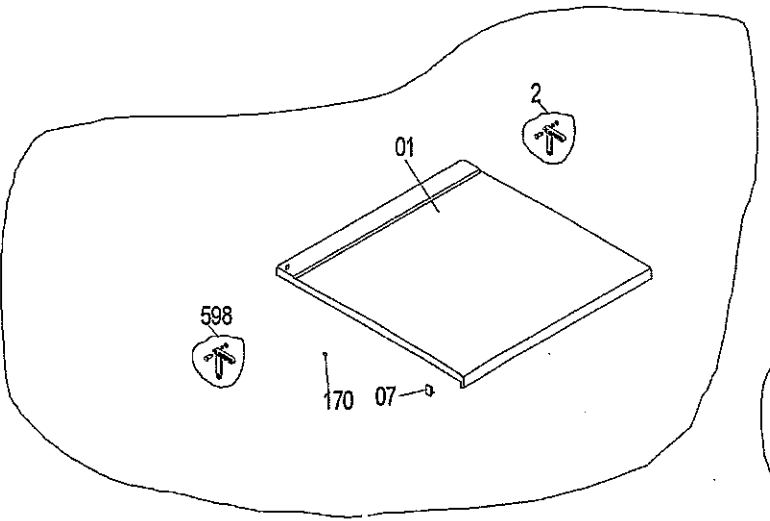
2
01
598
170
07

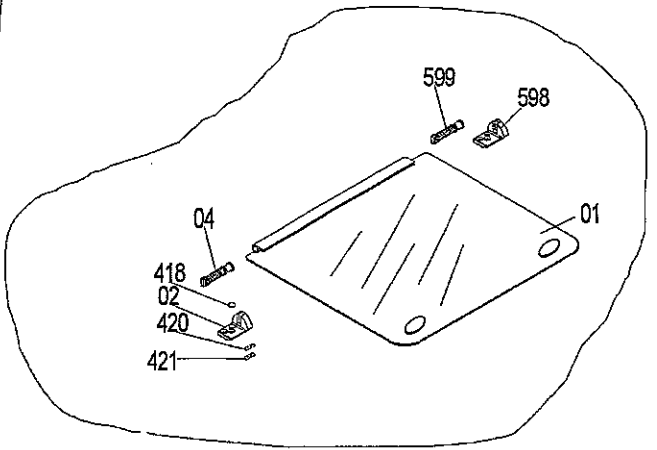
599
598
04
01
418
02
420
421

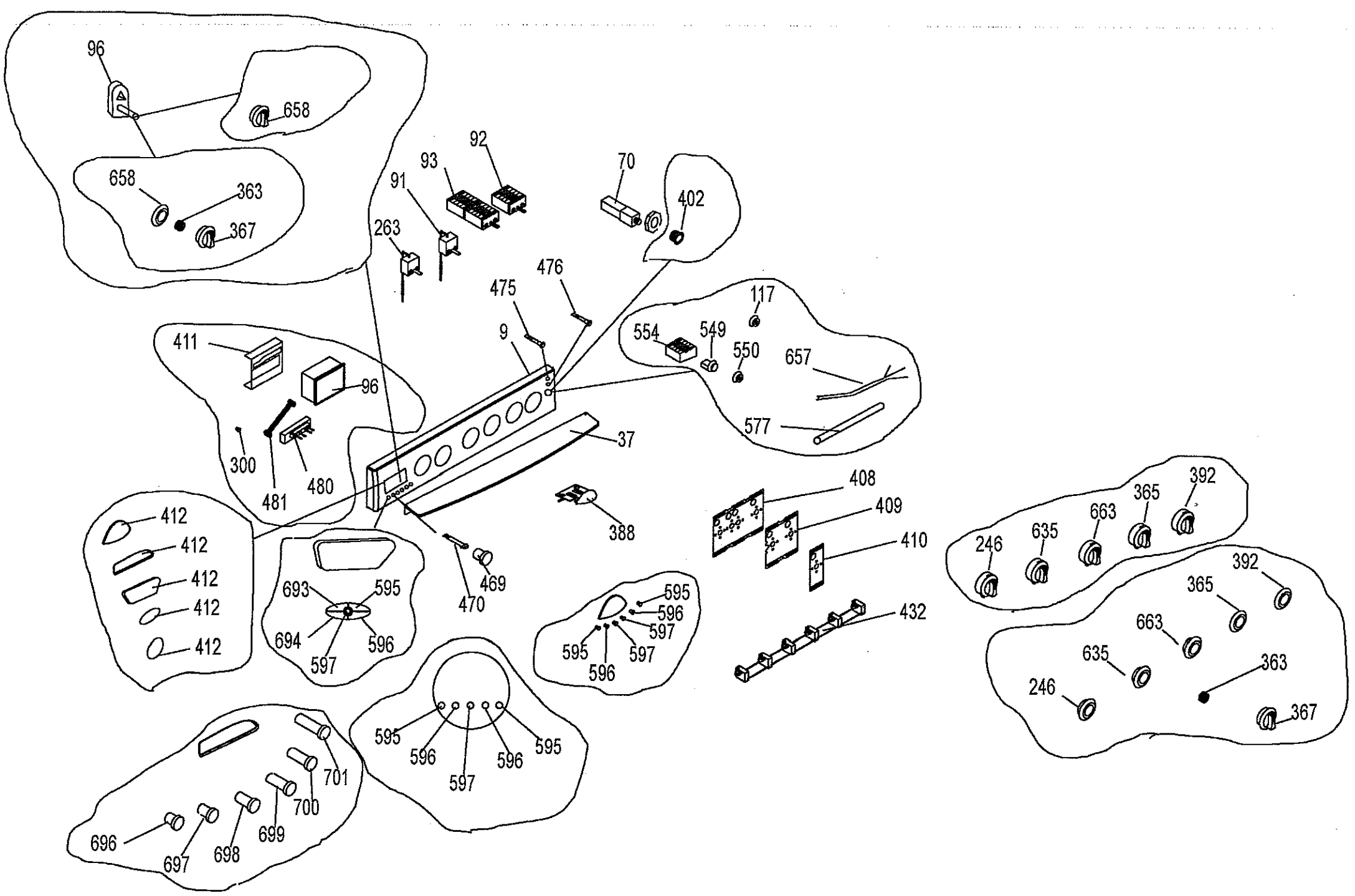
96
658
658
363
367
92
93
91
263
70
402
476
475
9
117
554
549
550
657
577
411
96
300
481
480
37
408
409
410
388
392
365
663
635
246
412
412
412
412
412
693
595
694
596
597
470
469
595
596
597
595
596
597
432
392
365
663
635
363
246
367
595
596
597
596
595
701
700
699
698
697
696

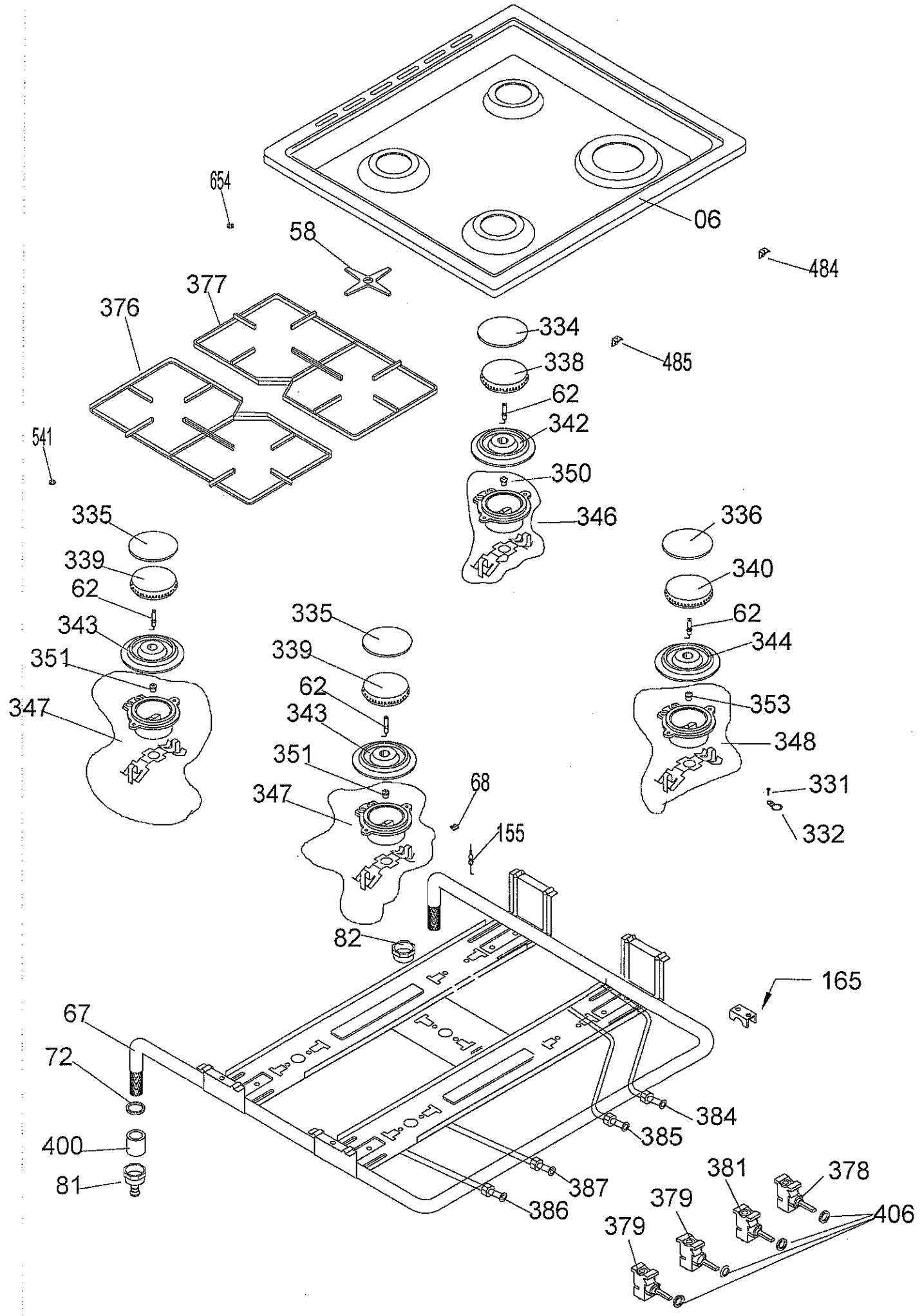
654
06
58
484
377
376
334
338
485
62
342
541
350
346
335
336
339
340
62
62
343
344
351
335
339
353
347
62
348
343
351
331
68
347
332
155
82
165
67
72
384
400
385
81
387
381
378
386
379
406
379

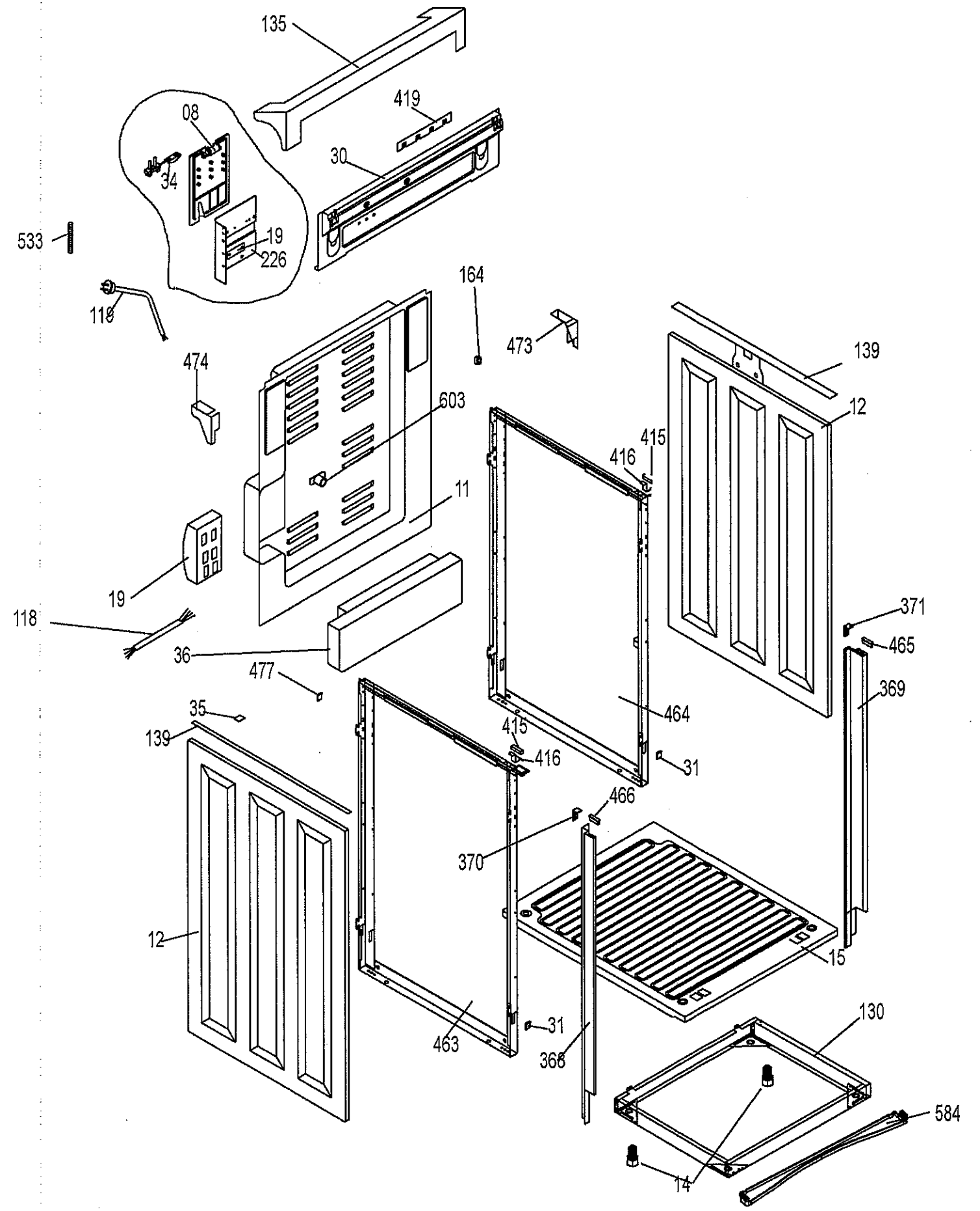
135
419
08
30
34
533
19
226
164
110
473
139
474
603
12
415
416
11
19
371
118
465
36
369
477
464
35
415
139
416
31
466
370
12
15
31
130
463
366
584
14

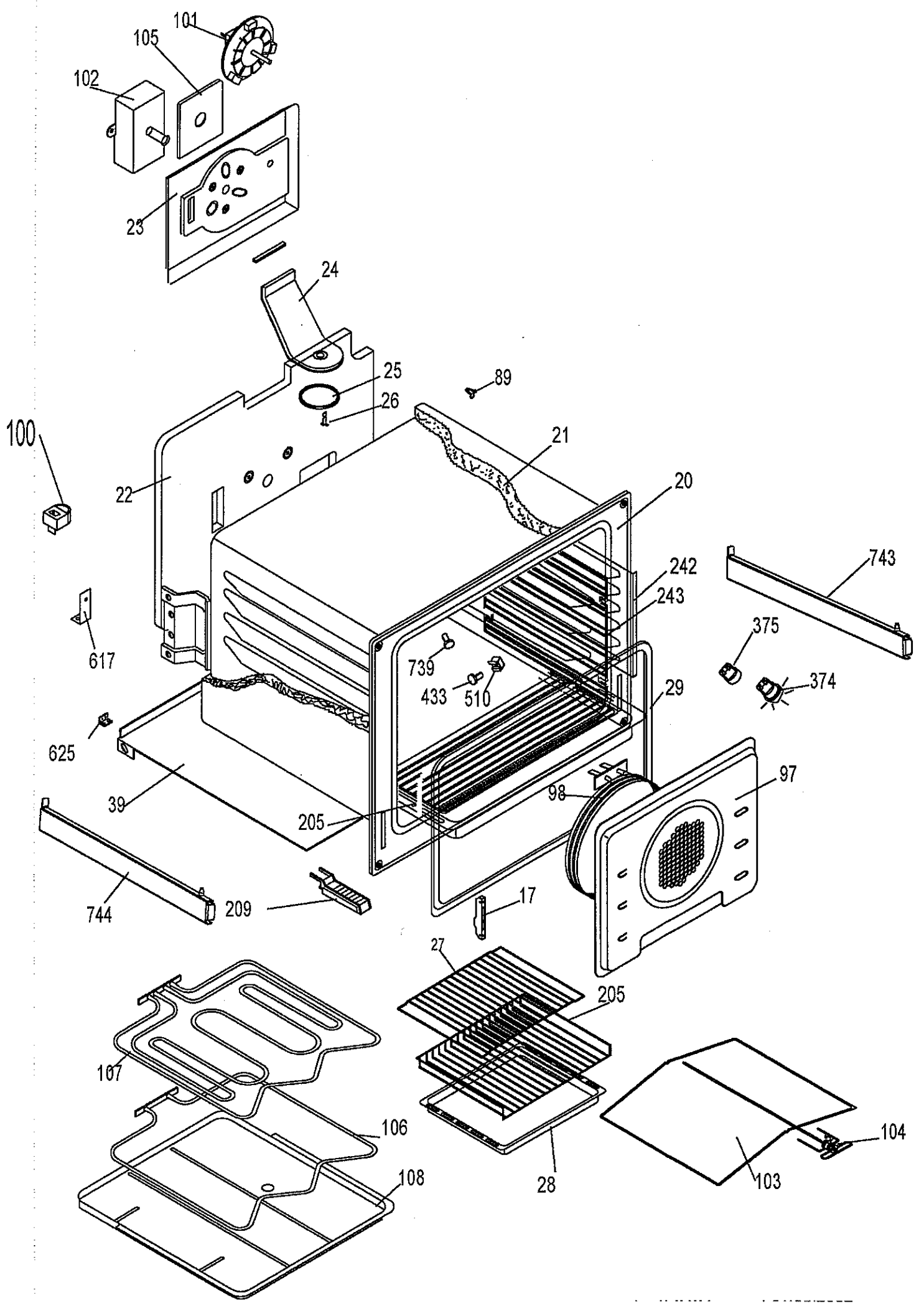
101
105
102
23
24
25
26
89
100
21
22
20
743
242
243
617
375
739
374
433
510
29
625
97
39
98
205
744
209
17
27
205
107
106
104
108
28
103

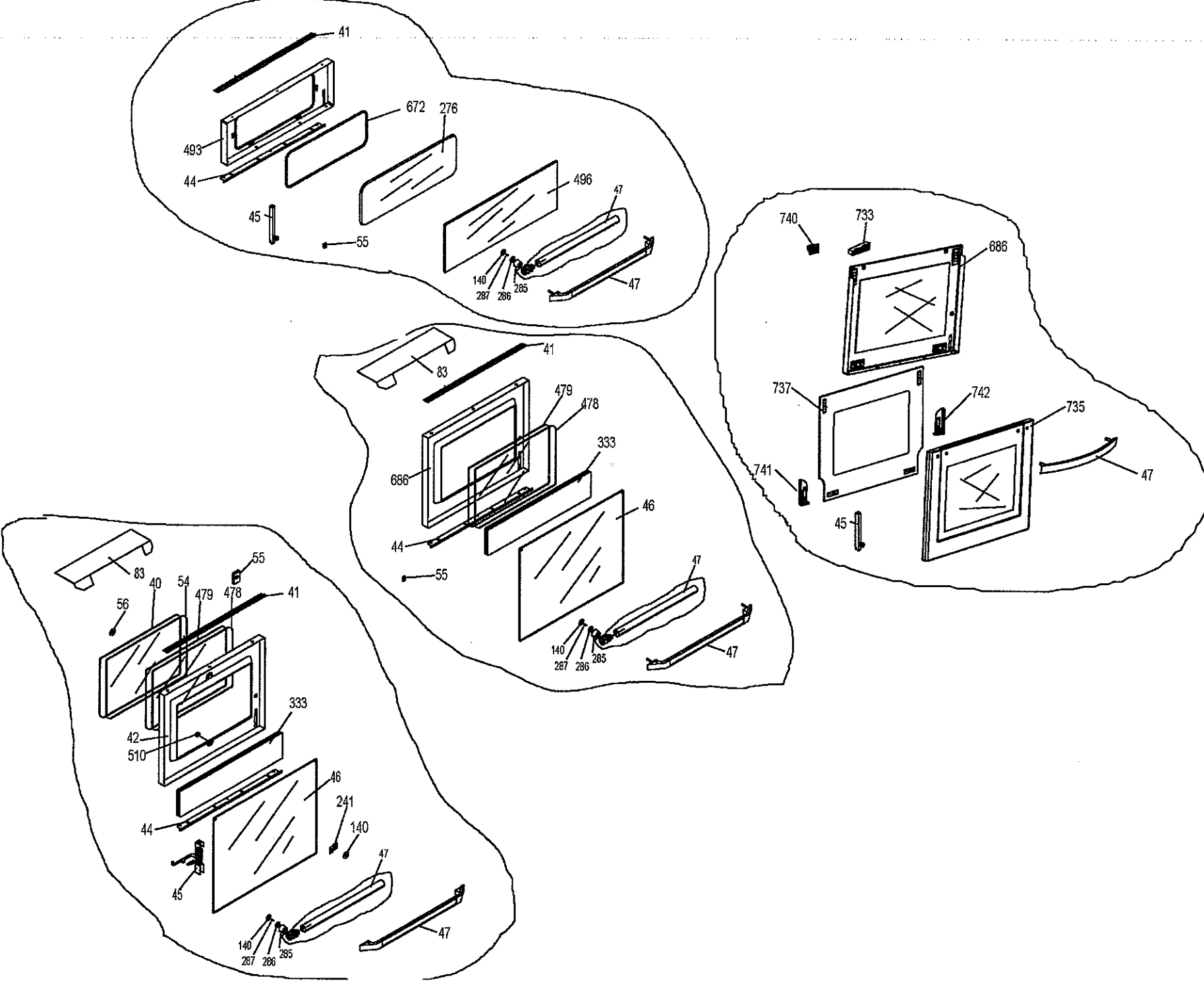
41
672
276
493
44
496
47
45
55
140
287
286
285
47
740
733
686
737
742
735
741
47
45
83
41
479
478
333
686
46
44
55
47
140
287
286
285
47
83
55
40
54
479
478
41
56
333
42
510
46
241
44
140
47
45
140
287
286
285
47

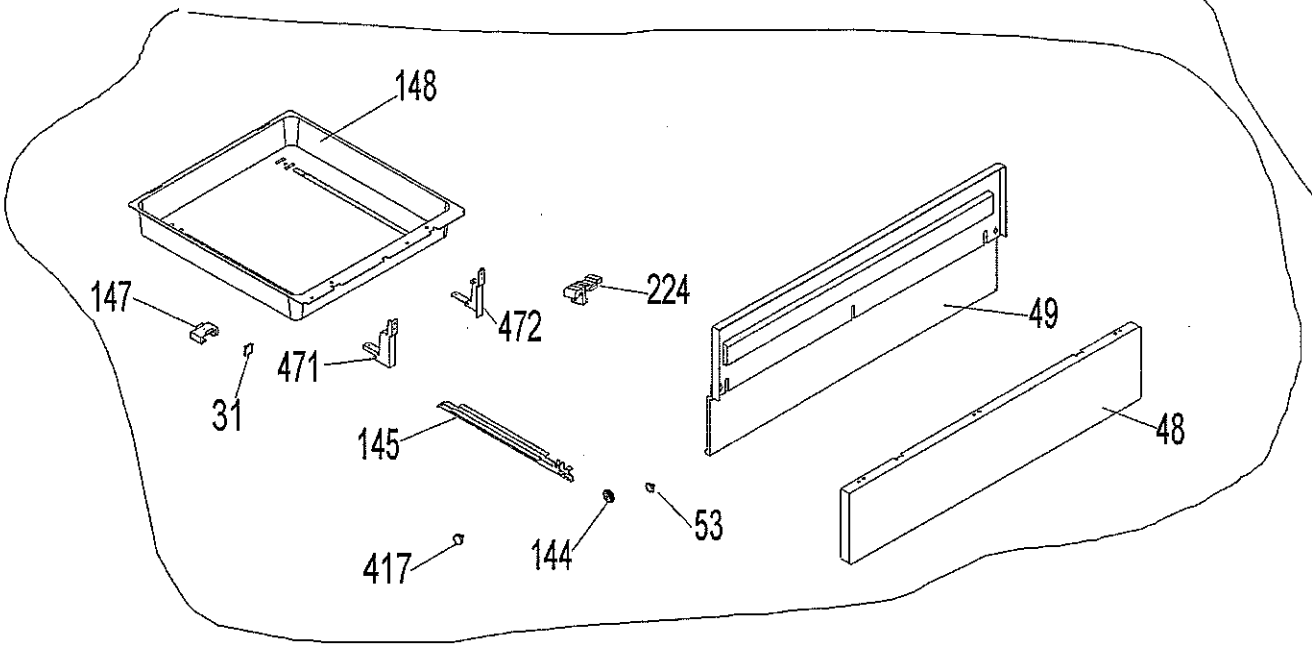
148
147
31
471
472
224
49
145
48
417
144
53

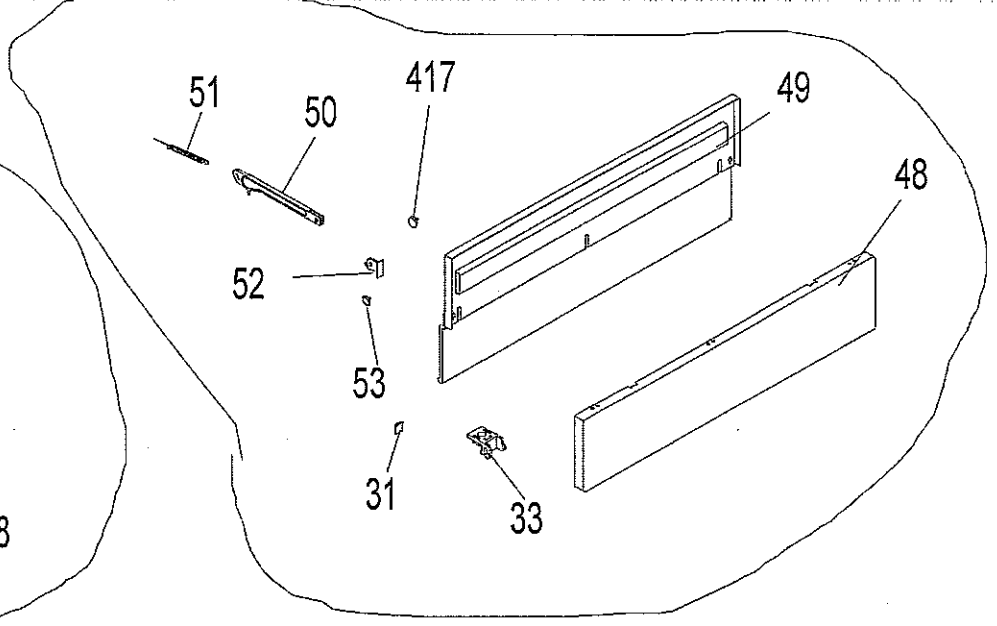
51
50
417
49
48
52
53
31
33

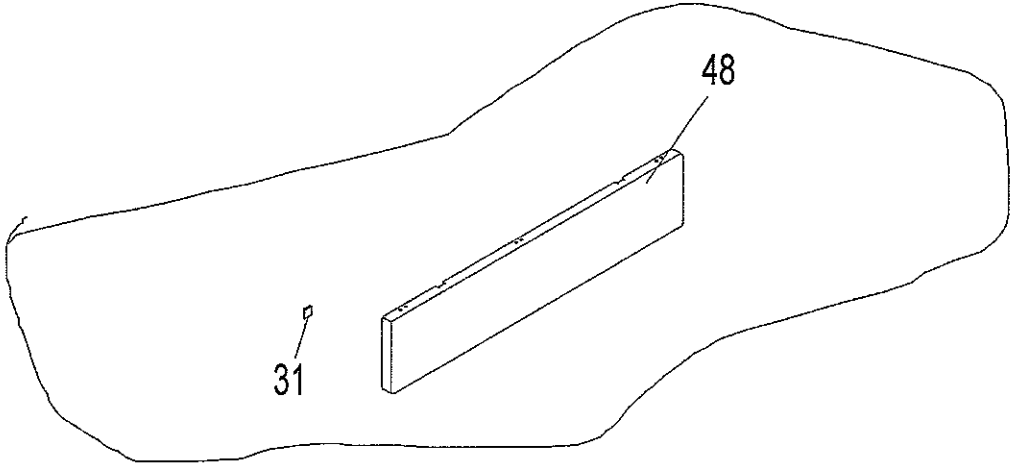
48
31