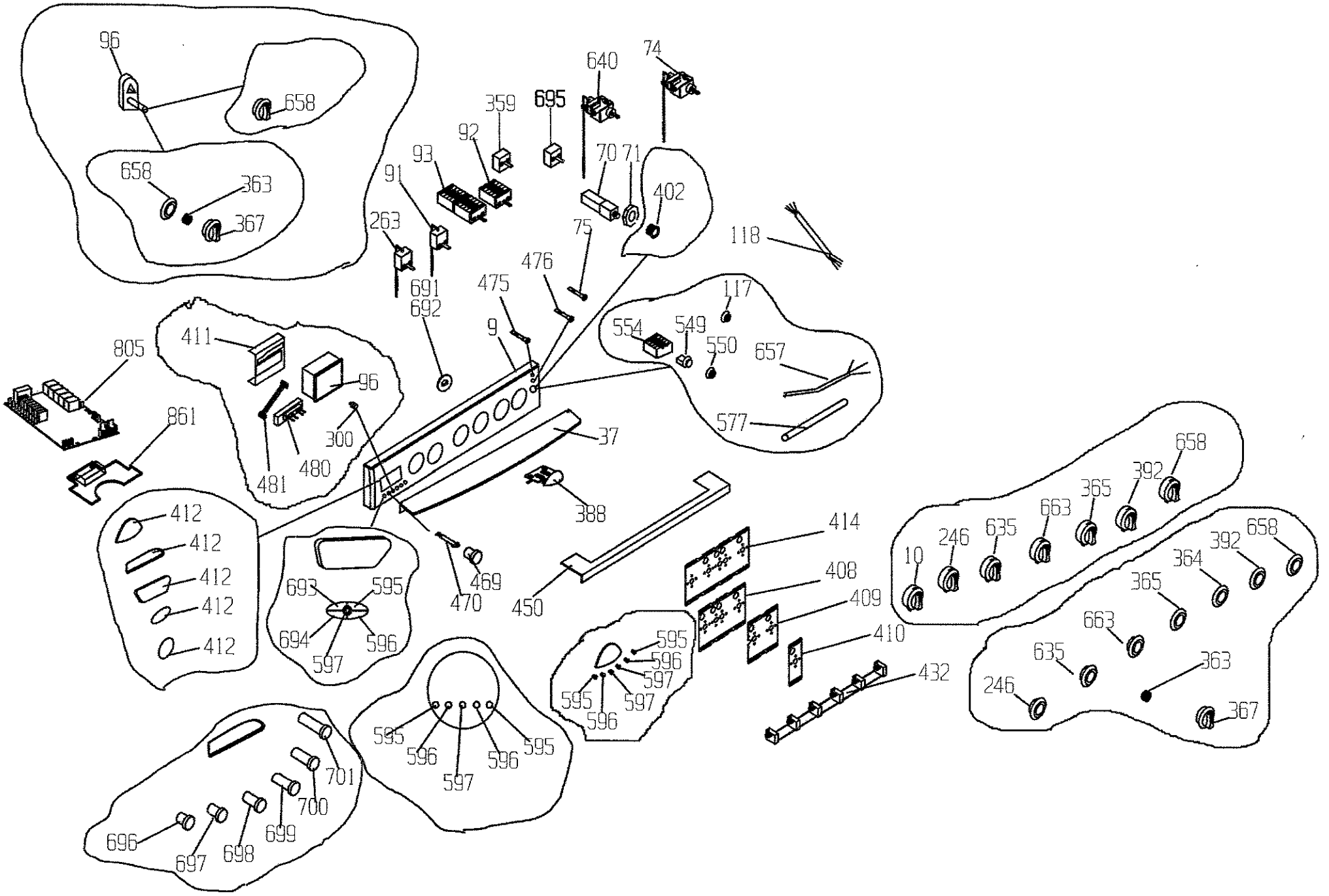
96
658
658
363
367
640
74
359
695
92
93
91
70
71
402
263
75
118
691
692
476
475
9
117
554
549
550
657
577
805
411
96
861
300
481
480
37
388
412
412
412
412
412
693
595
694
596
597
470
469
450
414
408
409
410
432
595
596
597
595
596
597
595
596
597
596
595
701
700
699
696
697
698
10
246
635
663
365
392
658
364
392
658
365
663
635
363
246
367

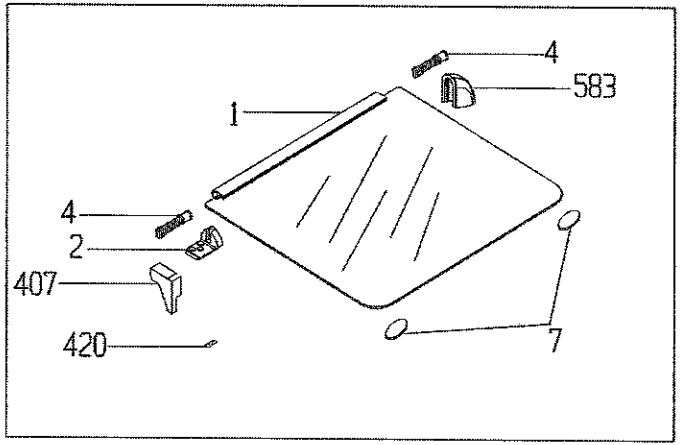
4
583
1
4
2
407
420
7

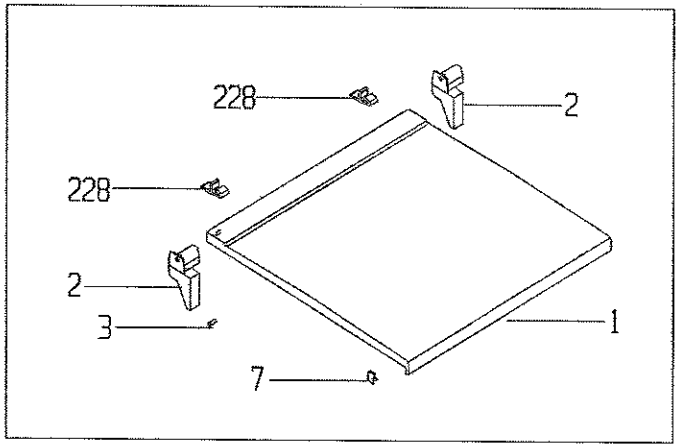
228
2
228
2
3
1
7

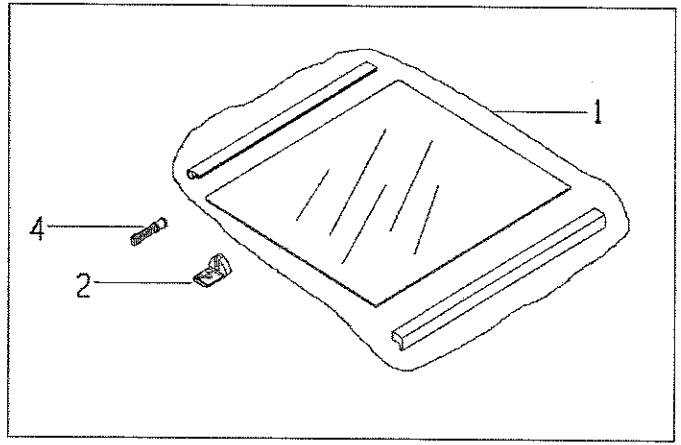
1
4
2

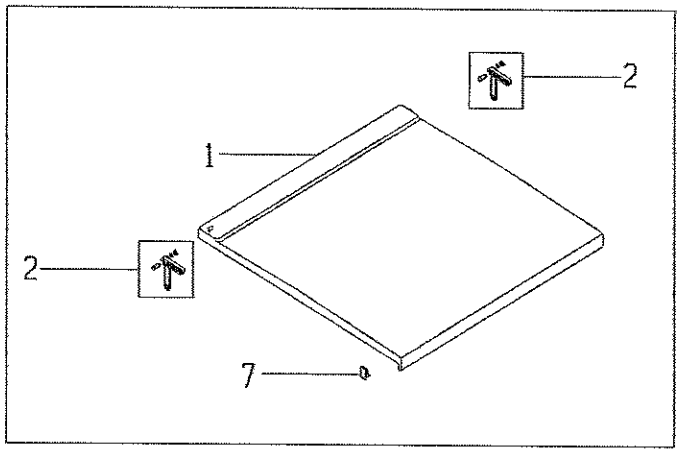
2
1
2
7

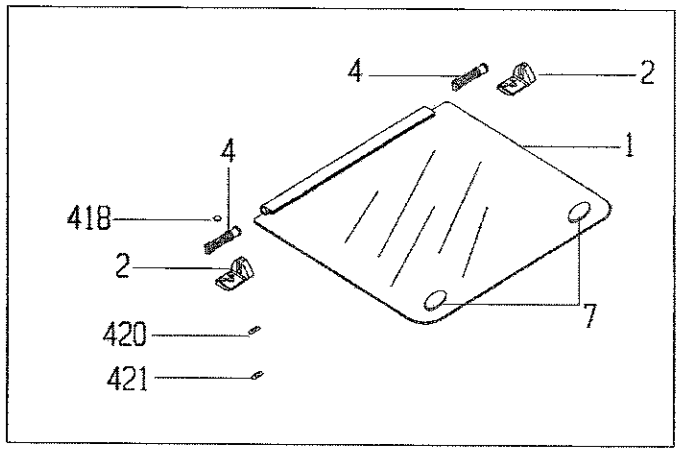
4
2
1
4
418
2
7
420
421

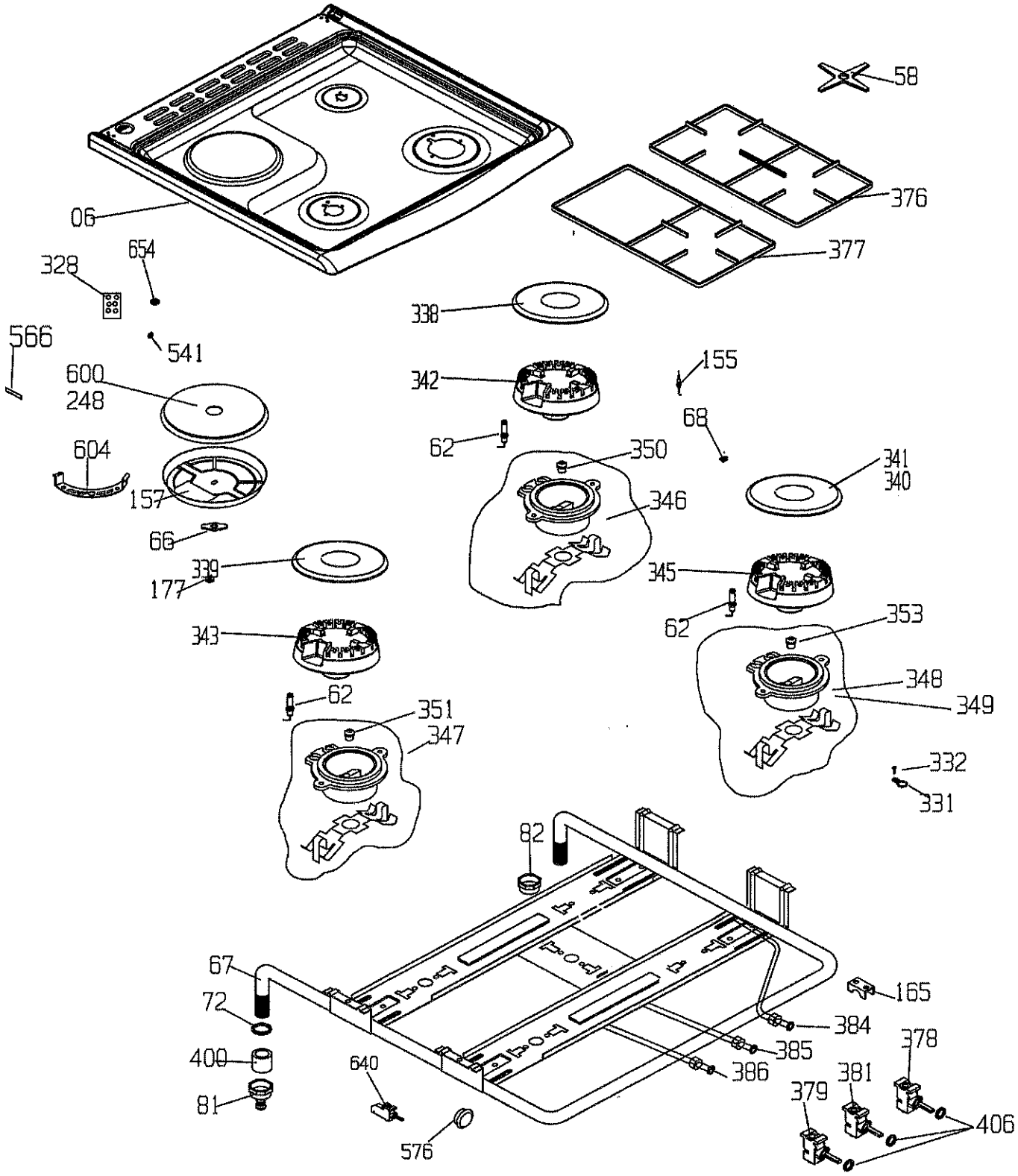
58
06
376
377
654
328
338
566
541
155
600
248
342
68
62
350
604
341
340
157
346
66
339
345
177
62
353
343
348
62
349
351
347
332
331
82
67
165
72
384
385
400
640
378
386
381
81
379
406
576

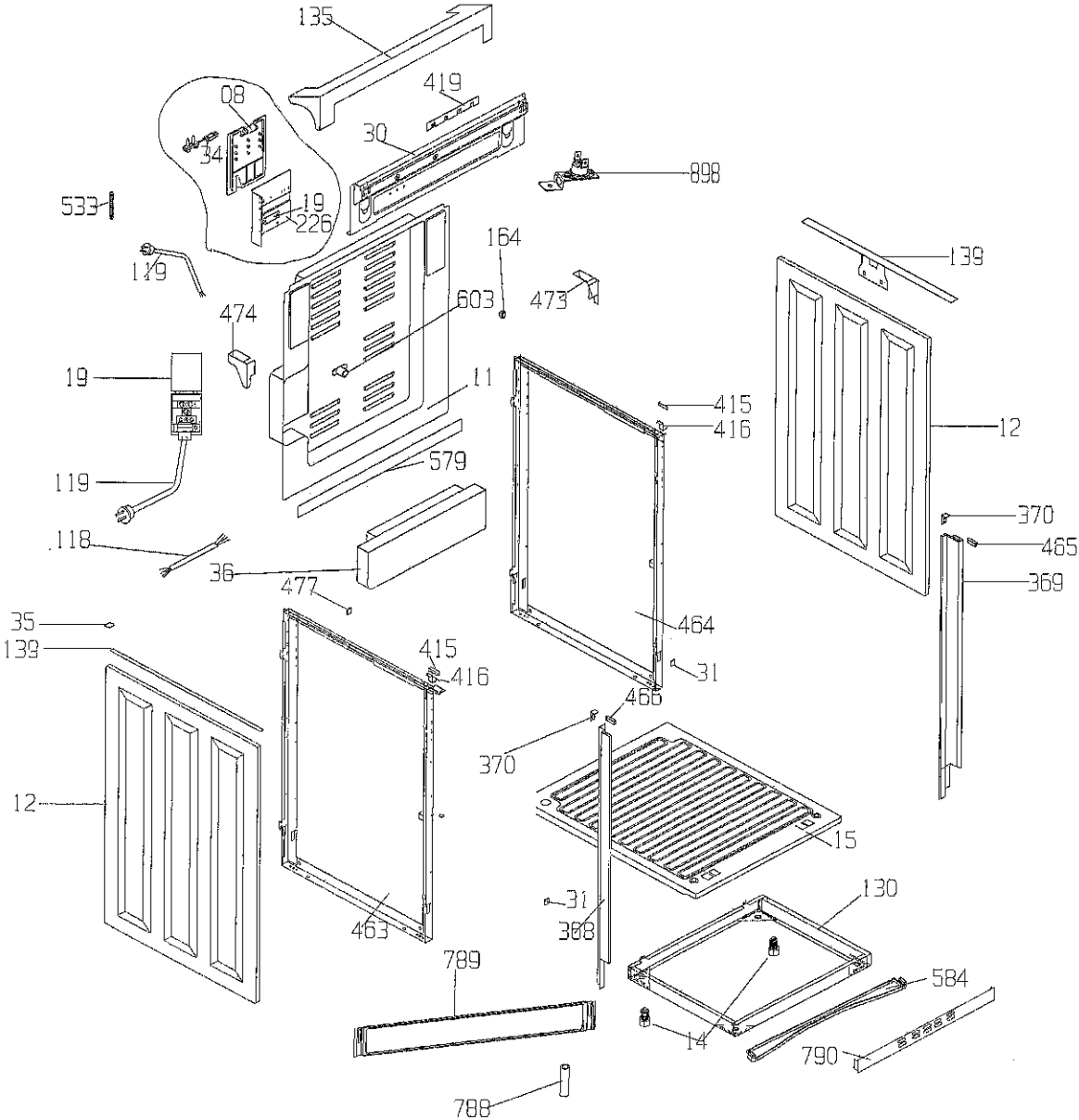
135
419
08
30
34
898
533
19
226
164
139
119
603
473
474
19
11
415
416
12
579
119
370
118
465
36
369
477
35
464
139
415
416
31
466
370
12
15
130
31
463
308
789
584
14
790
788

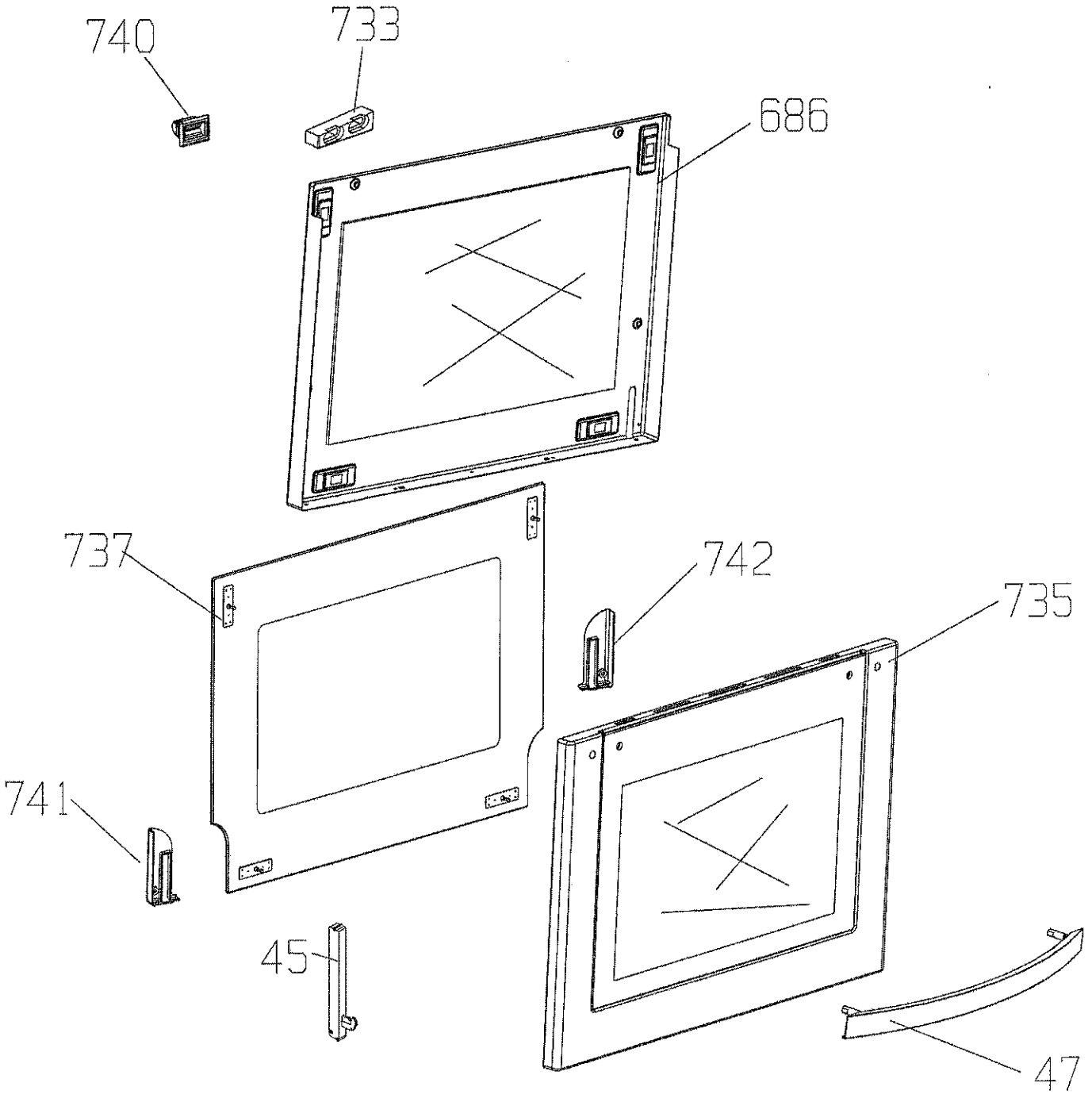
740
733
686
737
742
735
741
45
47

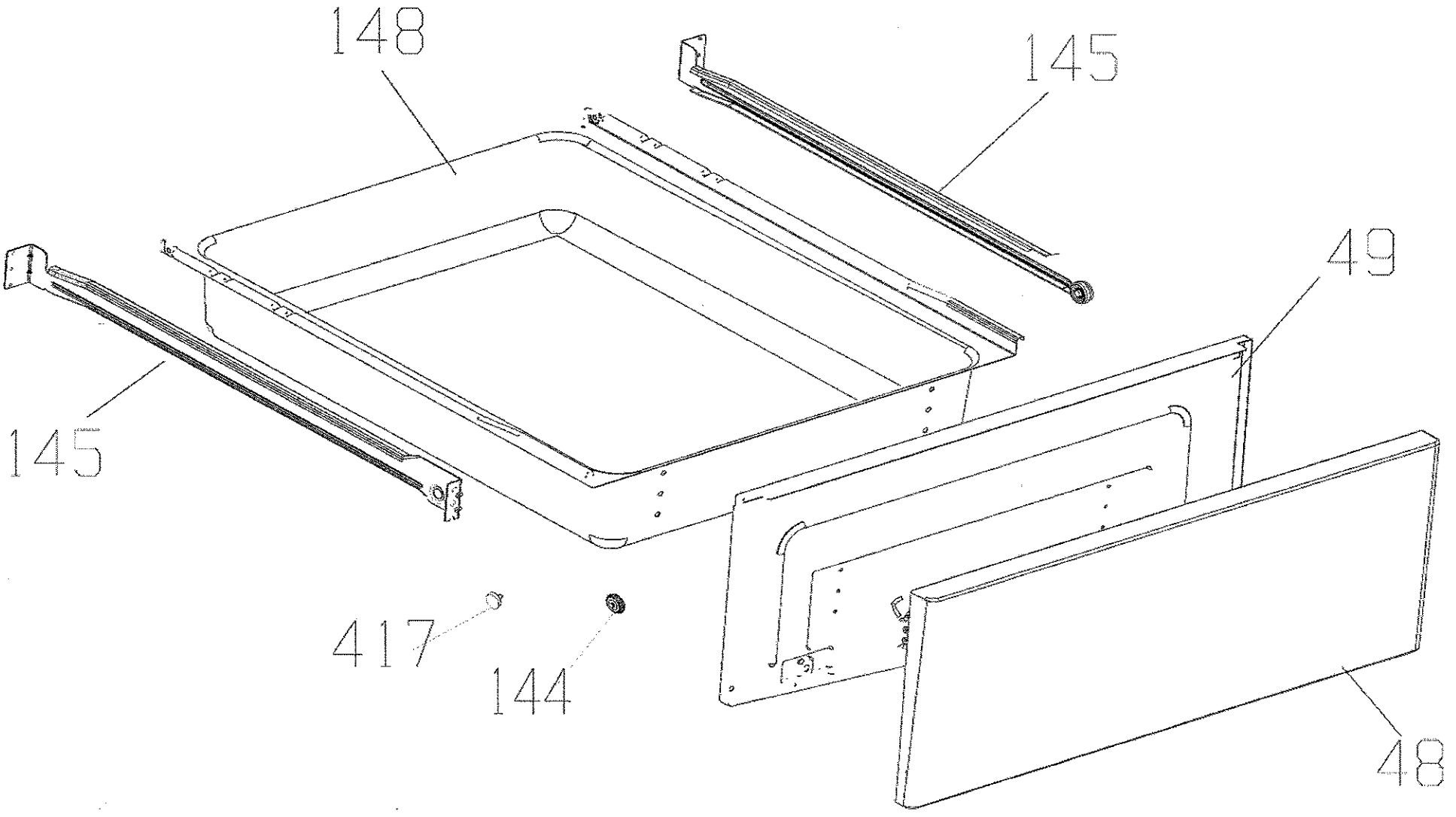
148
145
145
49
417
144
48

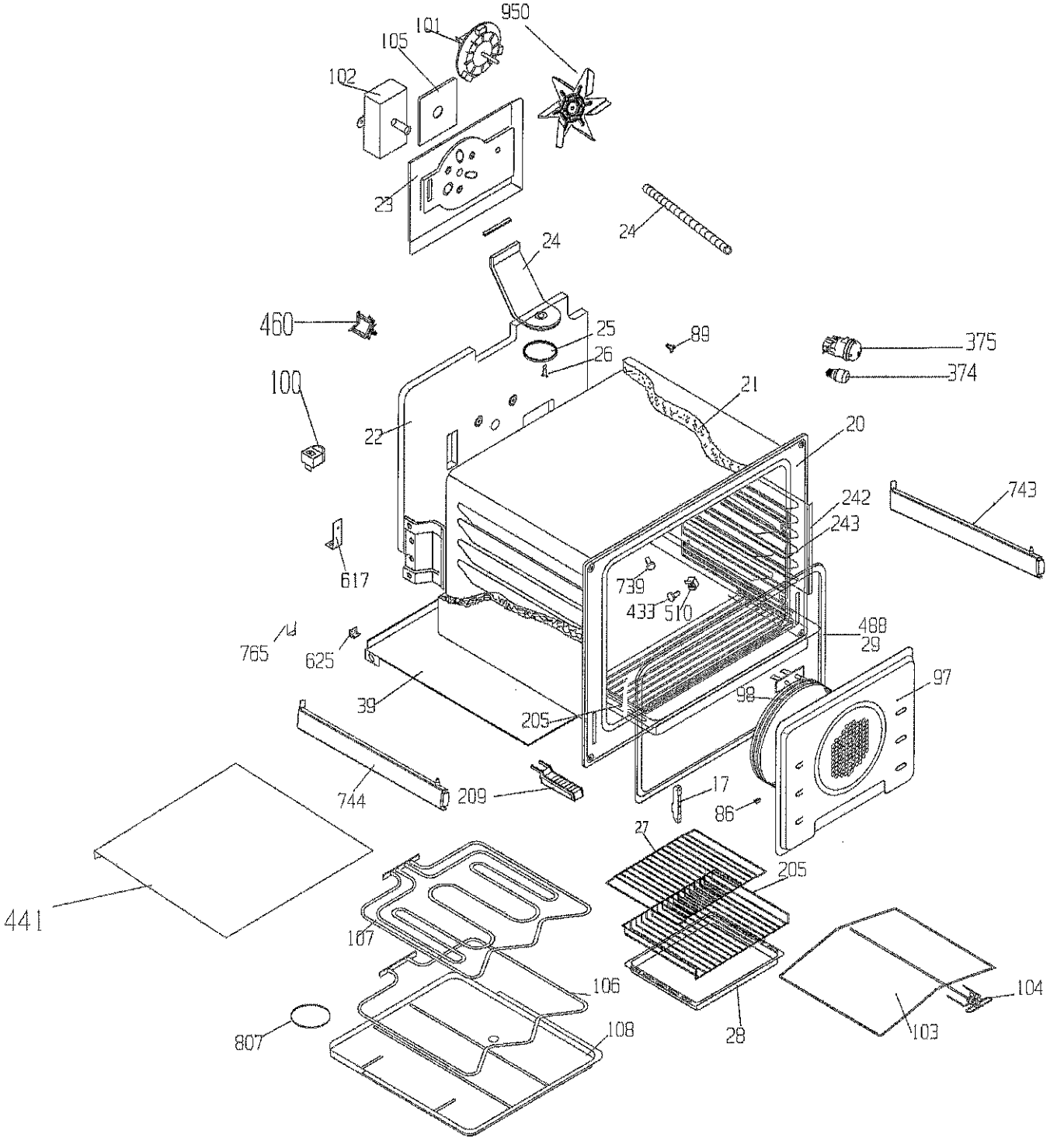
950
101
105
102
23
24
24
460
25
26
89
375
374
100
21
22
20
743
242
243
617
739
433
510
488
29
765
625
97
98
39
205
744
209
17
86
27
205
441
107
106
104
807
108
28
103