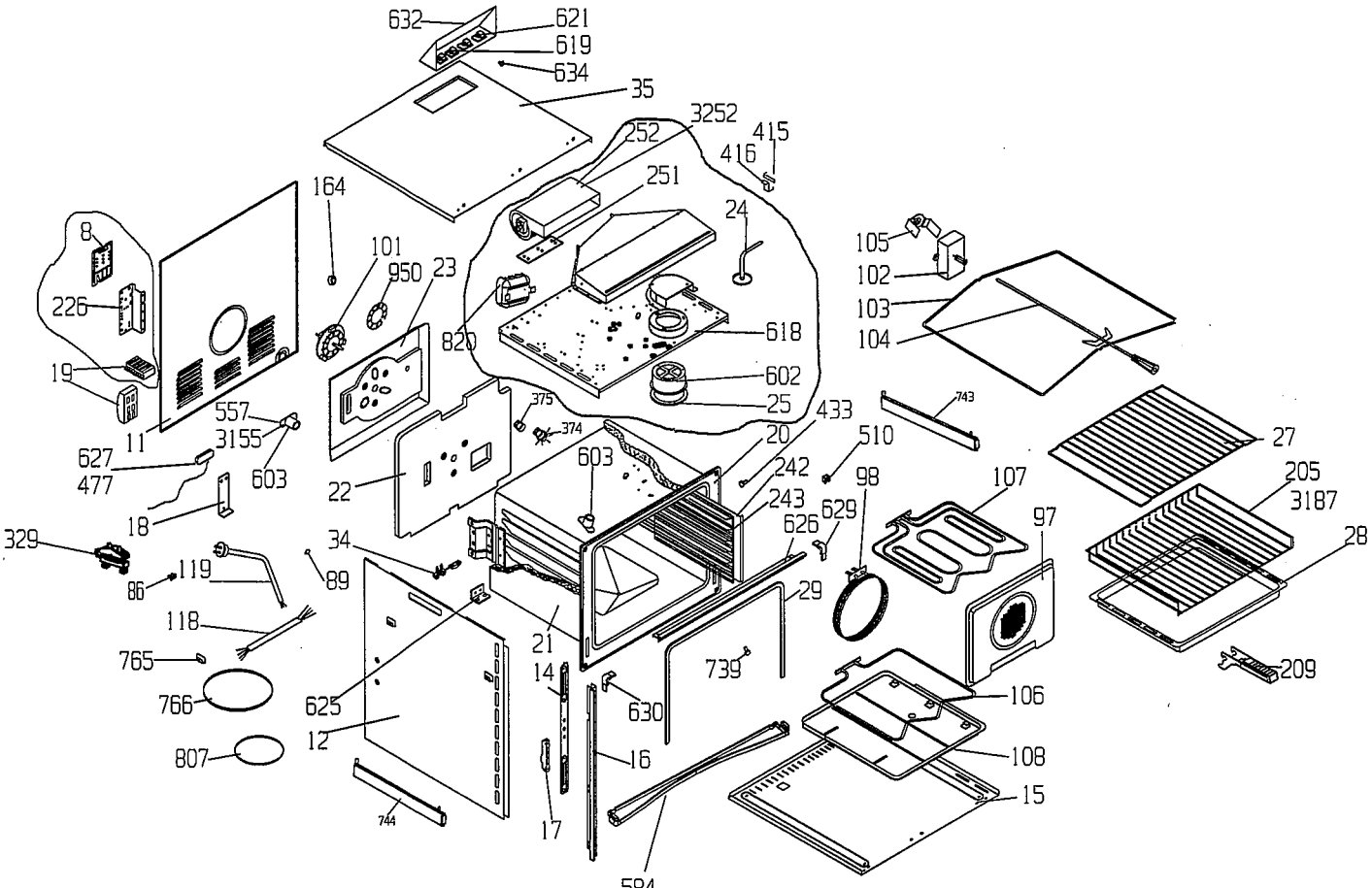
632
621
619
634
35
3252
252
415
416
251
24
164
8
101
950
23
105
102
103
104
226
820
618
19
602
25
557
3155
11
627
477
603
375
374
433
20
510
743
27
22
603
242
98
107
205
3187
18
243
629
626
97
329
34
119
89
86
29
28
118
21
765
14
739
209
766
625
630
106
12
807
16
108
15
744
17
584

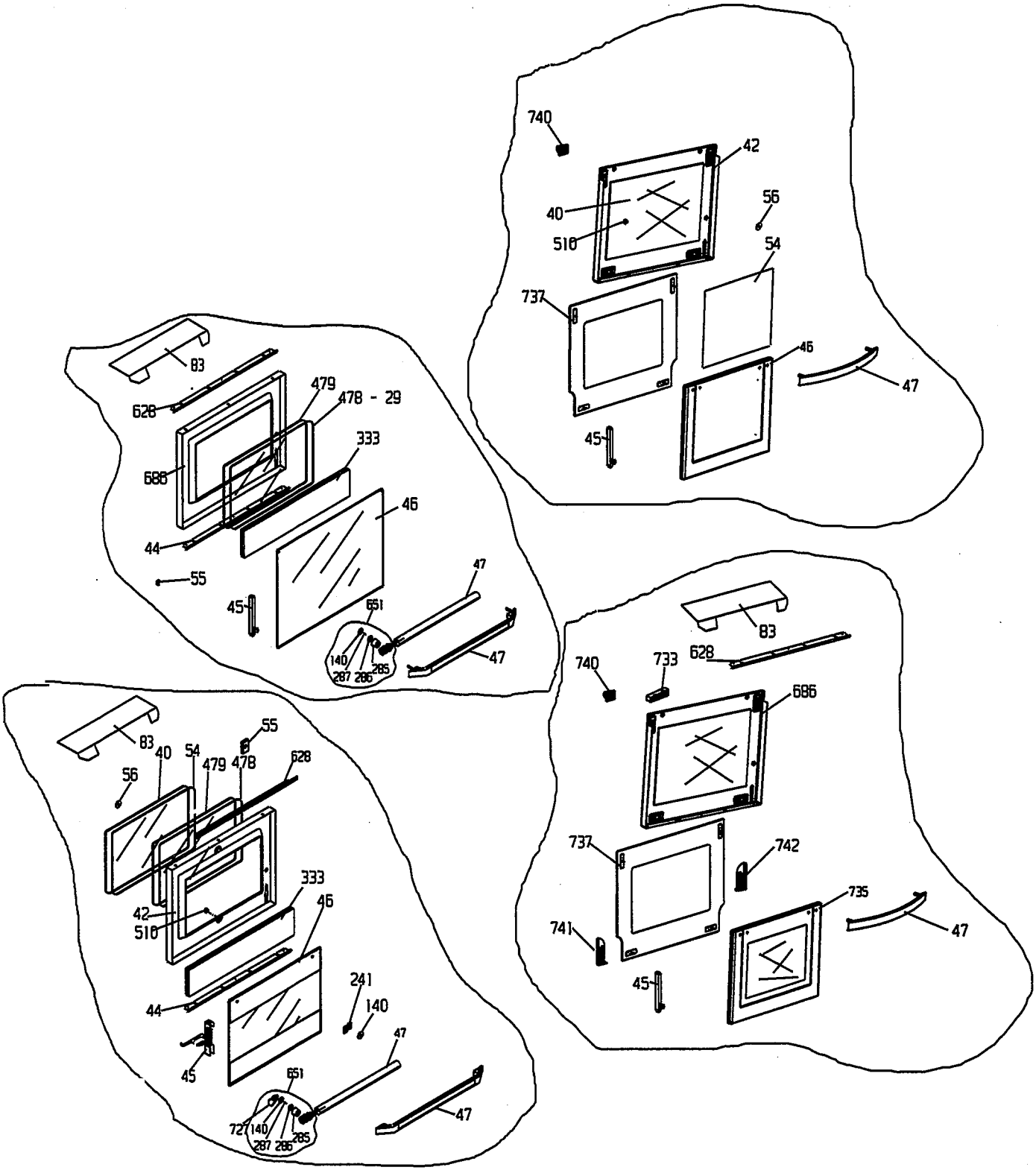
740
42
40
56
510
54
737
46
47
45
83
479
628
478 - 29
333
688
46
44
55
47
45
651
140
287
286
285
47
83
55
40
54
479
478
628
56
333
42
46
510
44
241
140
47
45
651
727
140
287
286
285
47
83
740
733
628
686
737
742
735
741
47
45

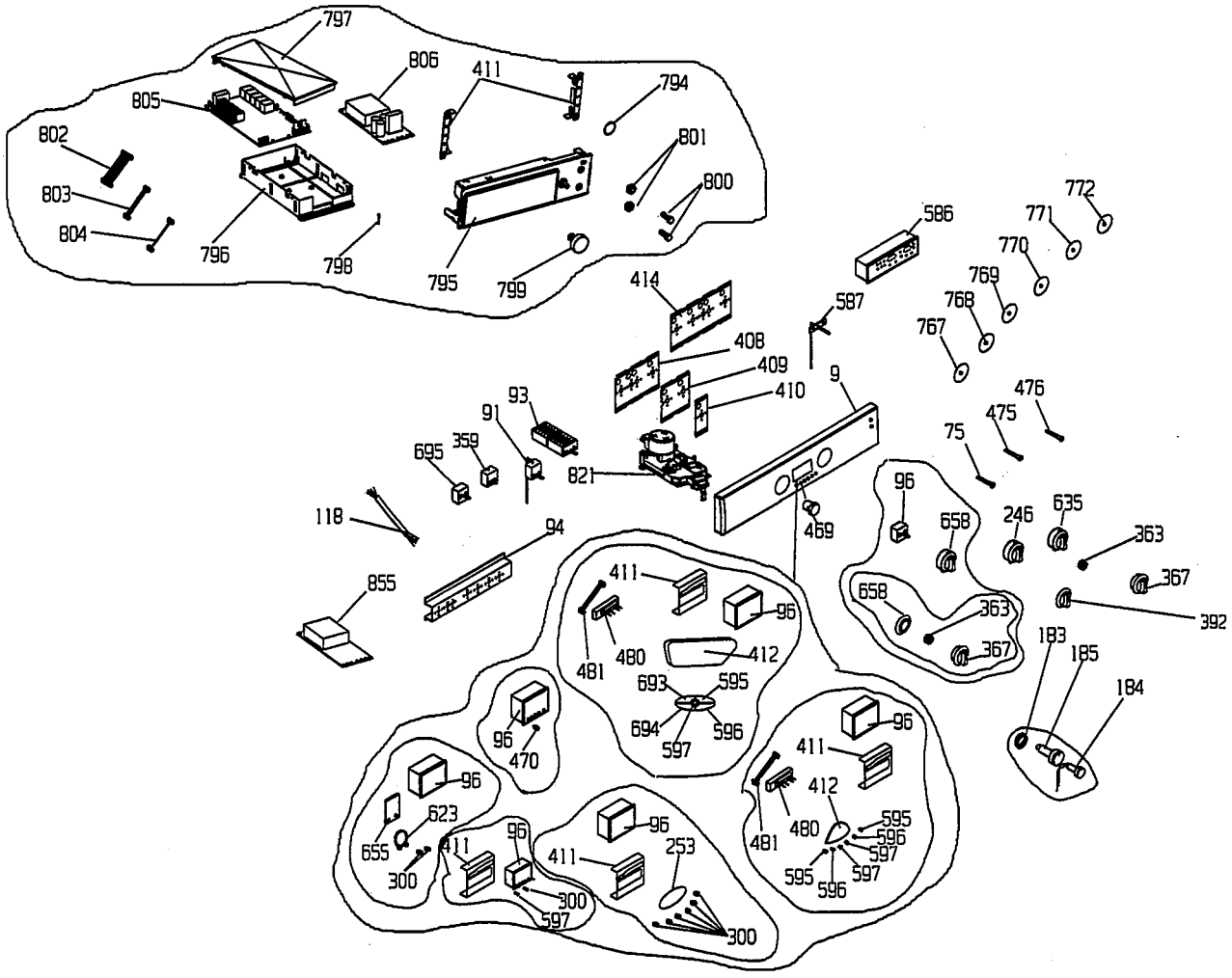
797
806
411
794
805
802
801
803
800
804
796
798
795
799
586
772
771
770
769
768
767
414
587
408
409
410
9
476
475
75
93
91
359
695
821
118
94
469
96
658
246
635
363
367
392
855
411
96
658
363
367
481
480
412
693
595
694
596
597
183
185
184
96
470
96
411
412
481
480
595
596
597
595
596
597
96
623
655
300
411
96
411
253
300
597
300