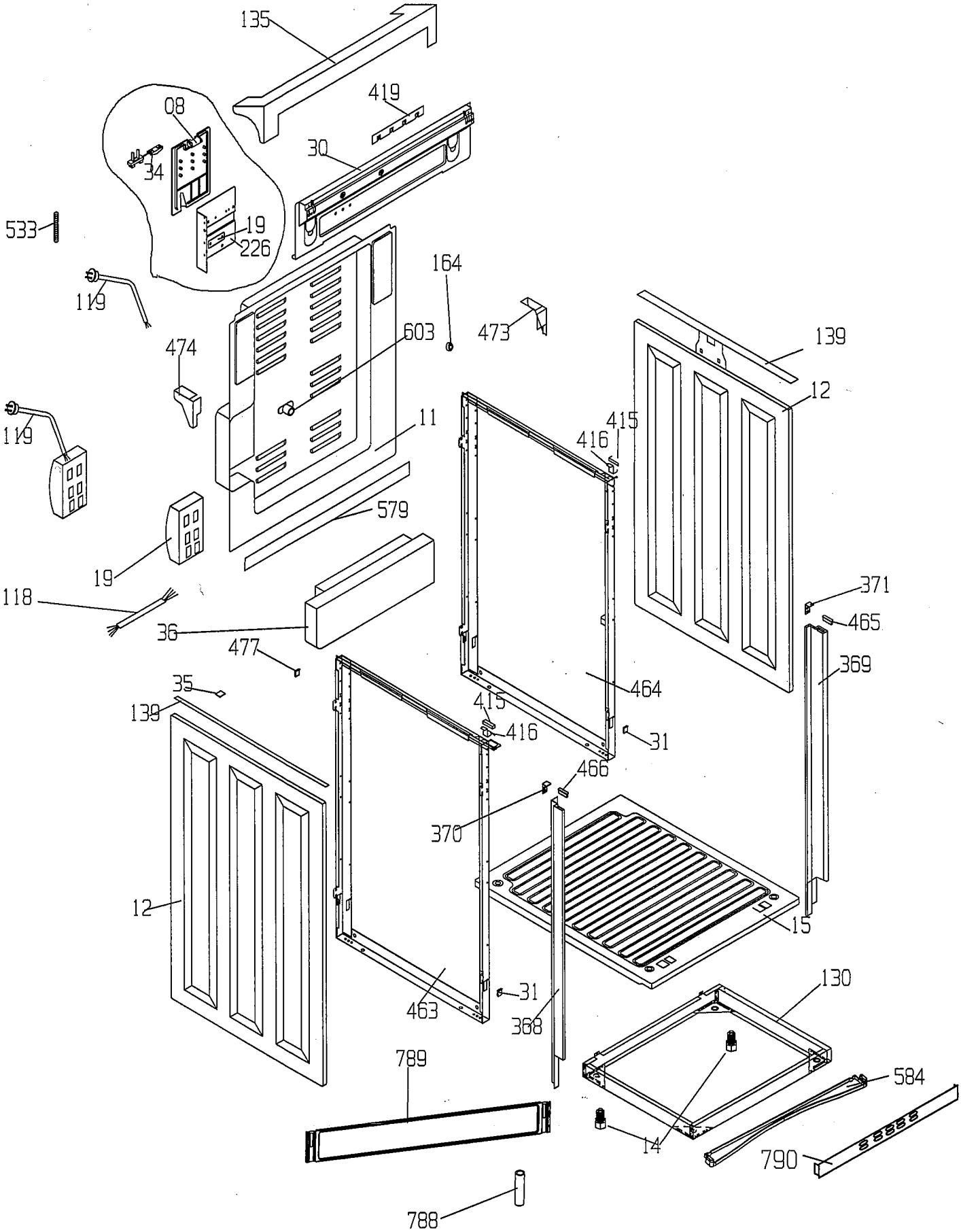
135
419
08
30
34
533
19
226
164
119
473
603
139
474
12
415
416
11
119
579
19
371
118
465
36
477
369
464
35
415
139
416
31
466
370
12
15
130
31
463
368
789
584
14
790
788

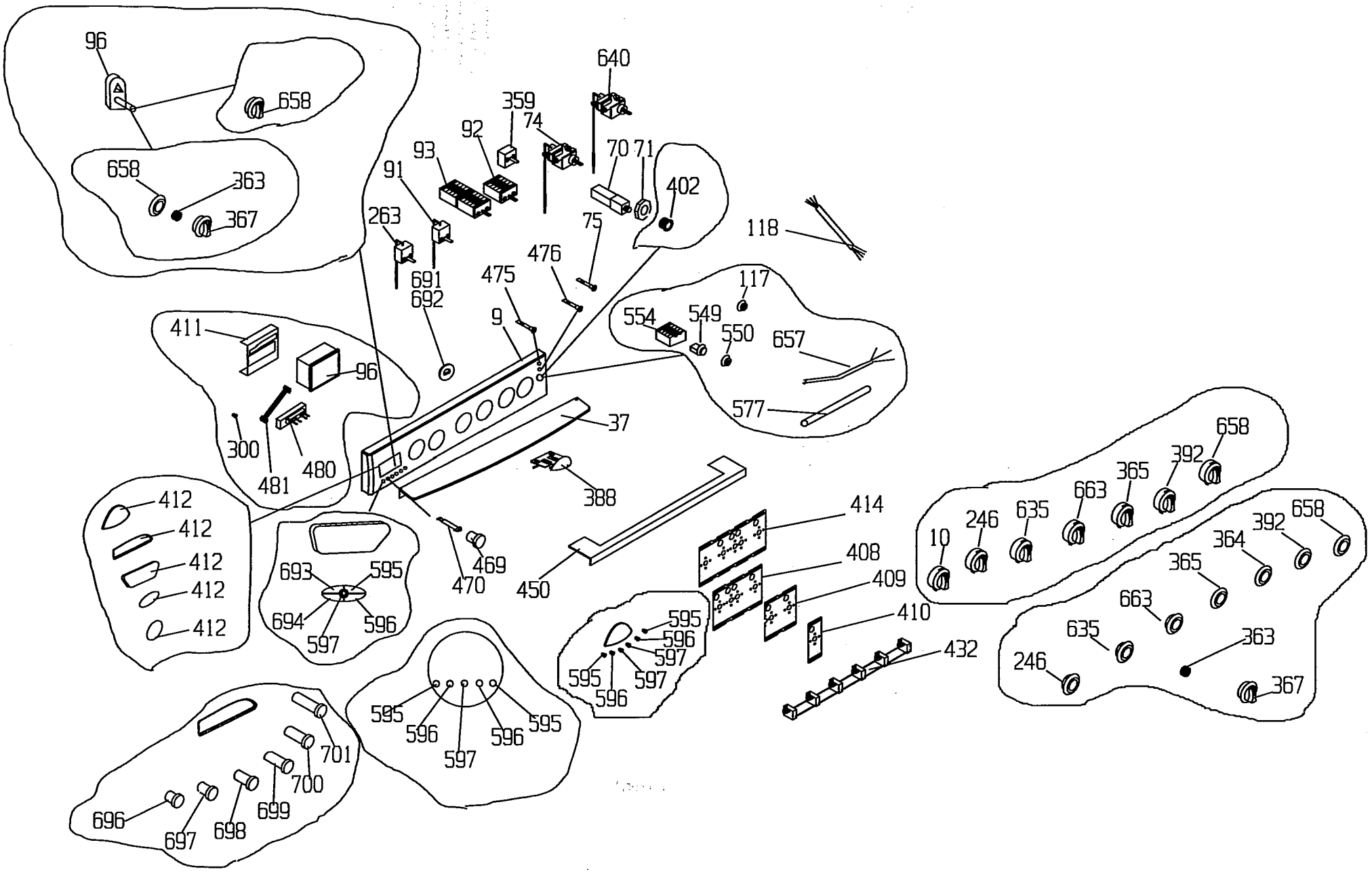
96
658
658
363
367
640
359
74
92
93
91
70
71
402
263
691
692
75
118
476
475
9
117
554
549
550
657
411
96
577
37
300
481
480
388
412
412
412
412
412
414
408
409
410
432
693
595
694
596
597
470
469
450
595
596
597
595
596
597
595
596
597
596
595
701
700
699
696
697
698
658
392
365
663
635
246
10
392
658
364
365
663
635
363
246
367

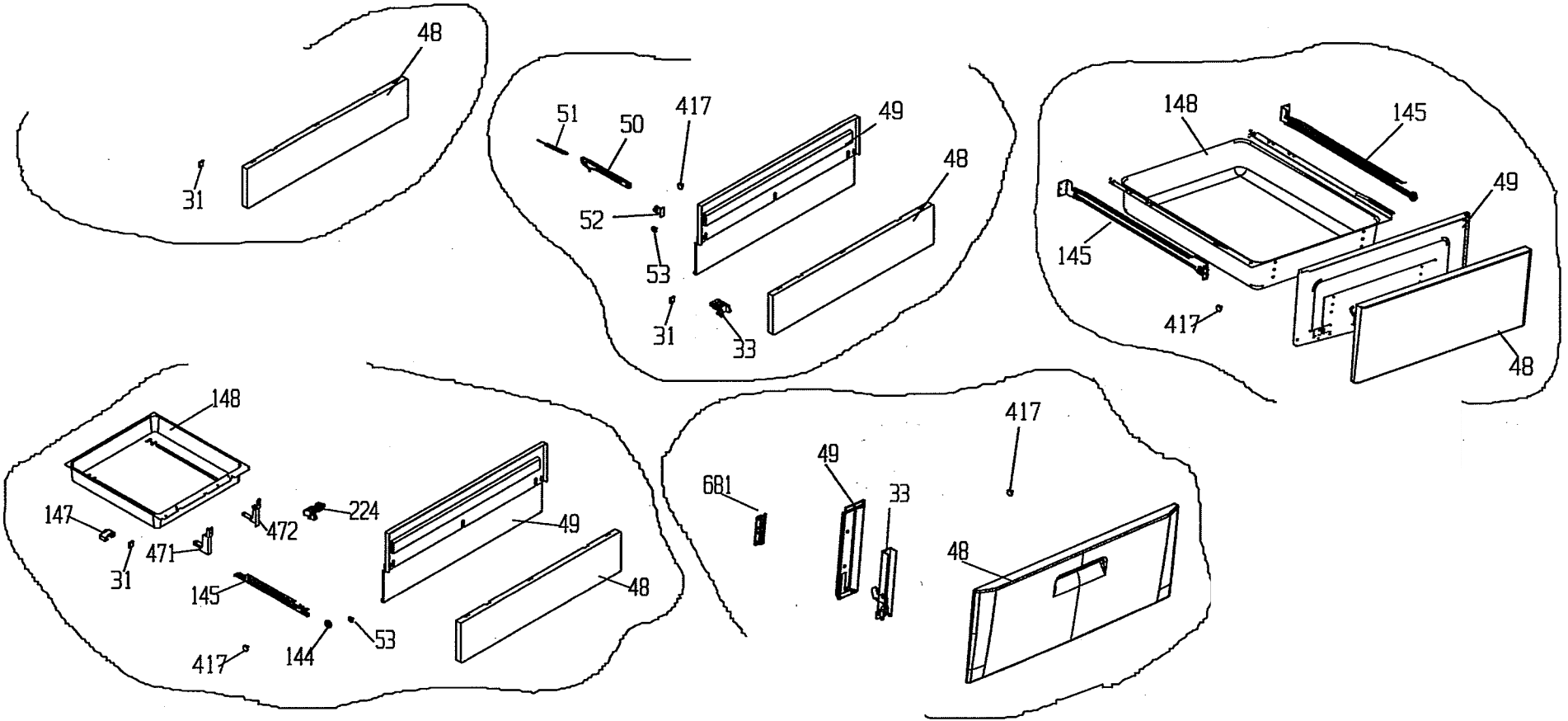
48
31
51
50
417
49
48
52
53
31
33
148
145
49
145
417
48
148
147
31
471
472
224
49
145
48
417
144
53
681
49
33
417
48

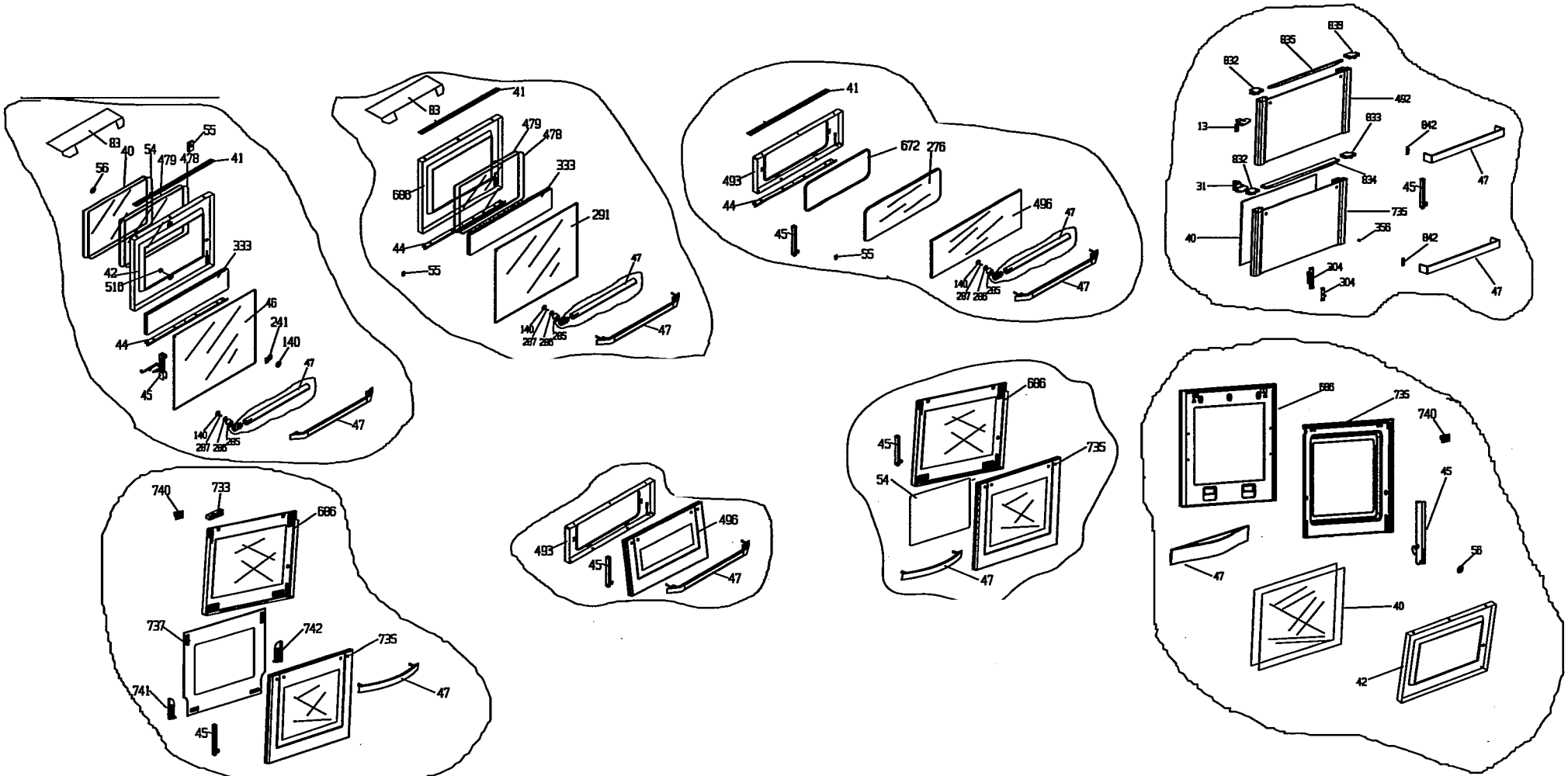
83
40
54
55
479
478
41
56
42
518
333
44
46
241
140
45
47
140
287
286
285
83
41
479
478
686
333
291
44
55
47
140
287
286
285
47
41
493
672
276
44
496
45
55
47
140
287
286
285
47
839
835
832
492
13
833
842
832
834
31
47
45
735
40
358
842
304
304
47
740
733
686
737
742
735
741
47
45
493
496
45
47
686
735
45
54
47
686
735
740
45
47
56
40
42

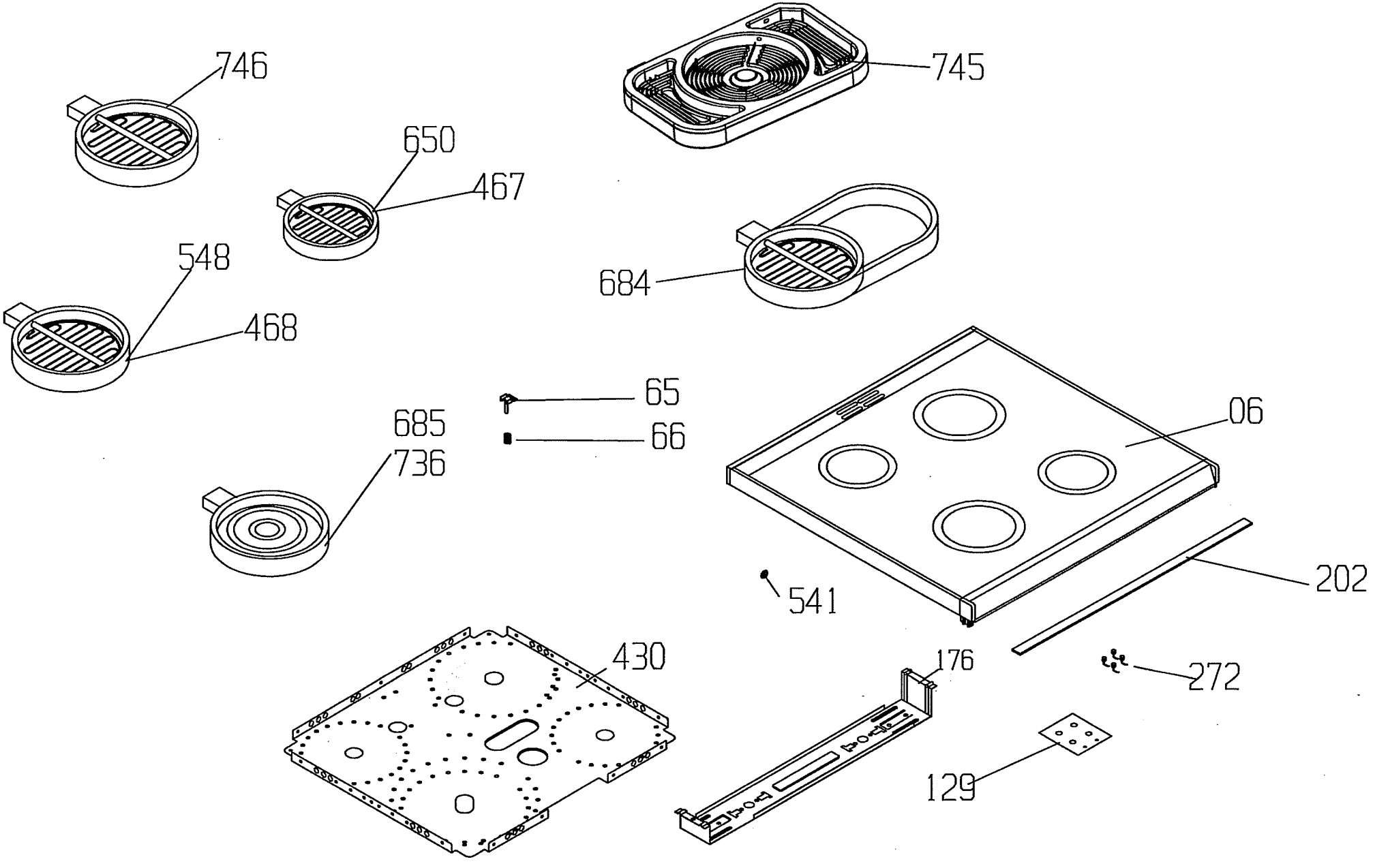
746
745
650
467
548
684
468
65
66
685
736
06
202
541
430
176
272
129

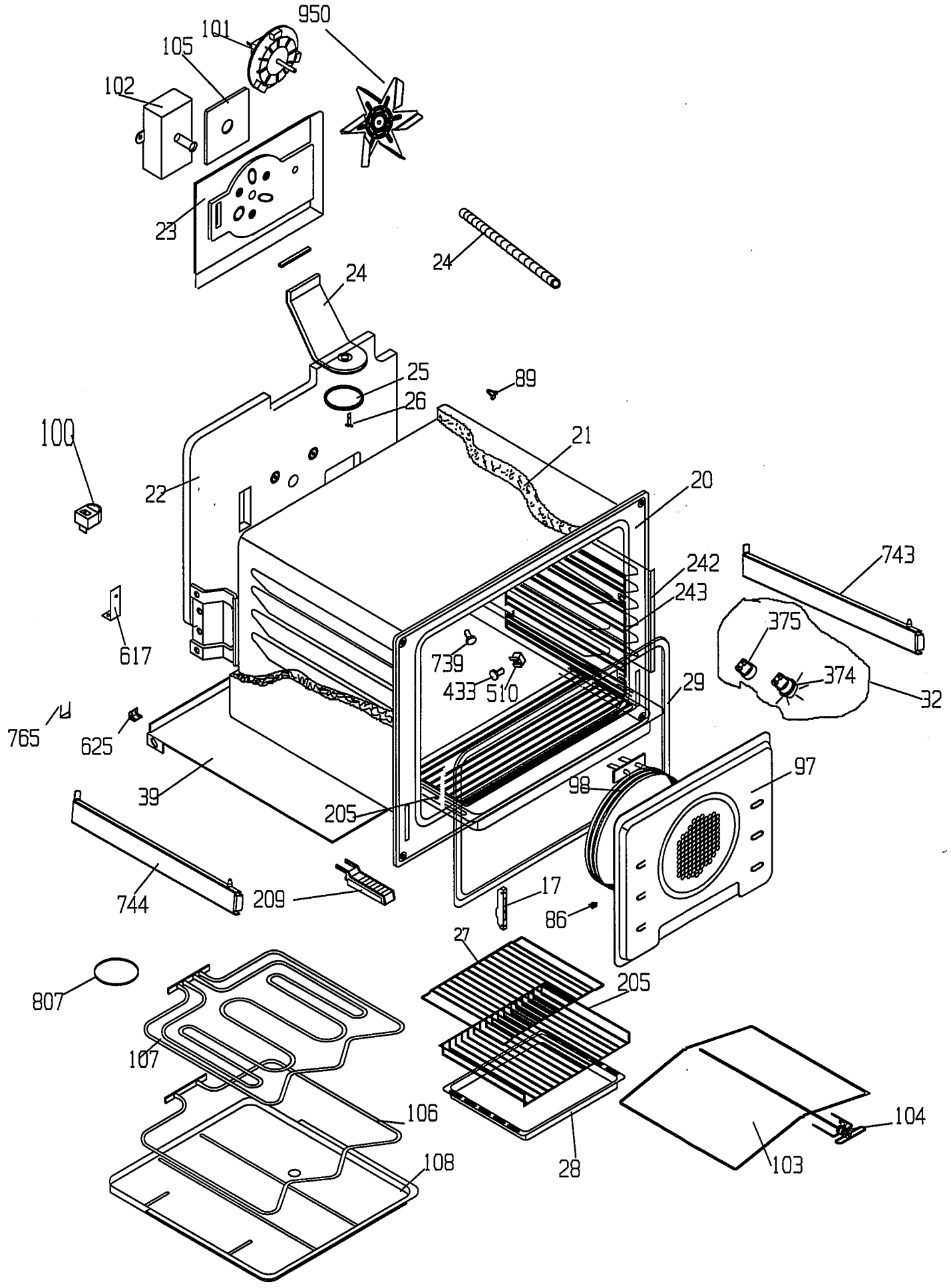
950
101
105
102
23
24
24
25
26
89
100
21
22
20
743
242
243
375
617
739
433
510
374
32
29
765
625
39
98
97
205
744
209
17
86
27
807
205
107
106
104
108
28
103