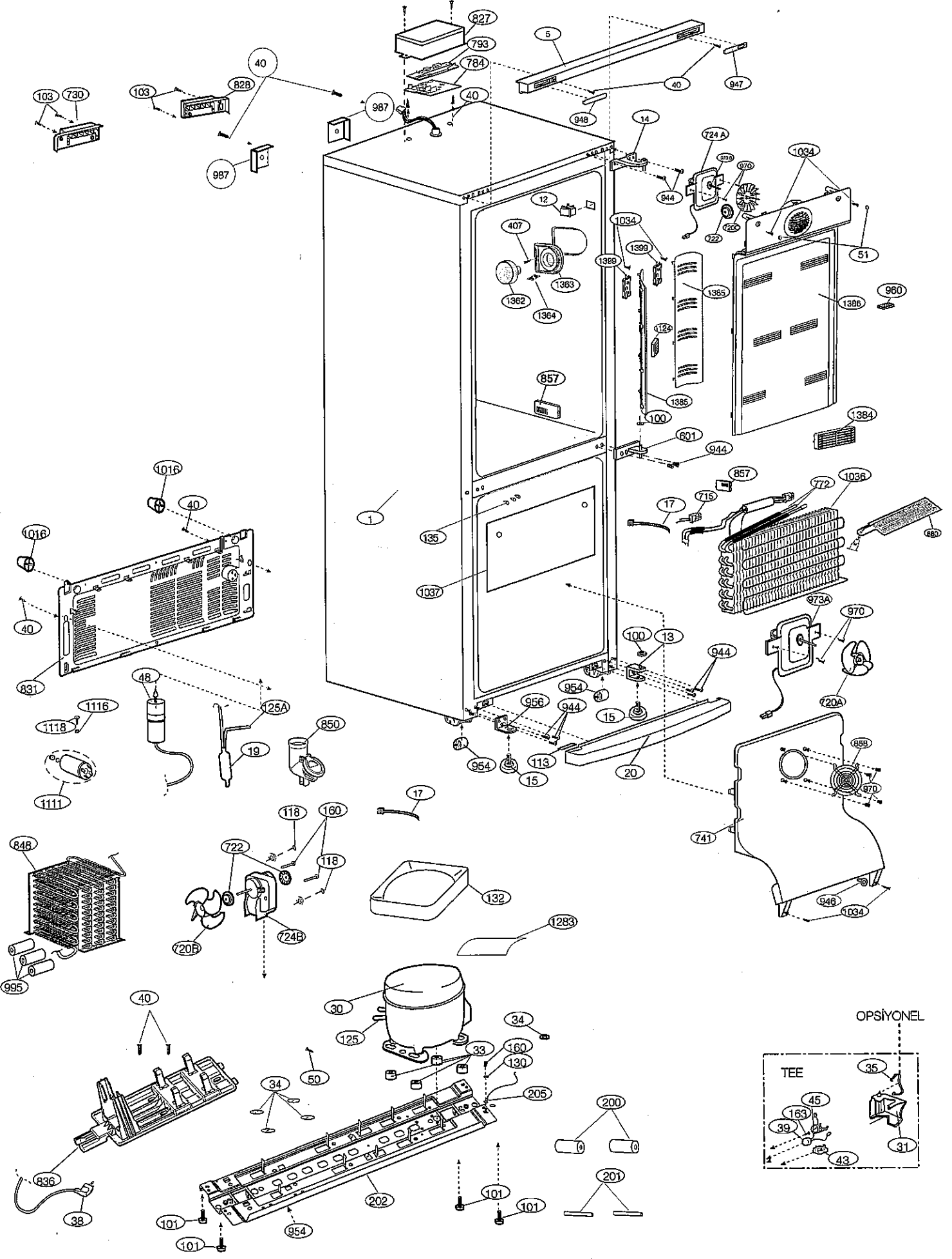
827
793
784
5
40
947
948
103
730
828
987
14
724 A
970
944
1034
12
407
1399
1363
1362
1364
722
220
51
1385
1386
960
857
100
601
1384
1016
1036
772
715
17
680
1
135
1037
973A
13
720A
831
48
125A
1116
1118
850
19
1111
954
956
15
113
20
858
741
946
118
160
848
132
720B
724B
995
1283
30
125
33
130
205
200
201
202
101
836
38
50
OPSİYONEL
TEE
35
45
163
39
31
43

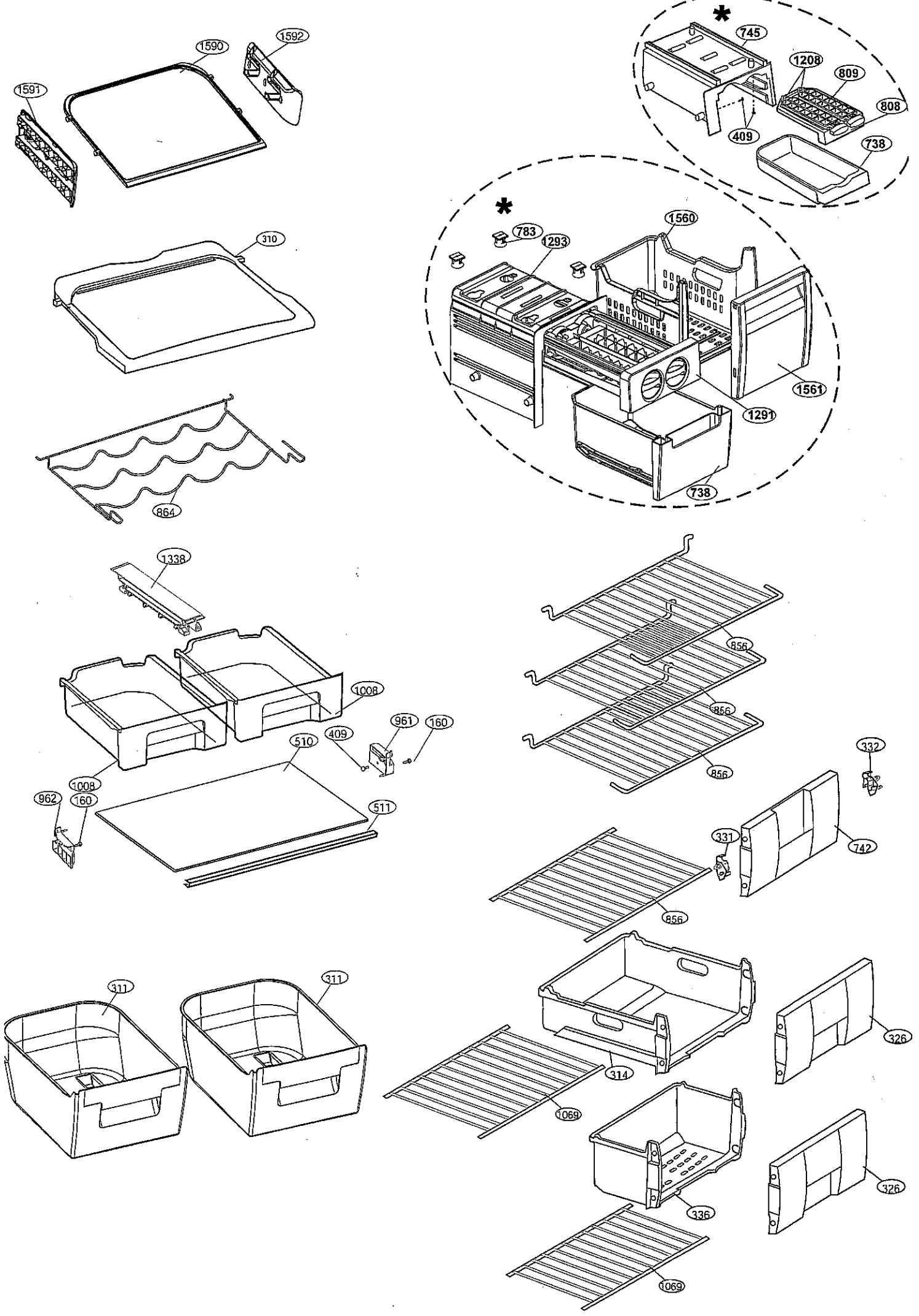
1590
1592
1591
310
864
*
745
1208
809
808
409
738
*
783
1293
1560
1561
1291
738
1338
1008
961
160
409
510
1008
962
160
511
856
856
856
332
331
742
856
311
311
314
326
1069
336
326
1069

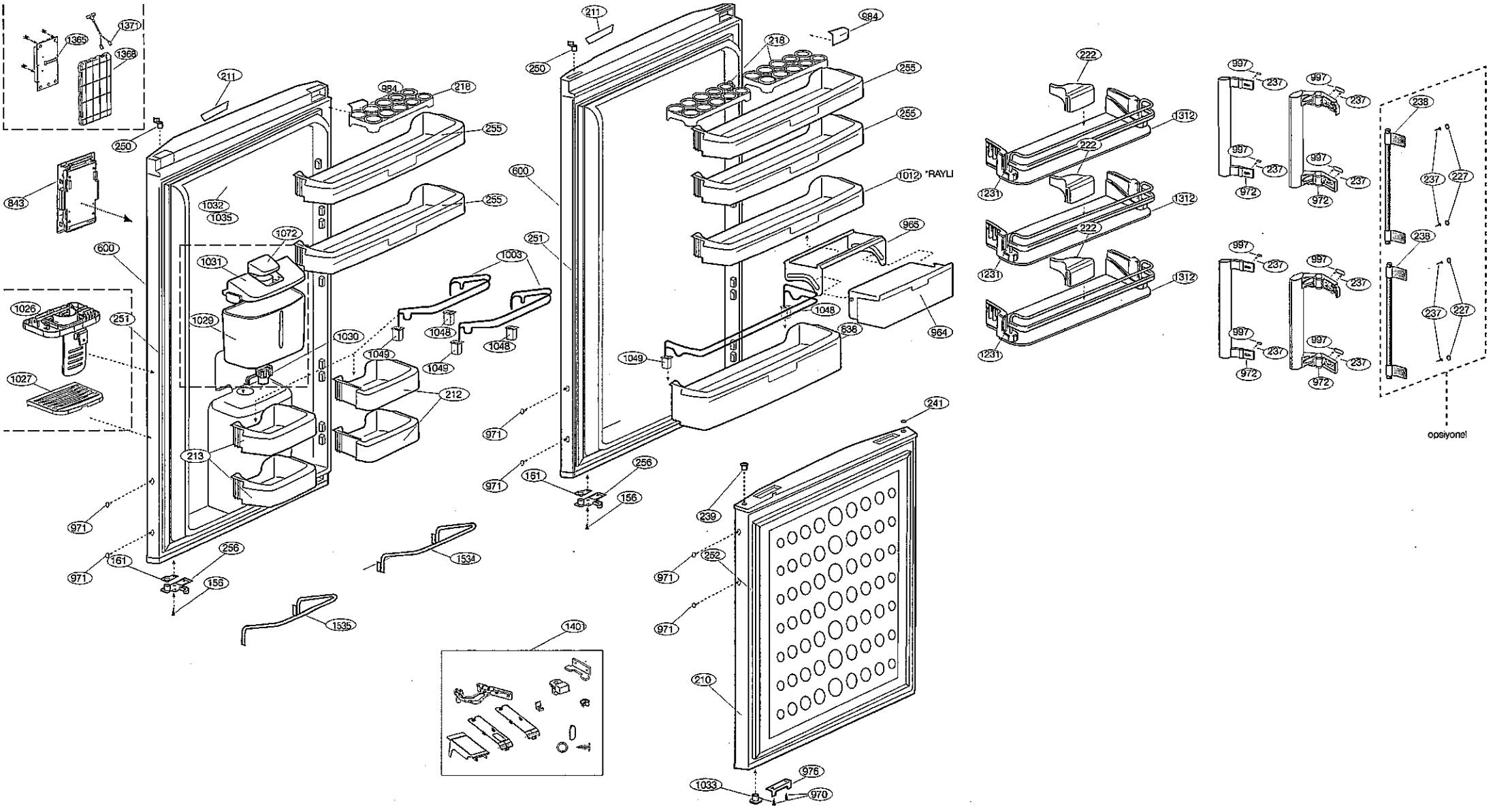
1365
1371
1368
211
250
843
984
218
255
1032
1035
600
1072
1031
1003
251
1026
1029
1030
1048
1049
1027
212
213
971
161
256
156
1534
1535
140
1012 *RAYLI
965
964
836
241
239
252
210
976
1033
970
222
1312
1231
997
237
972
238
227
opsiyonel