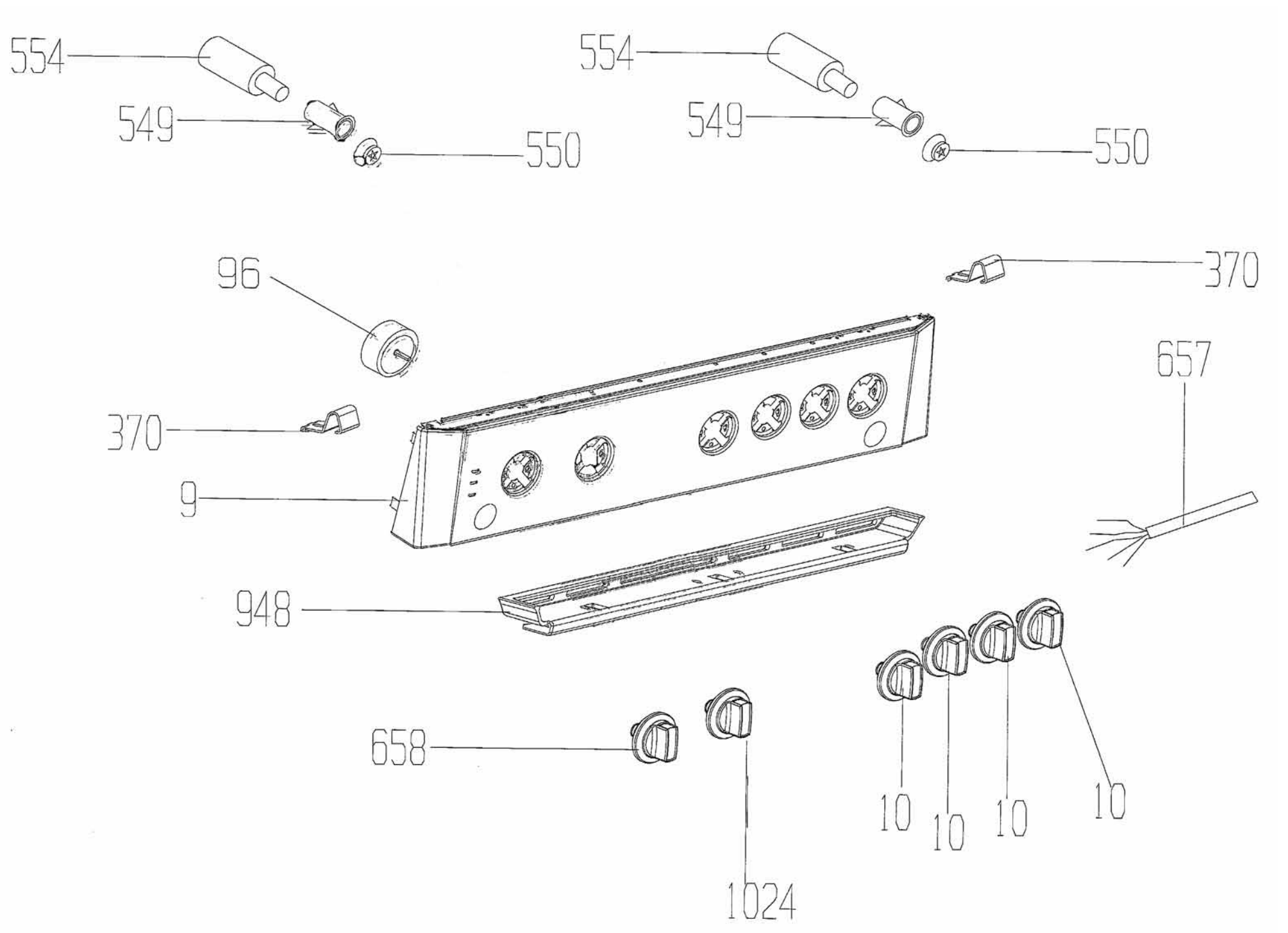
554
549
550
554
549
550
96
370
657
370
9
948
658
10
10
10
10
1024

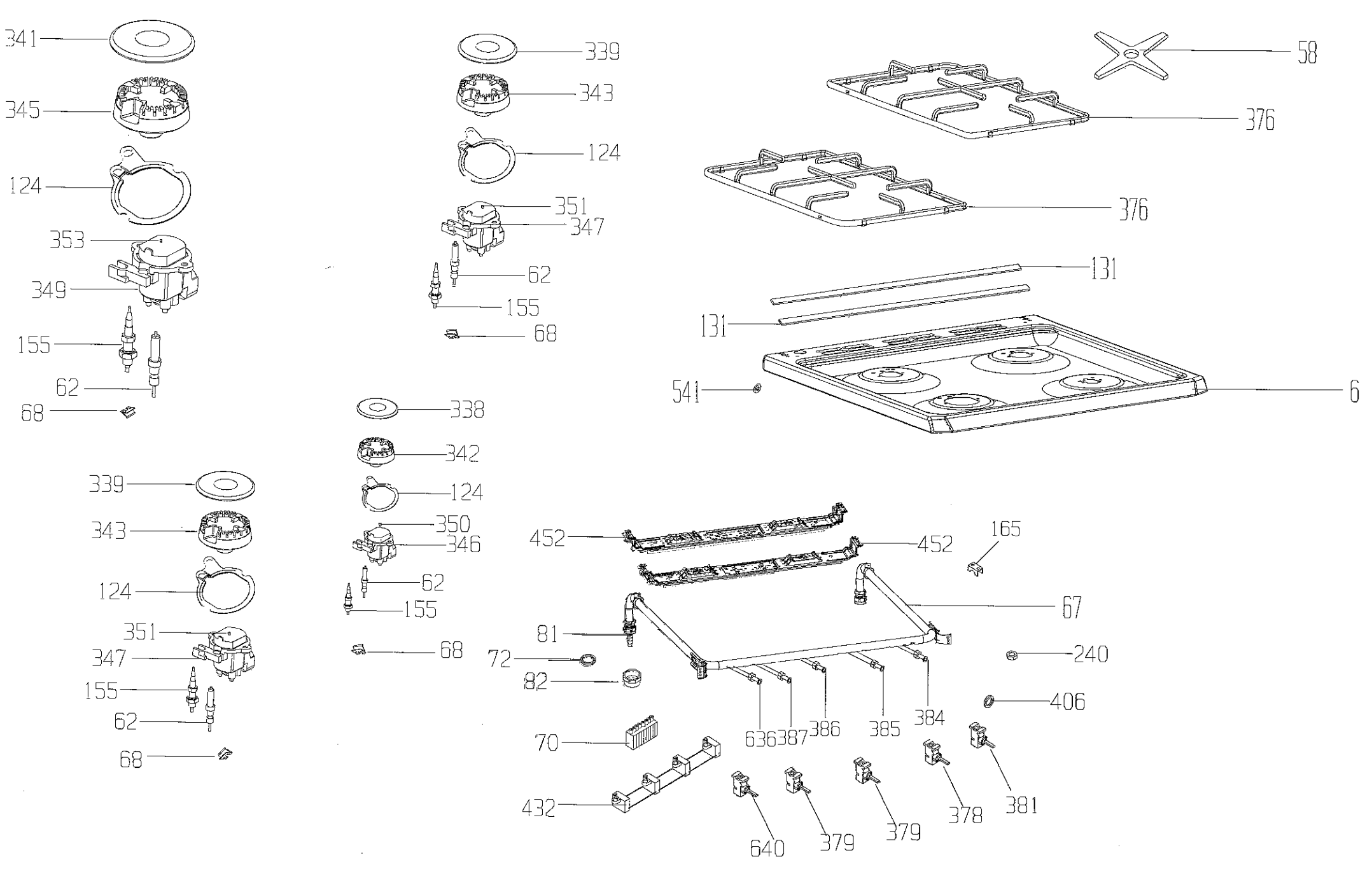
341
345
124
353
349
155
62
68
339
343
124
351
347
62
155
68
58
376
376
131
131
541
6
338
342
124
350
346
62
155
68
339
343
124
351
347
155
62
68
452
452
165
67
81
72
82
240
406
70
636
387
386
385
384
432
640
379
379
378
381

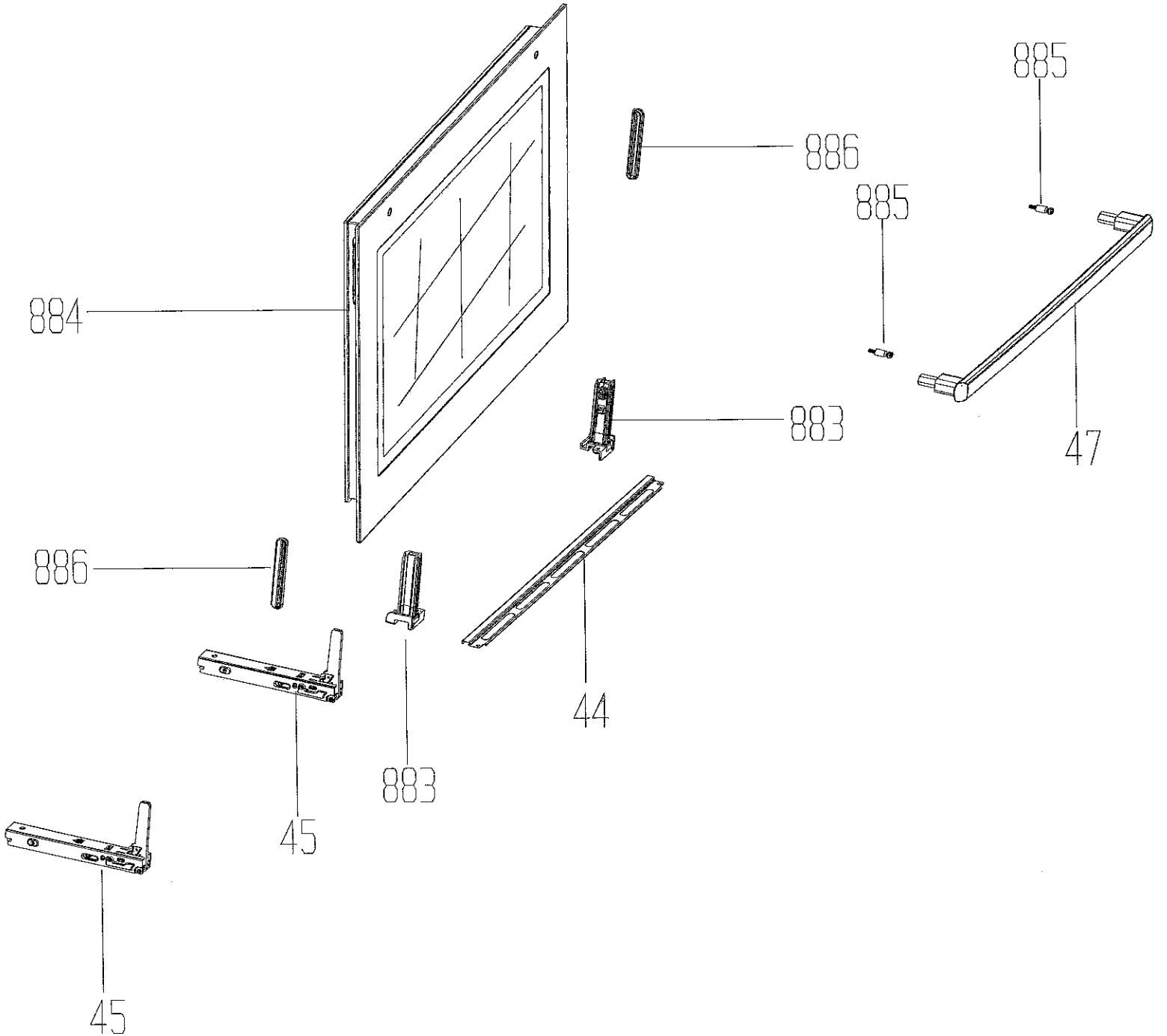
885
886
885
884
883
47
886
44
883
45
45

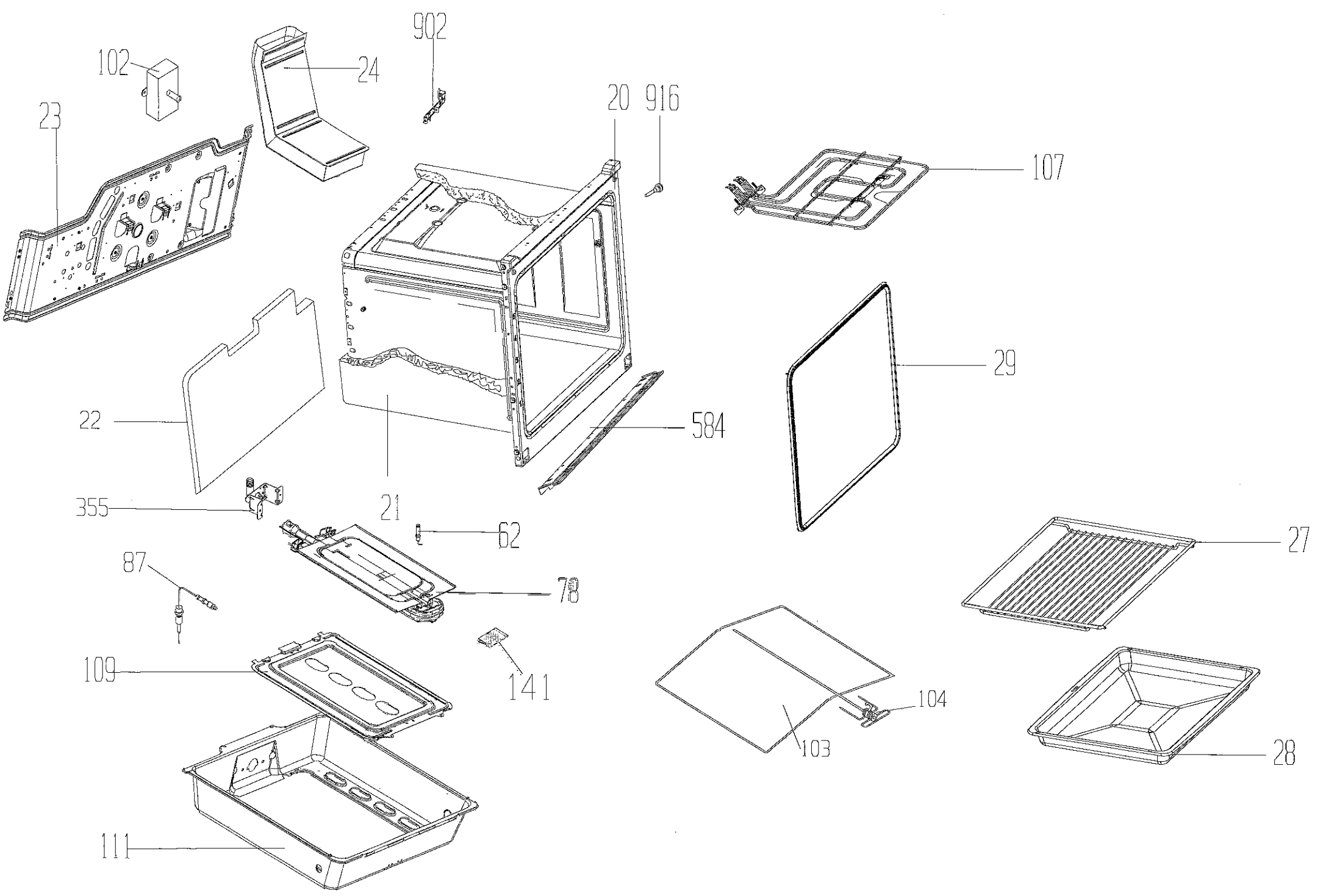
902
102
24
23
20
916
107
29
22
584
21
355
62
27
87
78
109
141
104
103
28
111

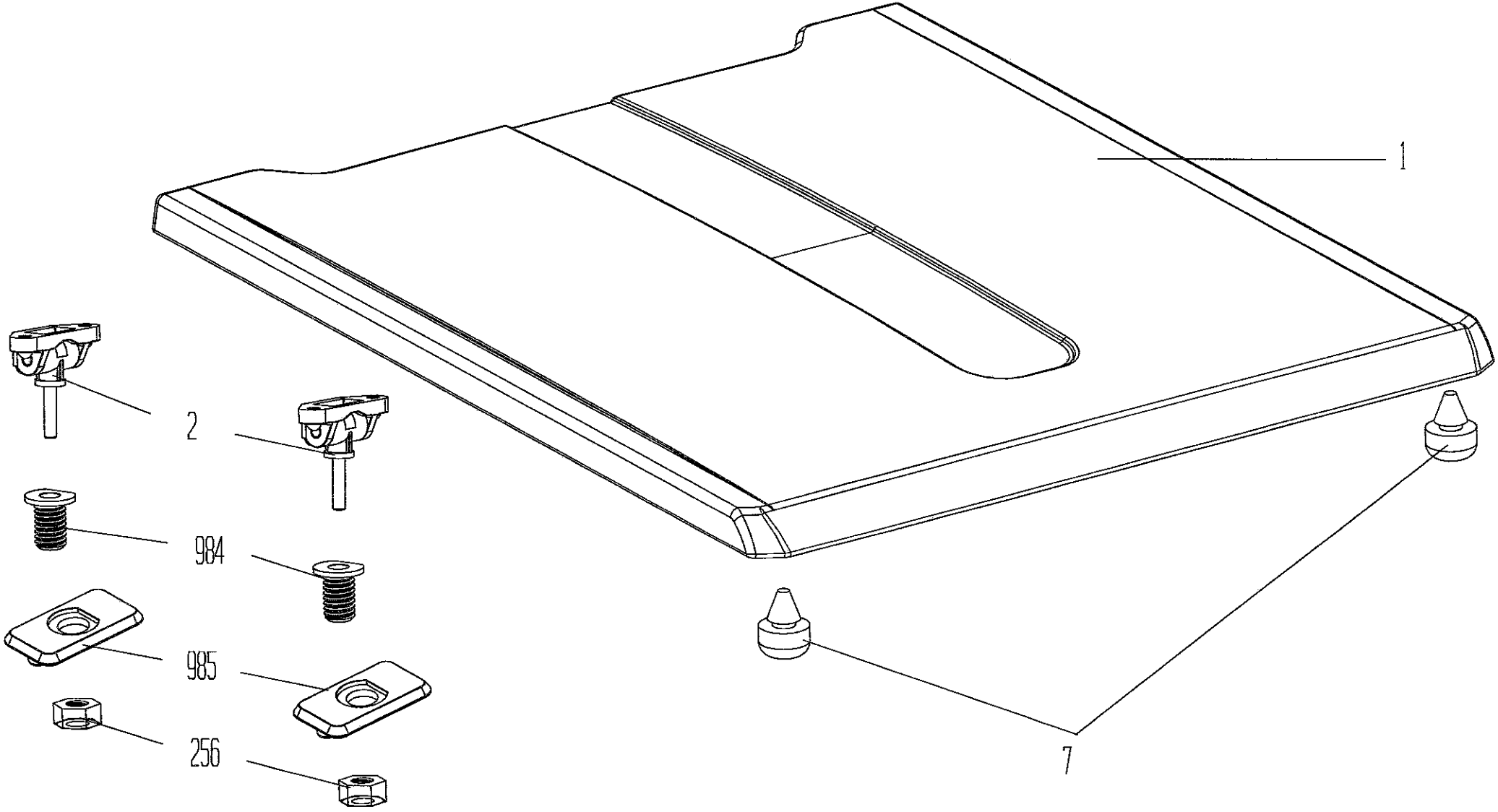
1
2
984
985
256
7

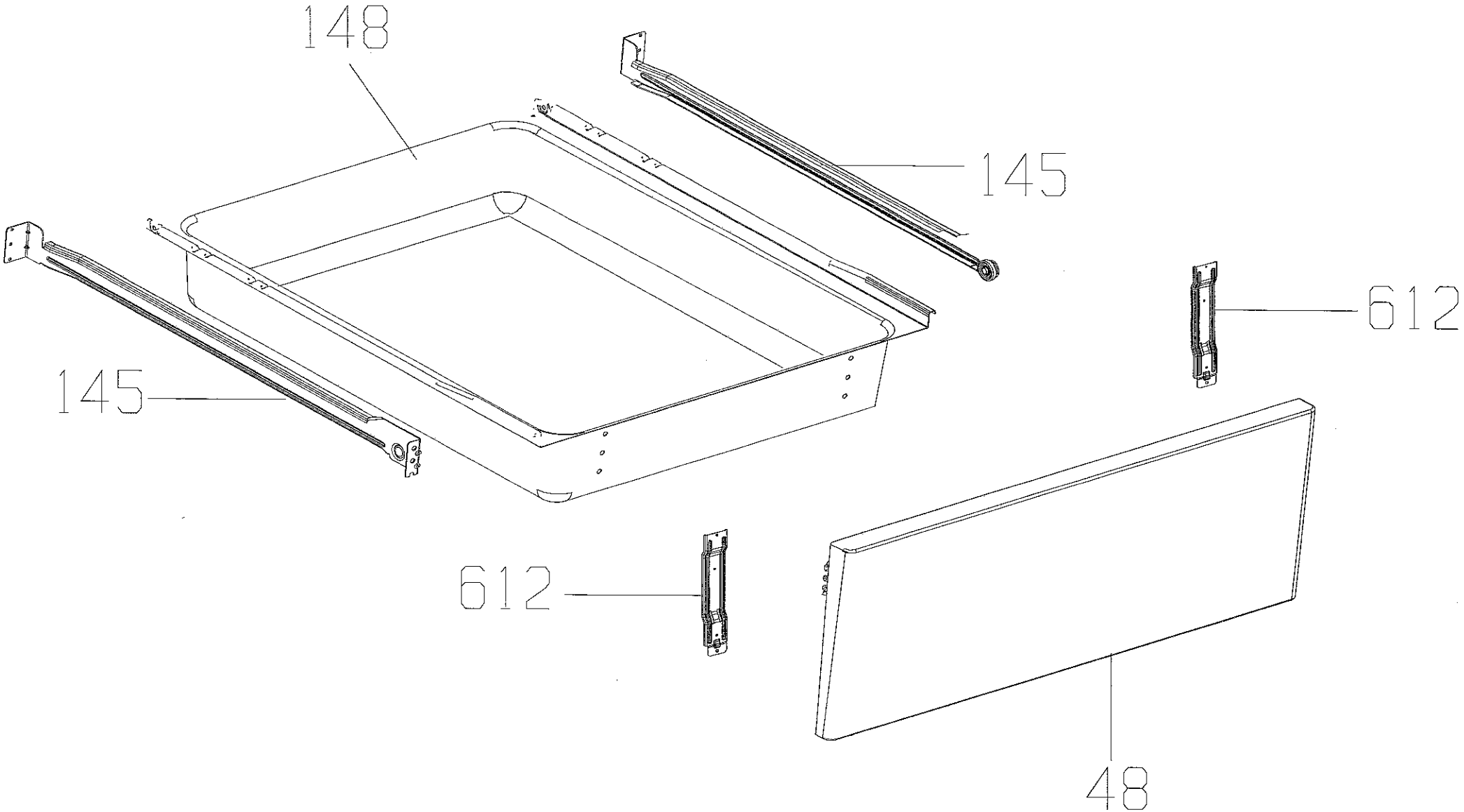
148
145
145
612
612
48

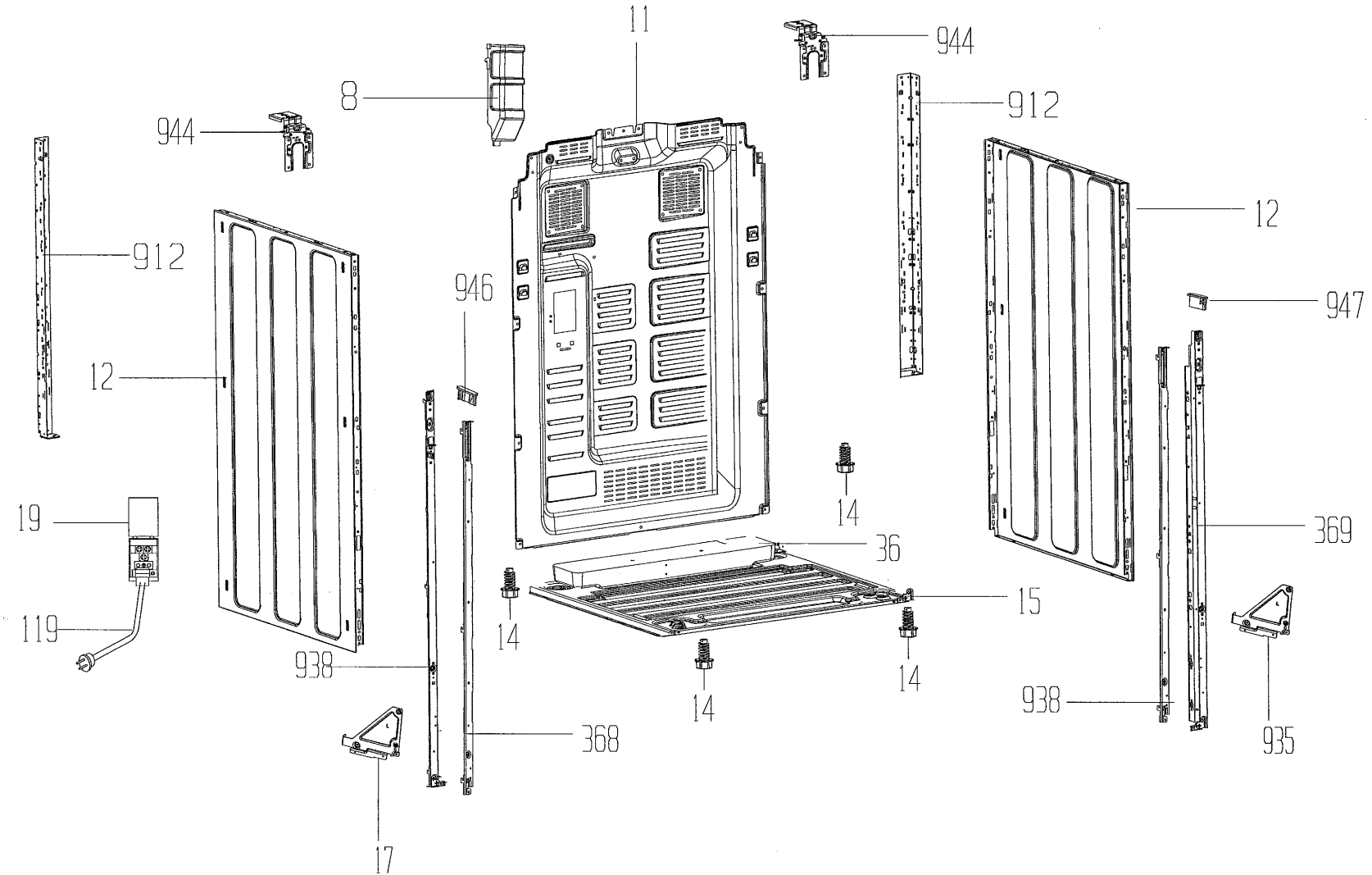
11
944
8
912
944
12
912
946
947
12
14
19
36
369
15
119
14
14
938
14
938
368
935
17