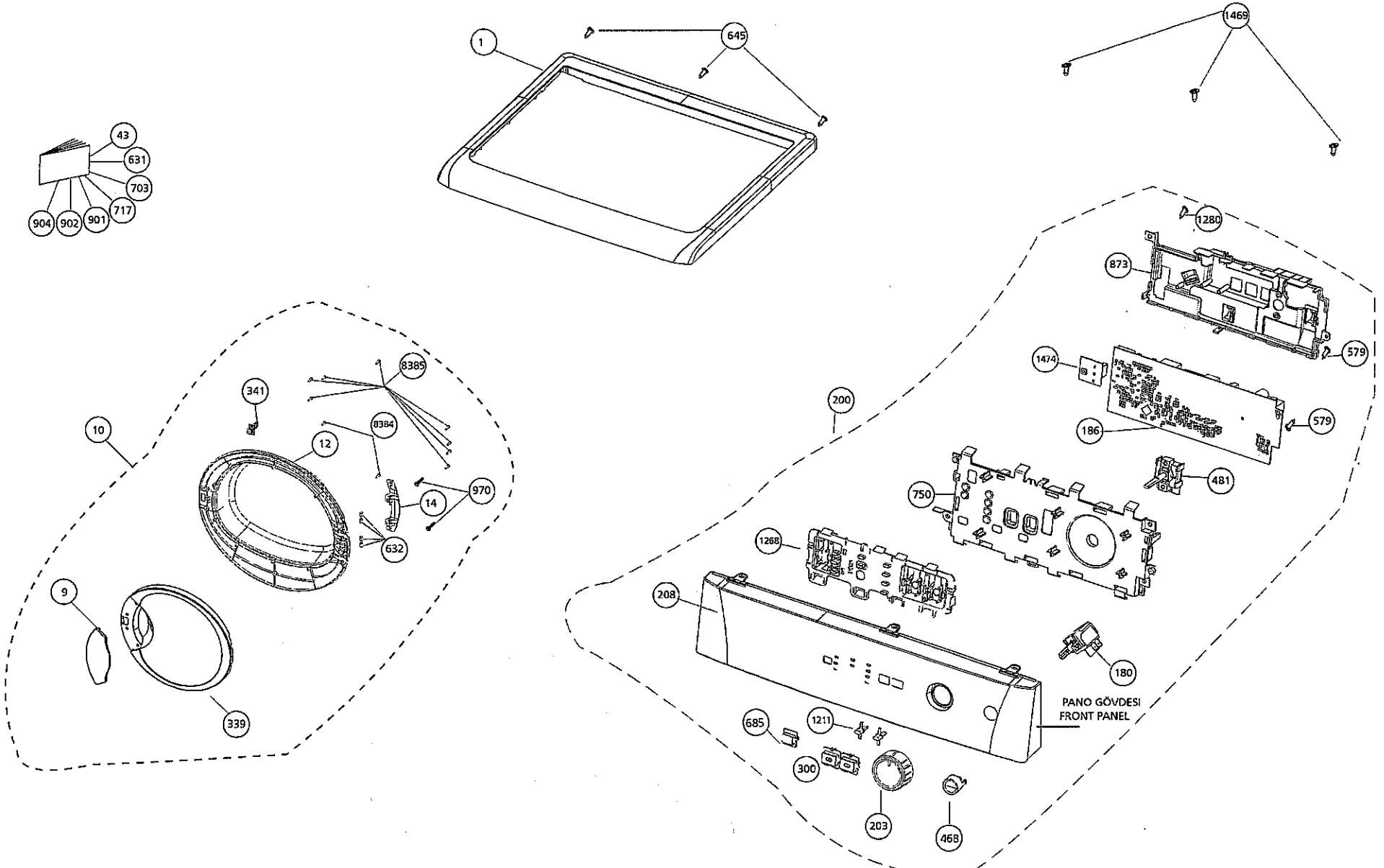
1
645
1469
43
631
703
717
904
902
901
1280
873
579
1474
200
186
579
481
750
1268
208
180
PANO GÖVDESI
FRONT PANEL
685
1211
300
203
468
10
341
8385
8384
12
970
14
632
9
339

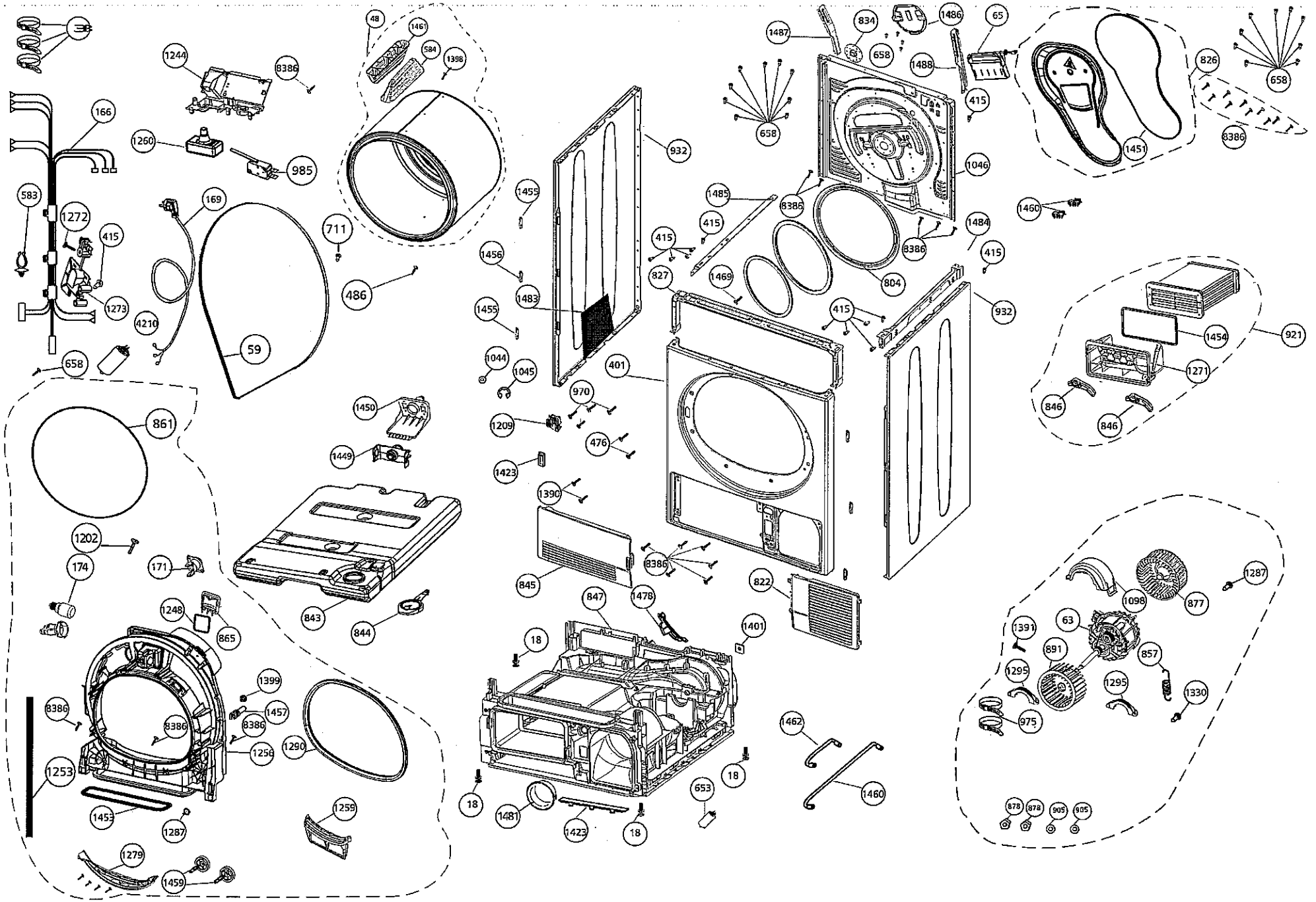
3
166
583
1272
415
1273
658
1244
8386
1260
985
169
4210
59
711
48
1461
584
1398
486
1455
1456
1483
1455
1044
1045
932
401
970
1209
476
1423
1390
845
8386
822
1478
847
1401
18
1481
1423
18
653
18
1462
1460
1487
834
658
1486
65
1488
415
658
1046
1485
8386
415
415
827
1469
8386
804
1484
415
415
932
1460
826
658
1451
8386
1454
921
1271
846
846
861
1450
1449
1202
174
171
843
844
1248
865
1399
1457
8386
8386
8386
1256
1290
1253
1453
1287
1279
1459
1259
1287
1098
877
63
1391
891
857
1295
1295
1330
975
878
878
905
905