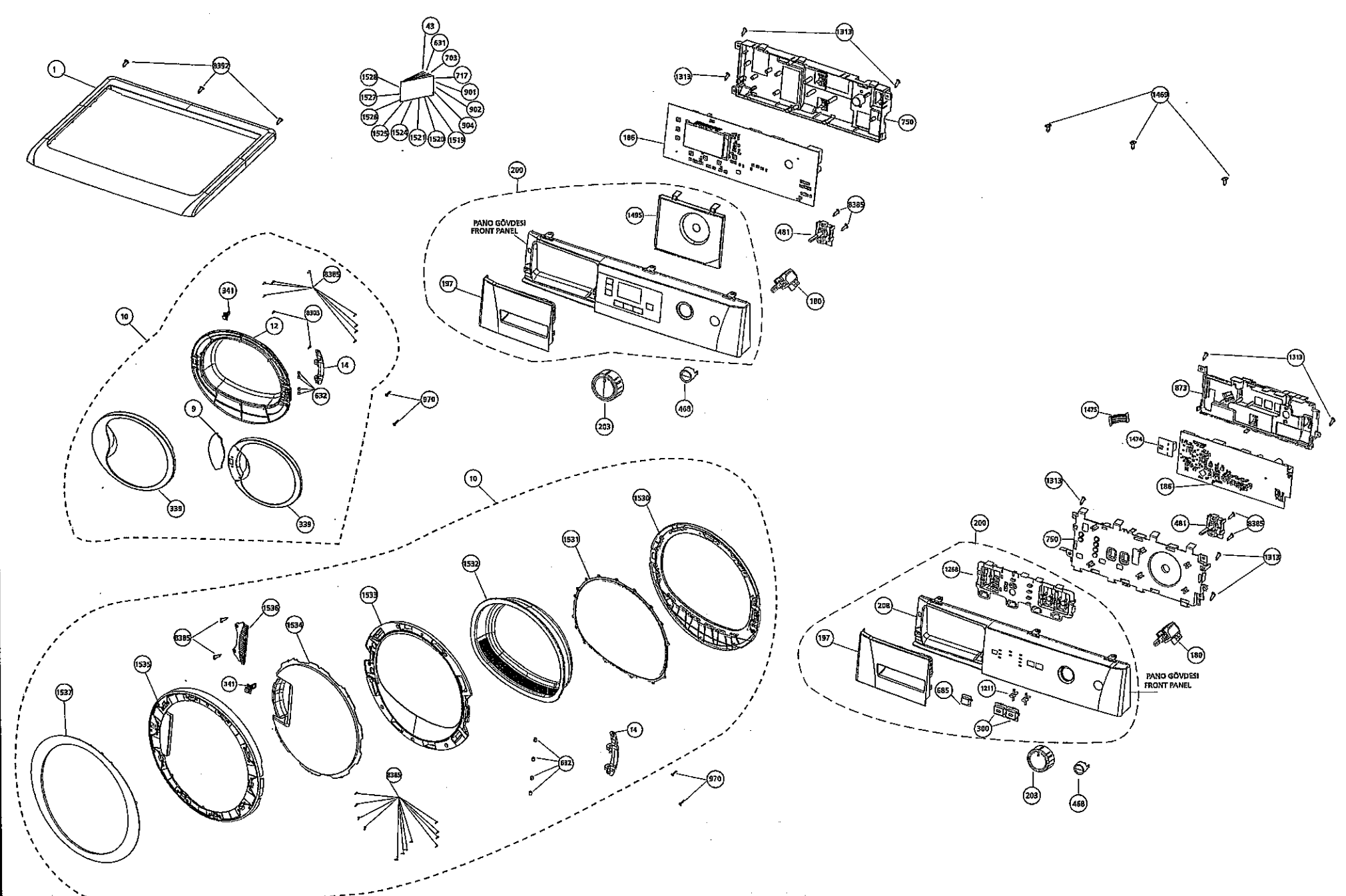
1
8352
43
631
703
717
901
902
904
1519
1520
1521
1524
1525
1526
1527
1528
1313
750
186
1469
200
PANO GÖVDESİ
FRONT PANEL
1495
481
8385
197
180
10
341
8385
8303
12
14
632
970
9
339
339
203
466
873
1475
1474
1313
750
481
8385
1313
200
1268
208
197
685
1211
300
PANO GÖVDESİ
FRONT PANEL
180
203
466
1530
1531
1532
1533
1534
1535
1536
1537
8385
341
632
14
970
8385

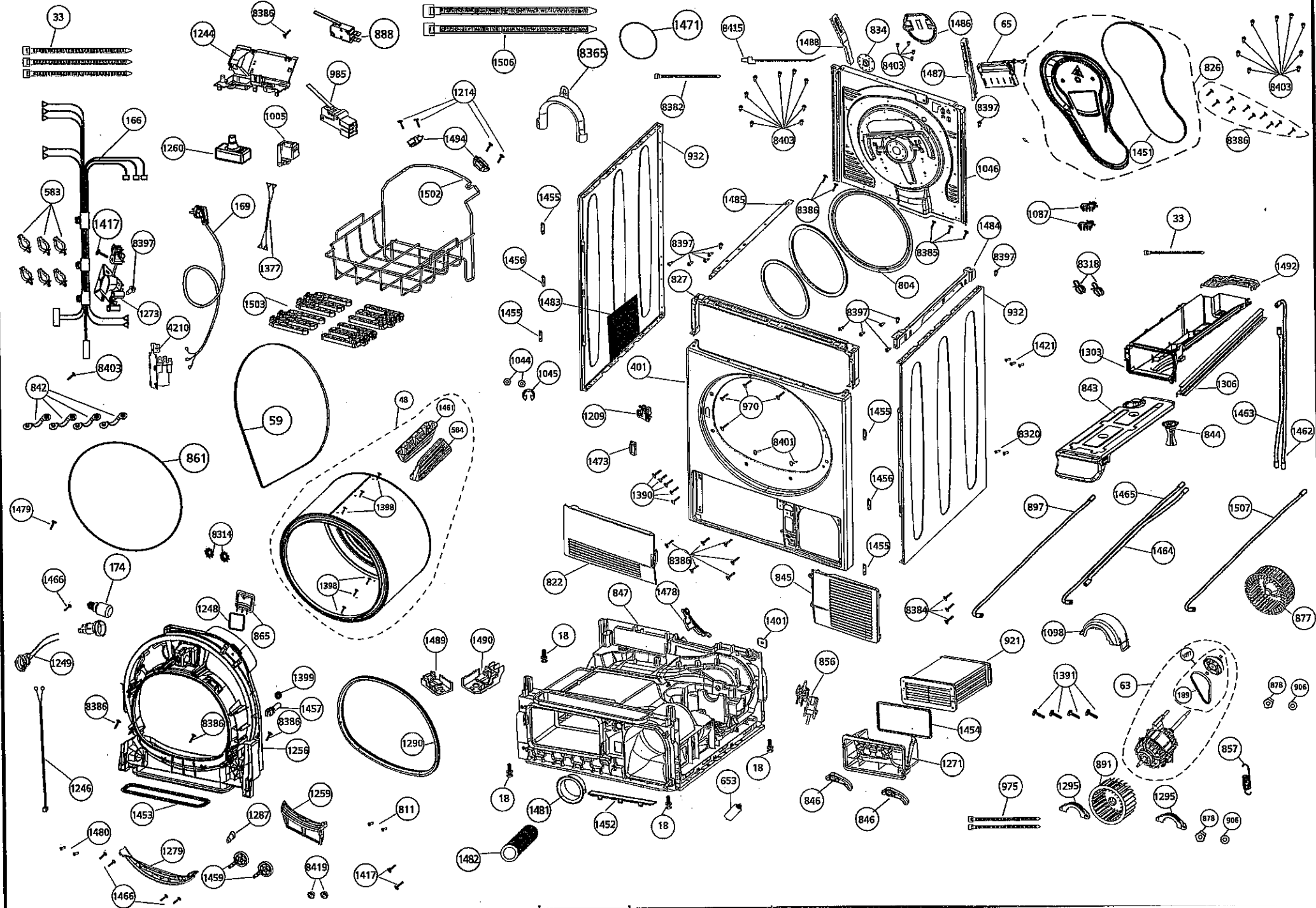
33
8386
1244
888
1506
1471
8415
1488
834
1486
65
8403
1487
826
8403
985
8365
8382
8397
1214
1005
166
1494
8403
932
1451
8386
1260
1046
583
1502
1455
1485
8386
1087
33
1417
169
8397
1377
1456
8397
827
8385
1484
8397
8318
1492
1273
1503
1483
804
932
4210
1455
8397
1421
1303
8403
1044
1045
401
1306
842
59
48
1461
970
1209
1455
843
1463
584
8401
8320
844
1462
861
1473
1390
1456
1398
897
1465
1507
1479
8314
8386
1464
1466
174
1398
822
845
1478
847
8384
877
1248
865
1489
1490
18
1401
1098
921
1249
856
1391
63
1399
1457
8386
8386
1256
1290
1454
878
906
1246
18
1271
653
891
857
1453
1259
1287
811
18
1481
1452
18
846
846
975
1295
1295
1480
1279
1482
1459
8419
1417
1466
878
906