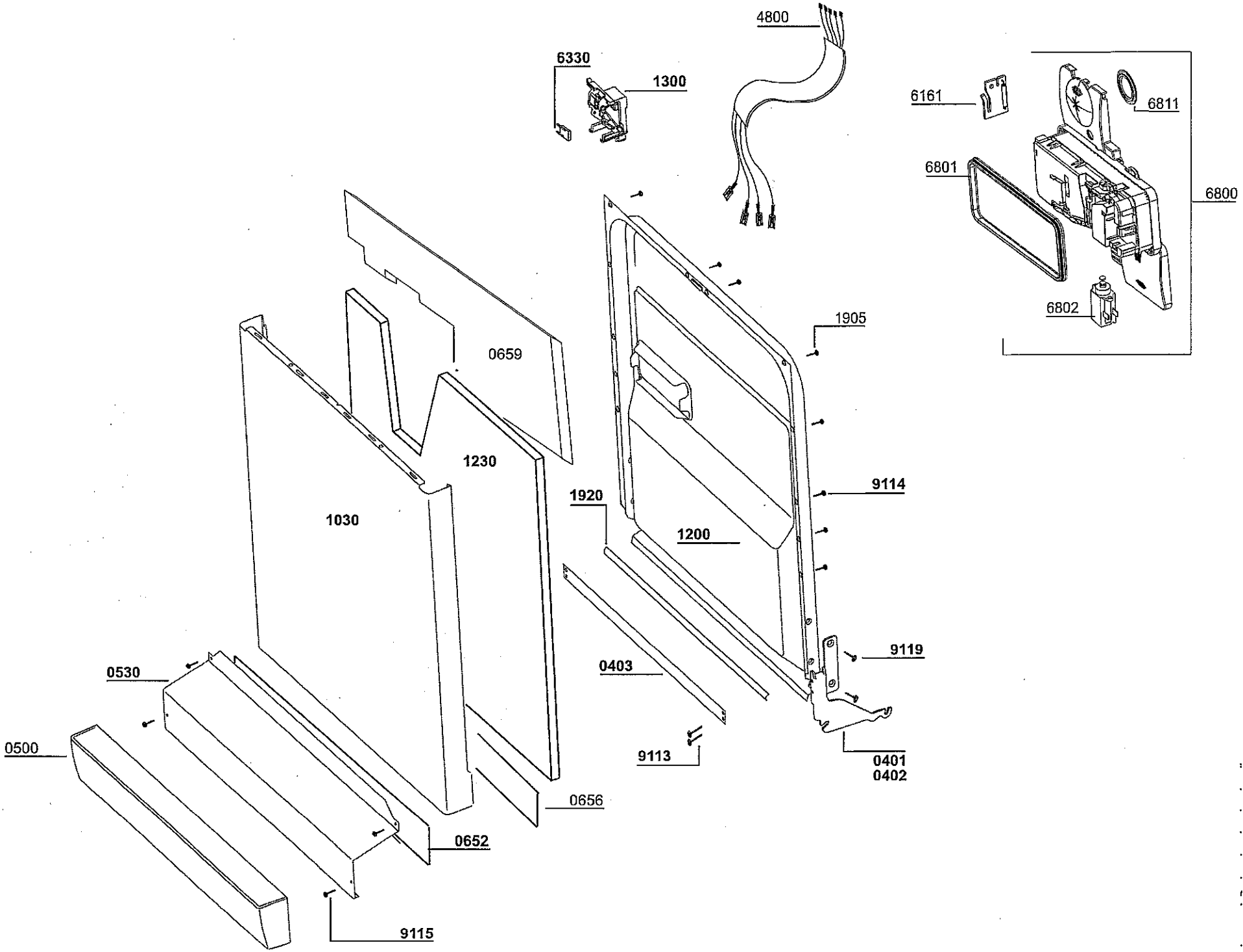
4800
6330
1300
6161
6811
6801
6800
6802
1905
0659
1230
1030
9114
1920
1200
9119
0403
0530
0500
9113
0401
0402
0656
0652
9115

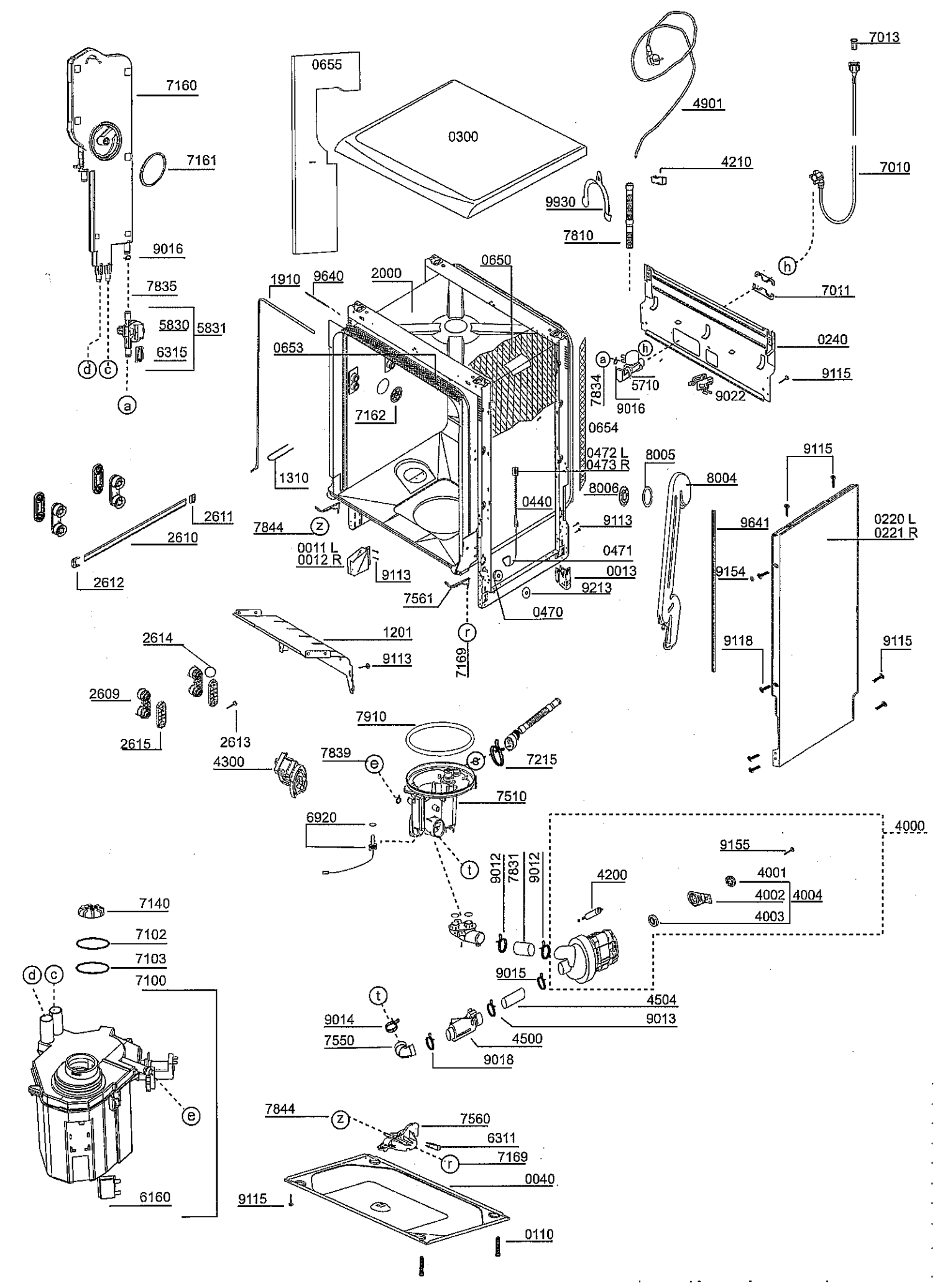
7160
7161
9016
7835
5830
5831
6315
d
c
a
0655
0300
4901
7013
4210
7010
9930
7810
h
1910
9640
2000
0650
7011
0653
0240
a
h
9115
7834
5710
9022
9016
7162
0654
0472 L
0473 R
8005
9115
1310
8006
8004
2611
0440
9113
9641
0220 L
0221 R
7844
z
2610
0011 L
0012 R
9113
0471
9154
2612
0013
9213
7561
0470
1201
r
7169
9113
9118
9115
2614
2609
2613
2615
7910
7839
e
s
7215
4300
7510
6920
4000
9155
t
9012
7831
9012
4200
4001
4002
4004
4003
7140
7102
7103
7100
d
c
9015
4504
t
9013
9014
4500
7550
9018
e
7844
z
7560
6311
r
7169
0040
6160
9115
0110

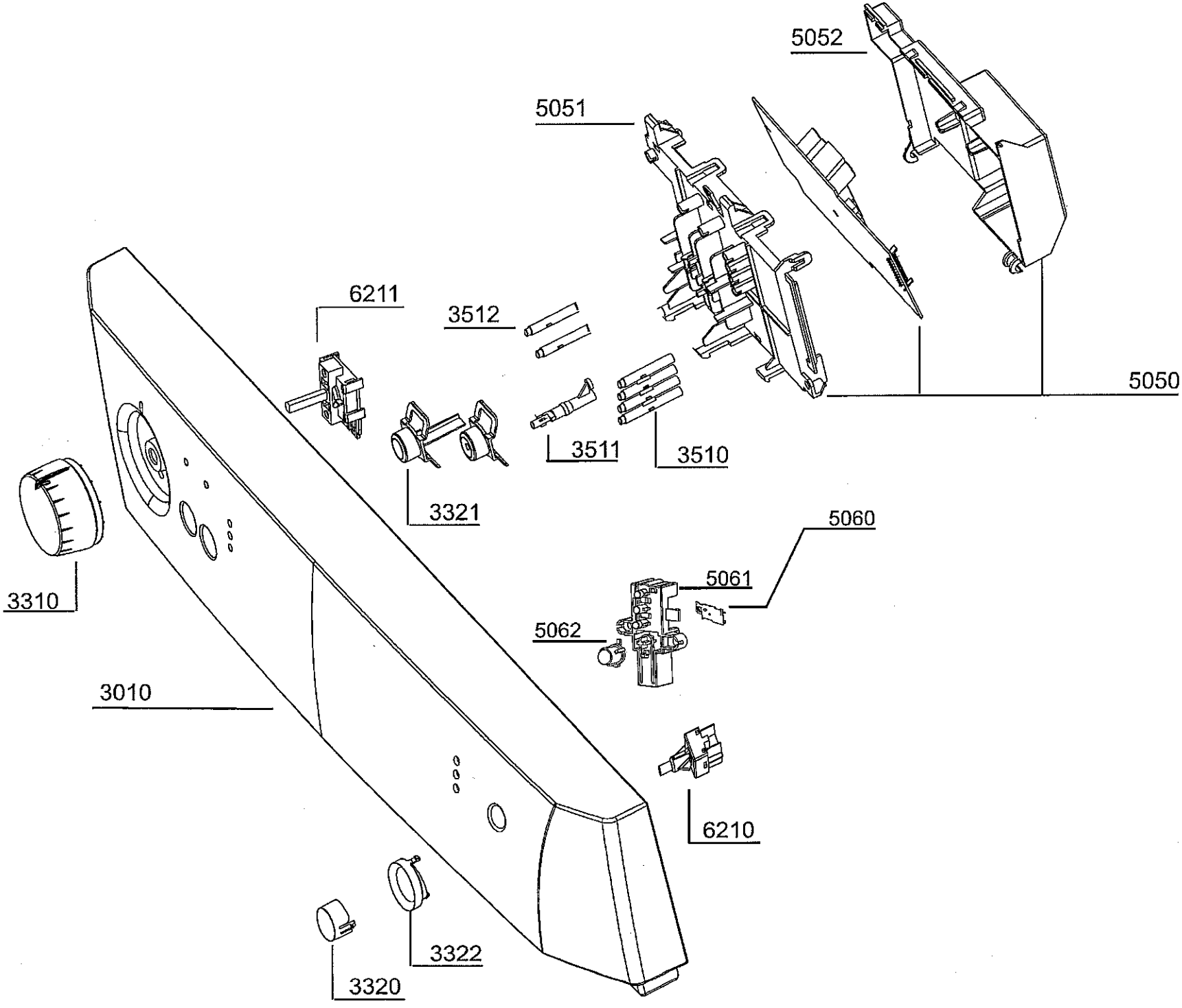
5052
5051
5050
6211
3512
3511
3510
3321
3310
5060
5061
5062
3010
6210
3322
3320

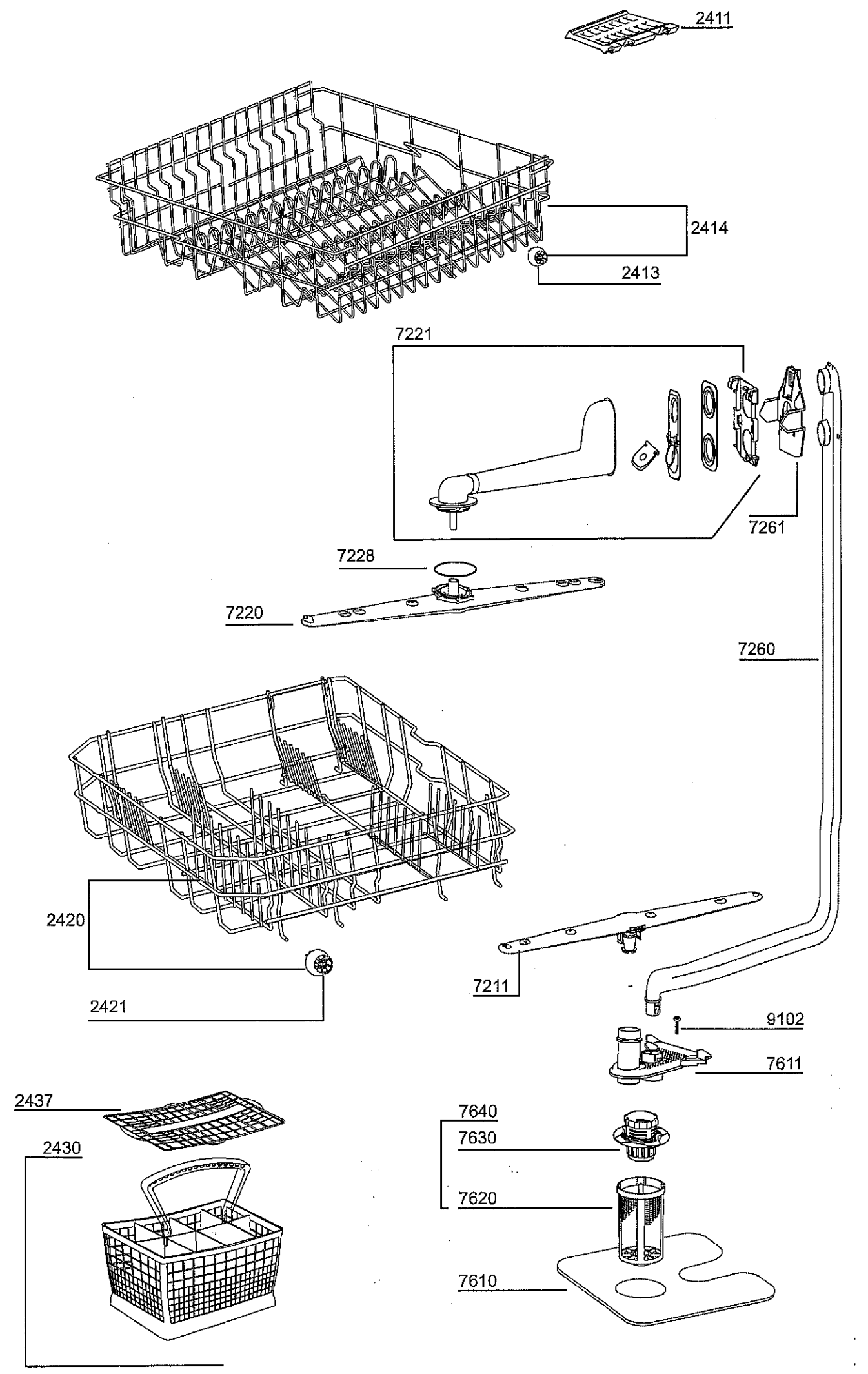
2411
2414
2413
7221
7261
7228
7220
7260
2420
2421
7211
9102
7611
2437
7640
7630
2430
7620
7610