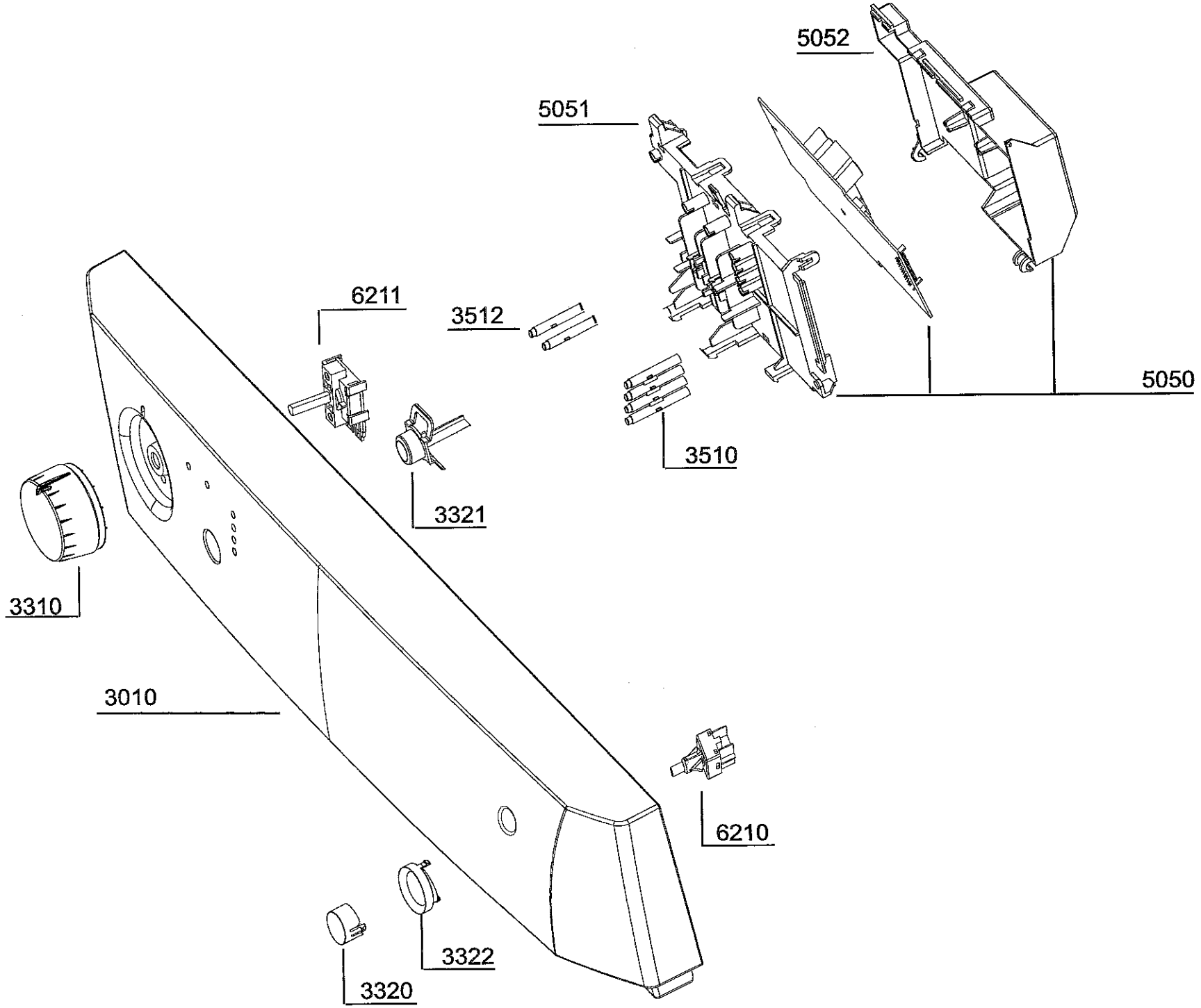
5052
5051
5050
6211
3512
3510
3321
3310
3010
6210
3322
3320

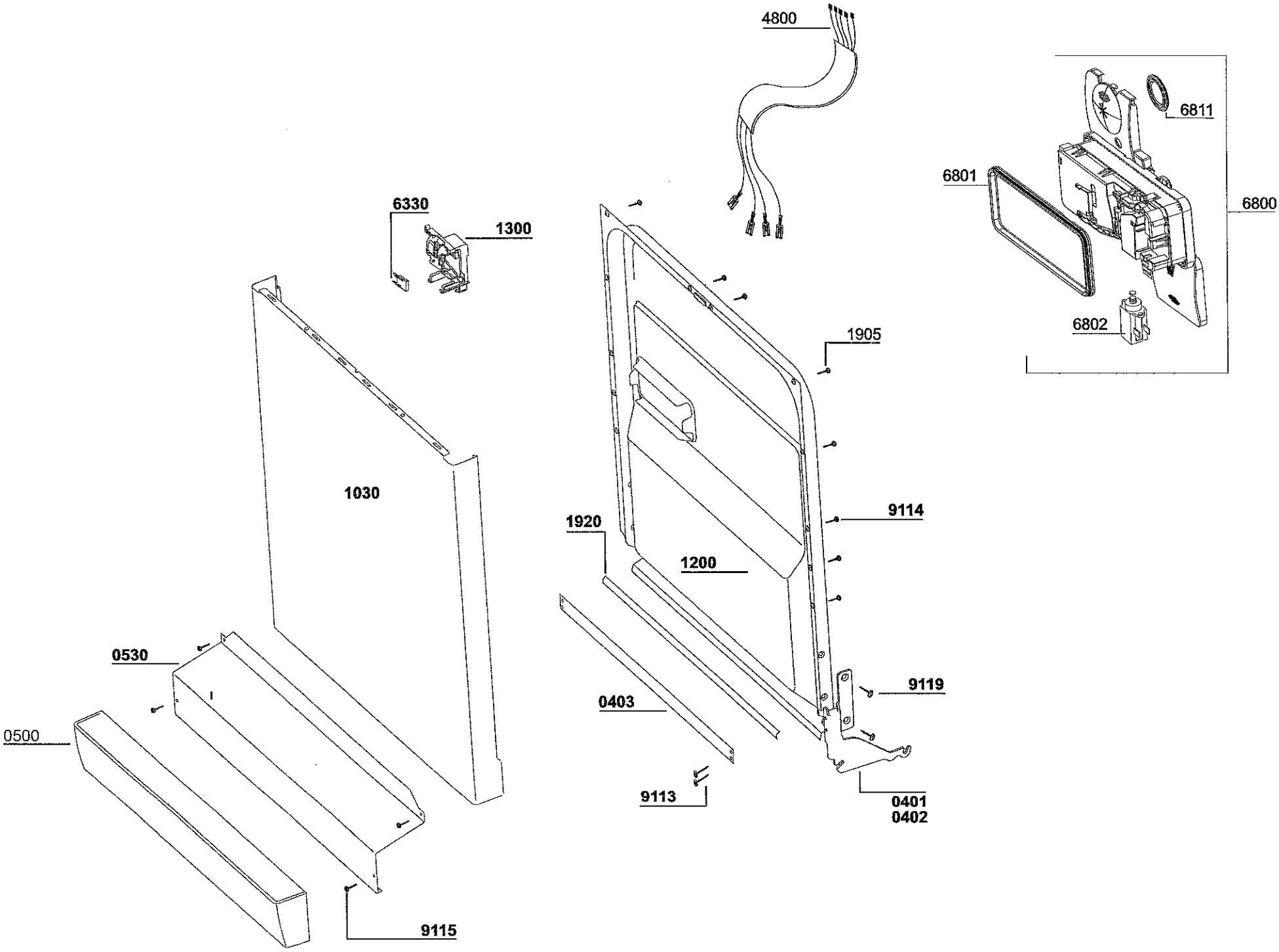
4800
6811
6801
6800
6330
1300
6802
1905
1030
9114
1920
1200
0530
9119
0403
0500
9113
0401
0402
9115

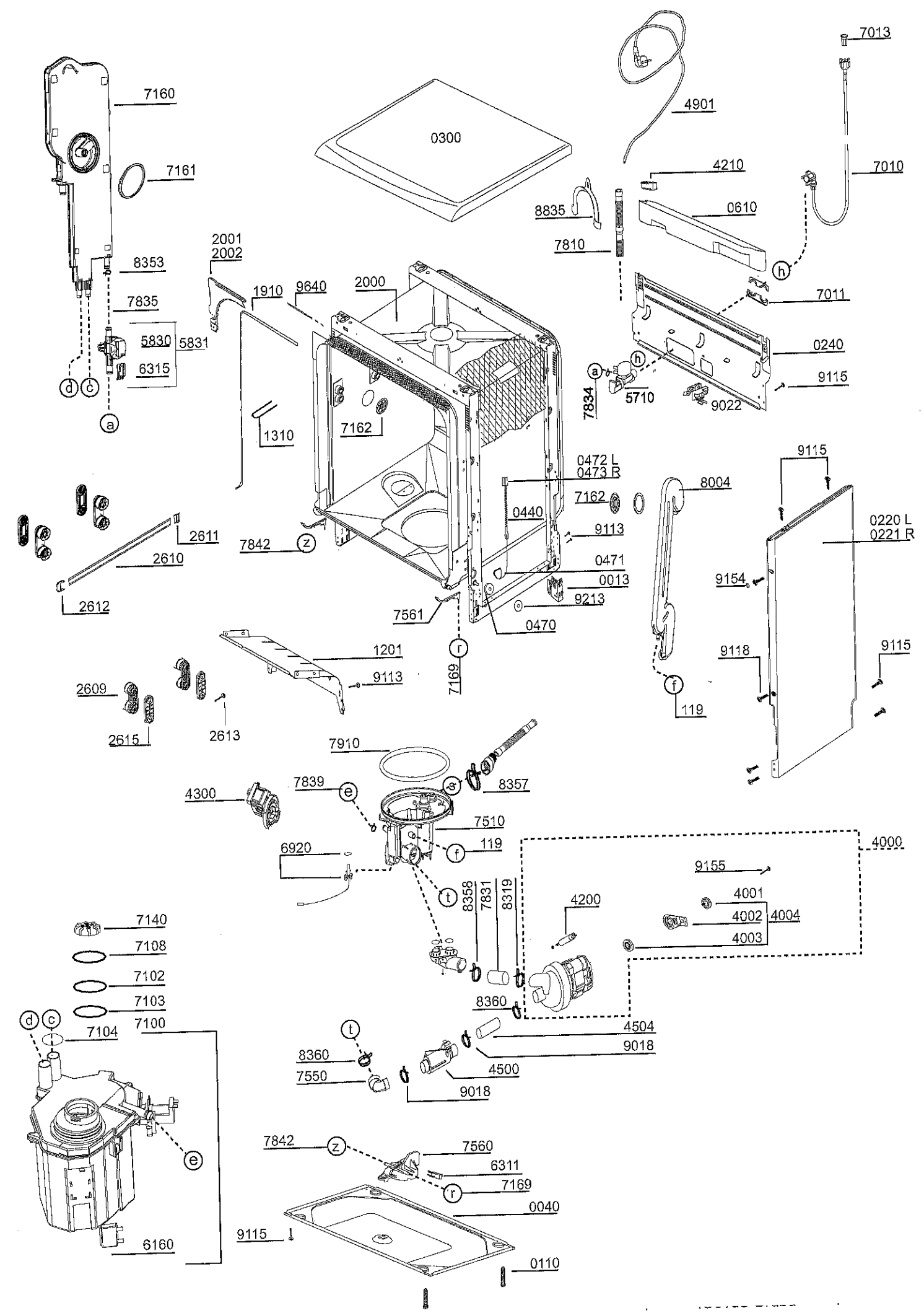
7160
7161
8353
7835
5830
5831
6315
d
c
a
2001
2002
1910
9640
2000
1310
7162
0300
4901
7013
4210
7010
8835
0610
7810
h
7011
0240
a
h
9115
7834
5710
9022
0472 L
0473 R
7162
0440
9113
0471
0013
9213
0470
7842
z
7561
r
7169
2611
2610
2612
1201
9113
2609
2615
2613
8004
9115
0220 L
0221 R
9154
9118
9115
f
119
7910
8357
s
7839
e
4300
7510
119
f
6920
t
8358
7831
8319
4000
9155
4001
4002
4004
4003
4200
7140
7108
7102
7103
7100
d
c
7104
8360
4504
t
9018
8360
4500
7550
9018
e
7842
z
7560
6311
r
7169
0040
9115
6160
0110

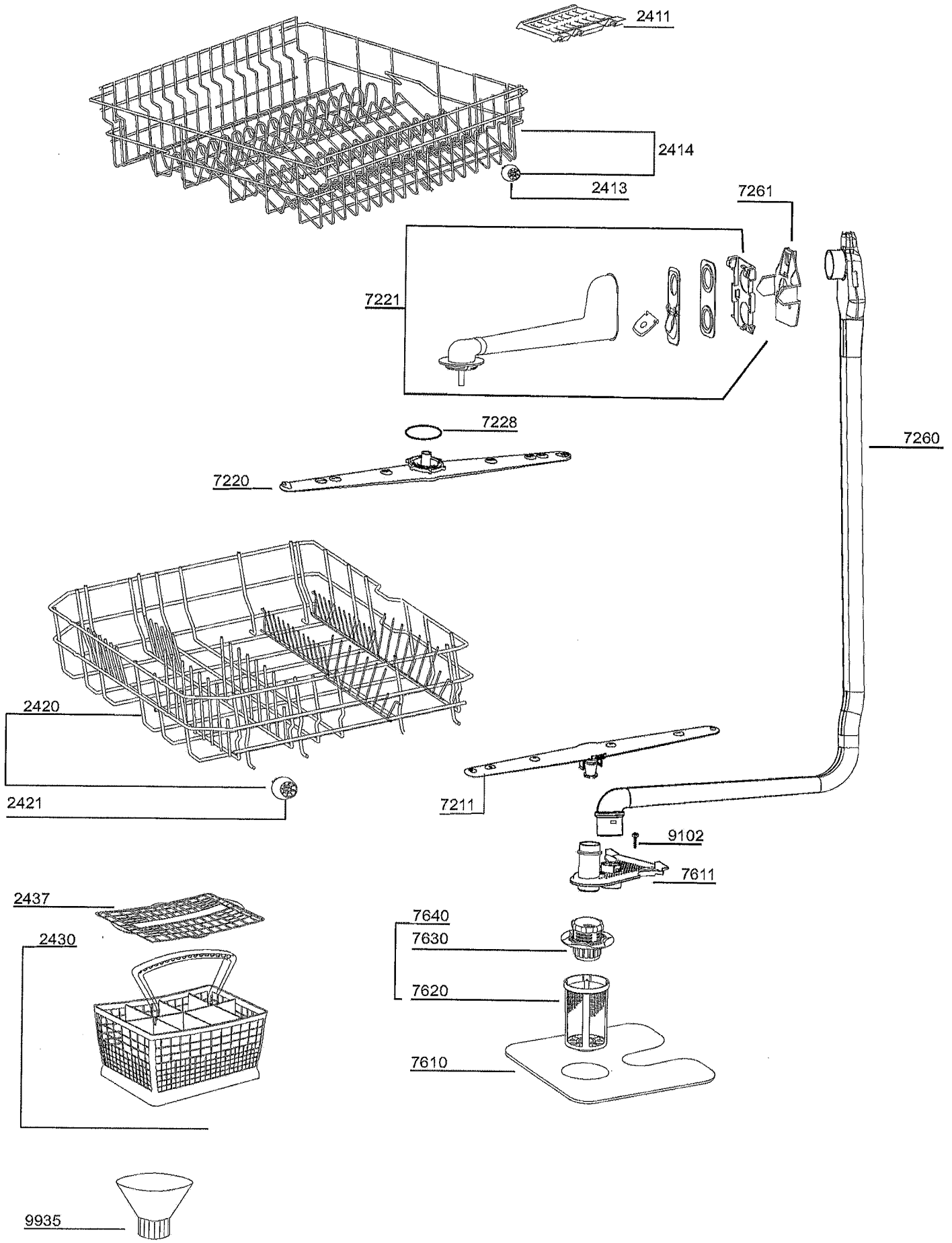
2411
2414
2413
7261
7221
7228
7260
7220
2420
2421
7211
9102
7611
2437
2430
7640
7630
7620
7610
9935