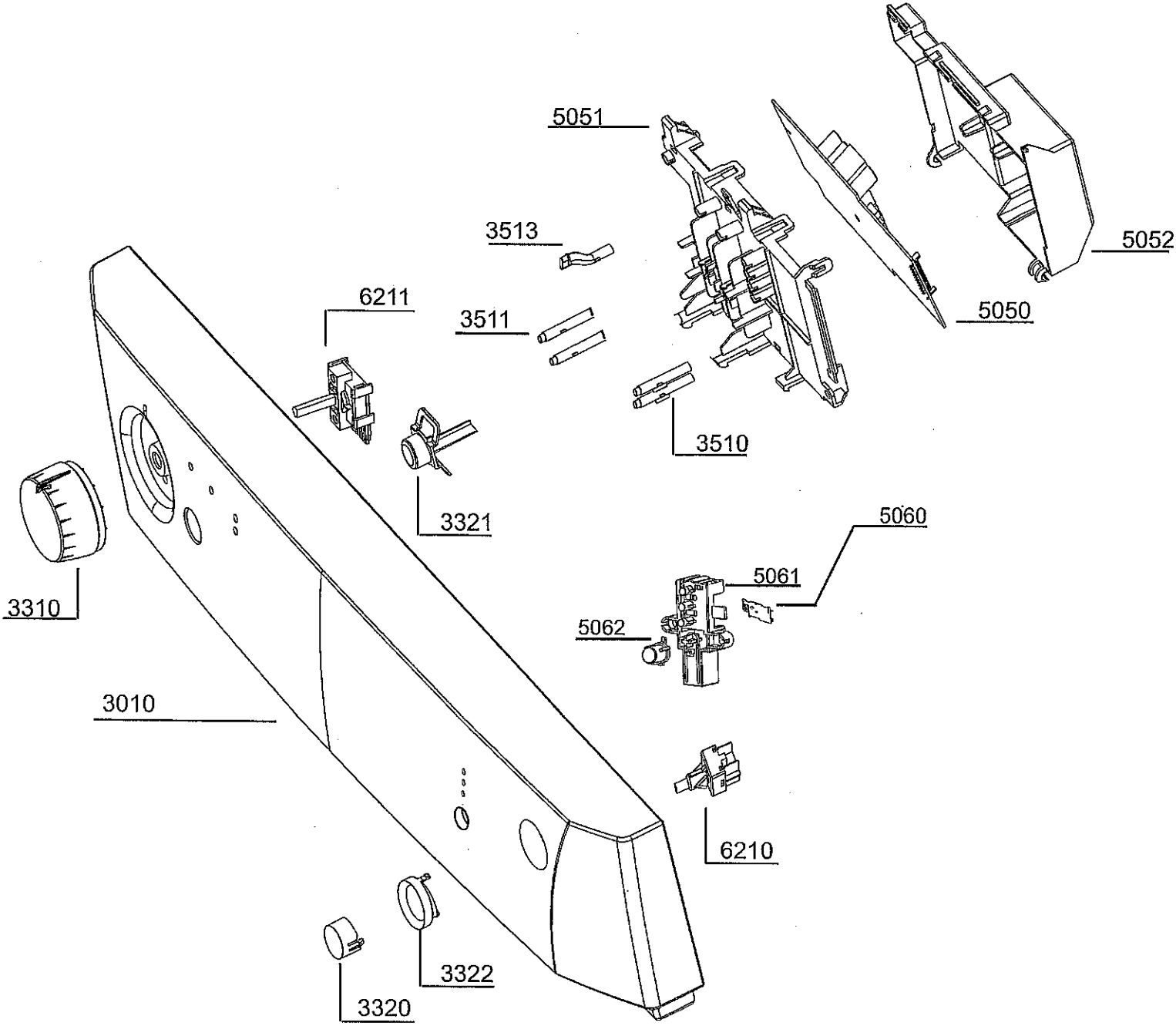
5051
5052
5050
3513
6211
3511
3510
3321
3310
5060
5061
5062
3010
6210
3322
3320

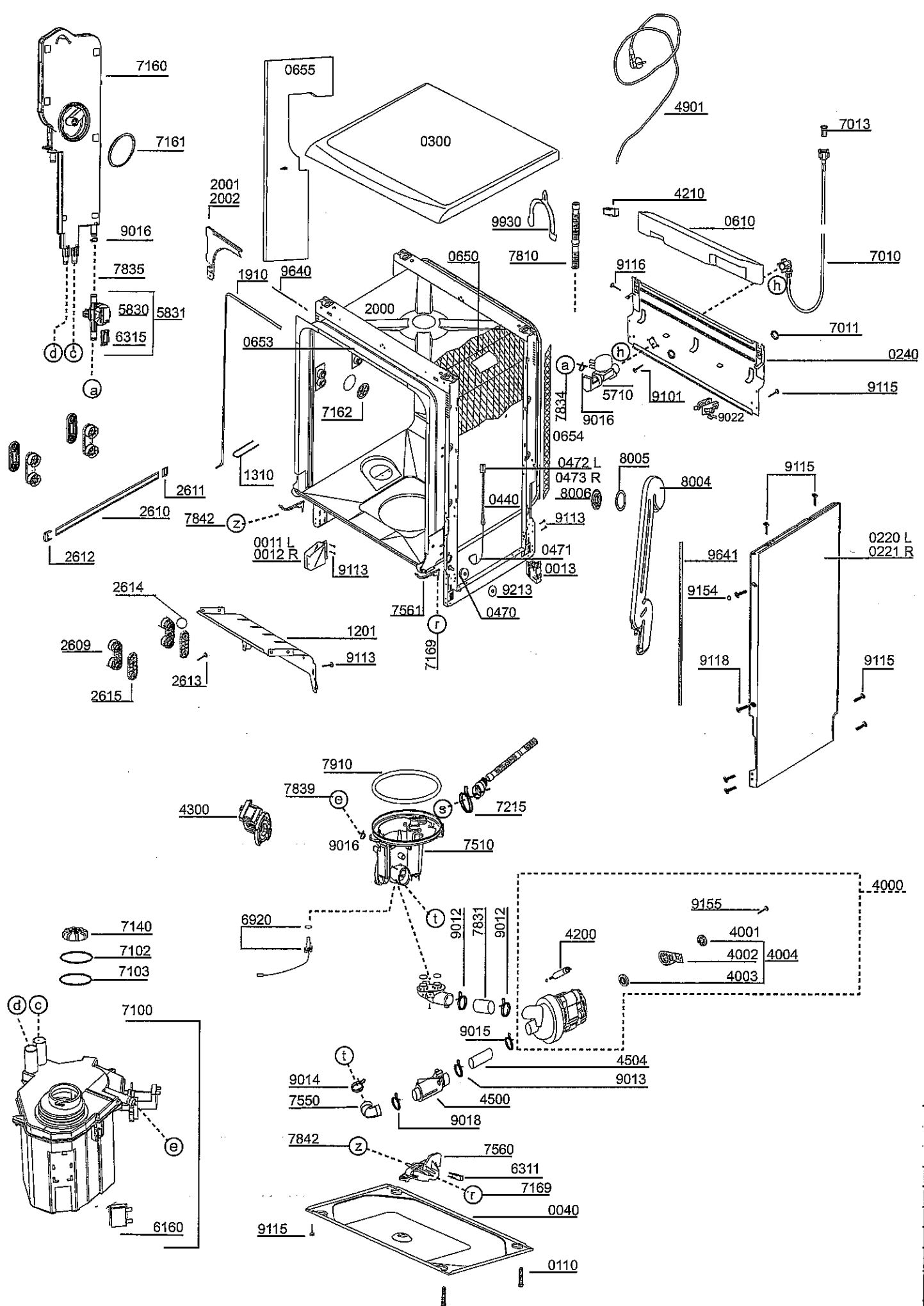
7160
7161
9016
7835
5830
5831
6315
d
c
a
0655
0300
2001
2002
1910
9640
0653
2000
7162
1310
2611
2610
2612
7842
z
0011 L
0012 R
9113
2614
2609
2615
2613
1201
9113
7561
r
7169
0470
9213
0471
0013
0440
0472 L
0473 R
8006
9113
0650
7810
9930
4901
7013
4210
0610
7010
9116
h
7011
0240
a
h
7834
5710
9016
9101
9022
9115
0654
8005
8004
9115
0220 L
0221 R
9641
9154
9118
9115
7910
7839
e
4300
9016
s
7215
7510
t
9012
7831
9012
6920
7140
7102
7103
4000
9155
4001
4002
4004
4003
4200
9015
4504
9013
9014
7550
4500
9018
7842
z
7560
6311
r
7169
0040
9115
0110
d
c
7100
e
6160

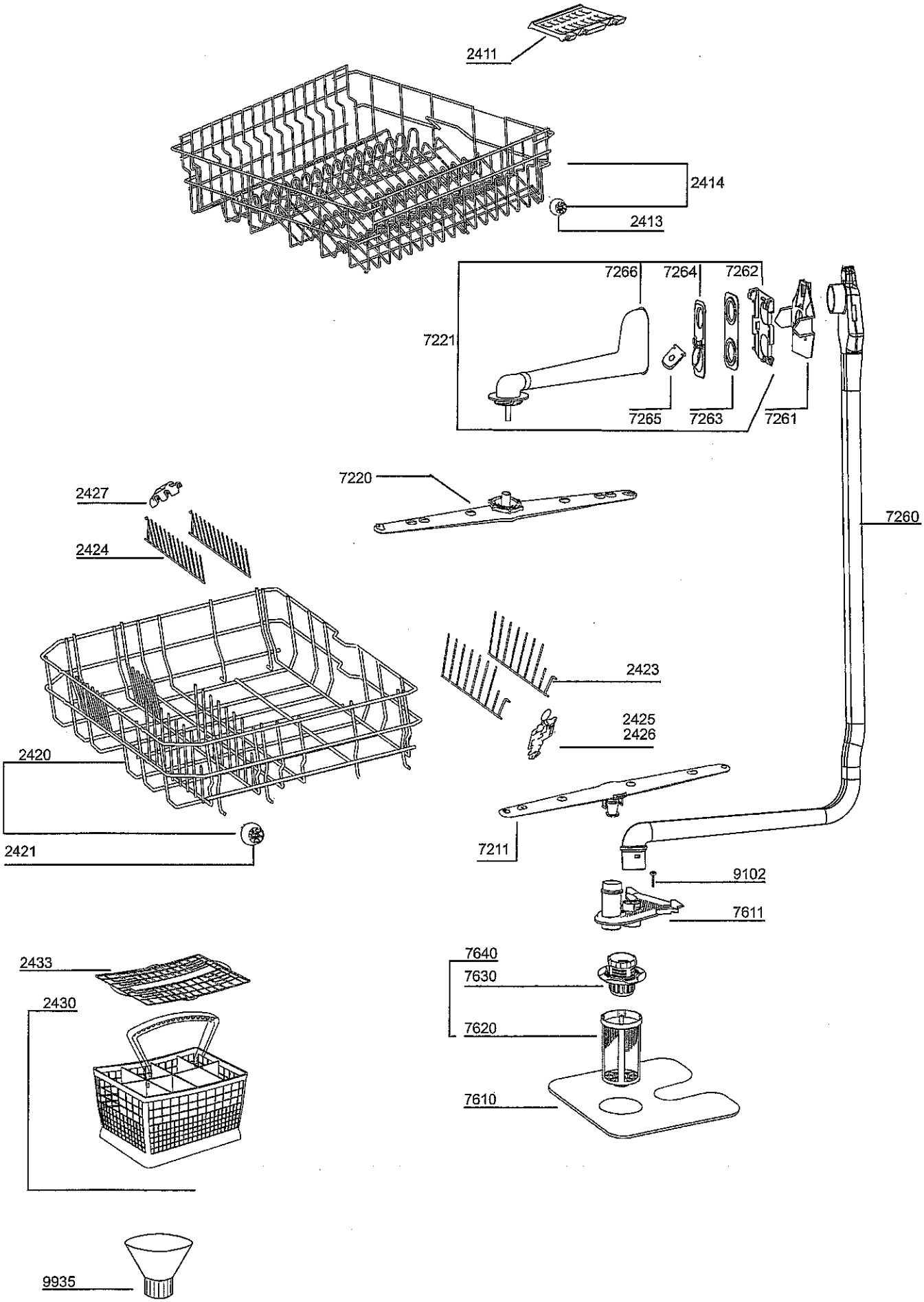
2411
2414
2413
7266
7264
7262
7221
7265
7263
7261
7220
7260
2427
2424
2423
2425
2426
2420
2421
7211
9102
7611
2433
2430
7640
7630
7620
7610
9935