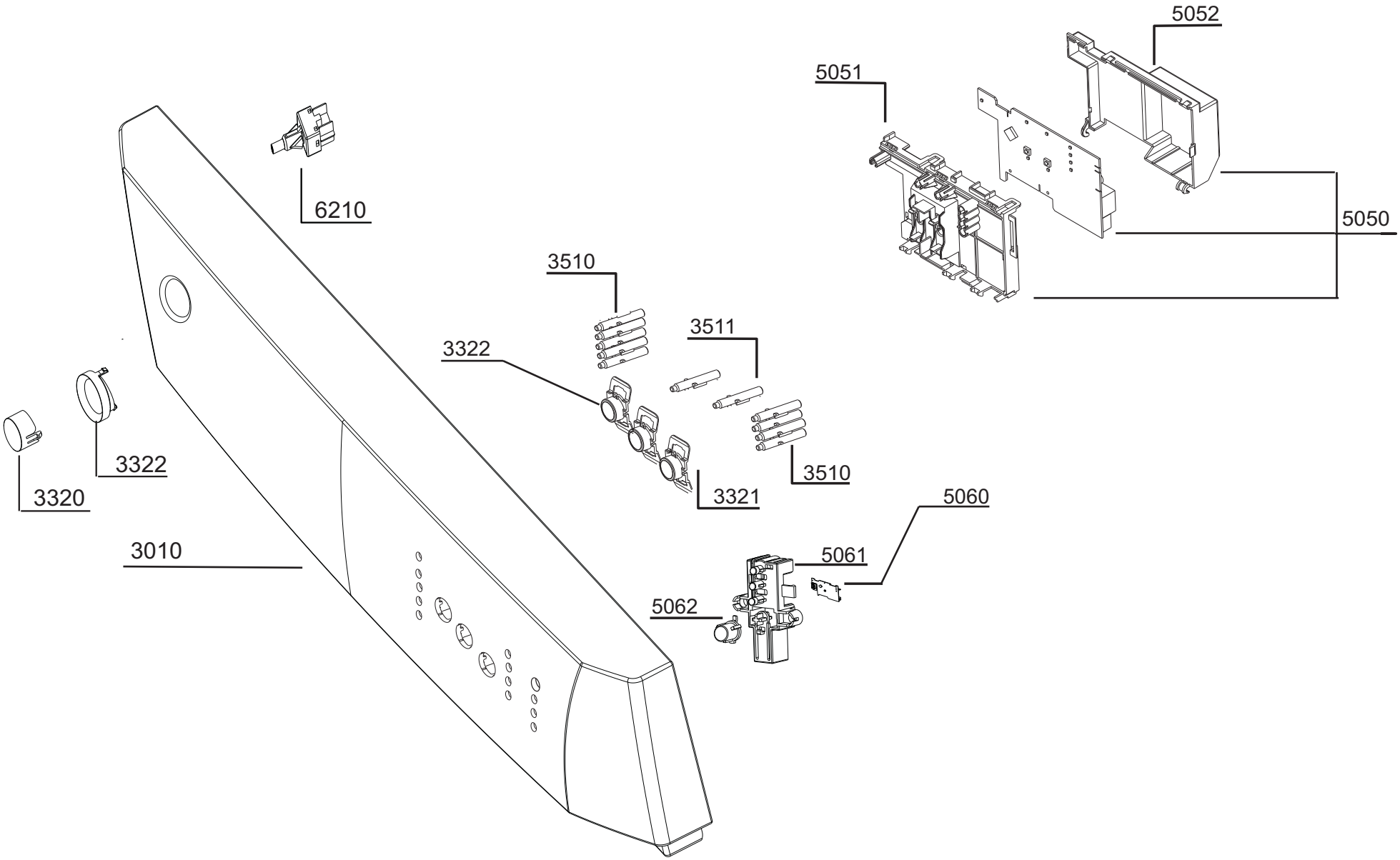
5052
5051
5050
6210
3510
3511
3322
3322
3320
3321
3510
5060
5061
3010
5062

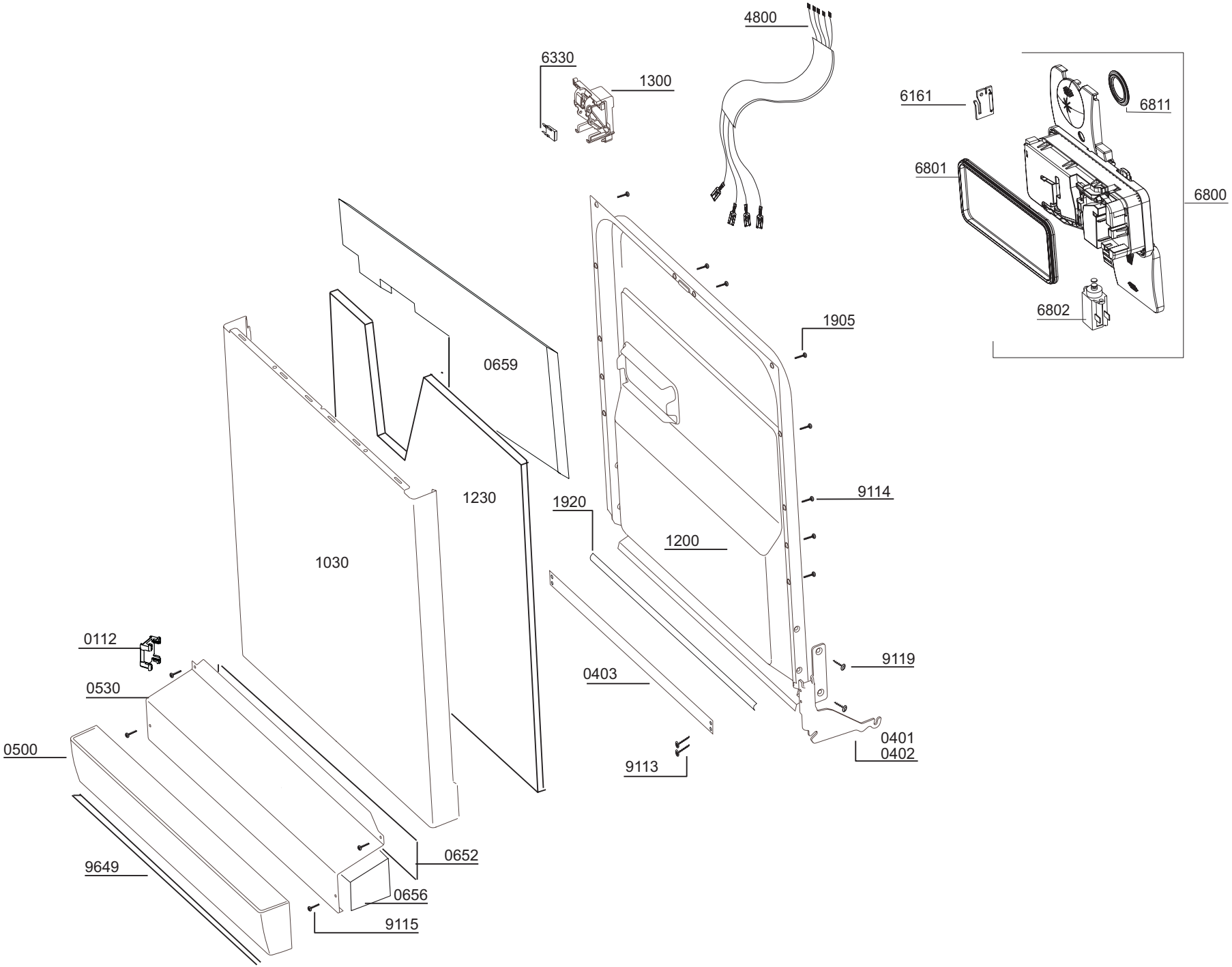
4800
6330
1300
6161
6811
6801
6800
6802
1905
0659
9114
1230
1920
1200
1030
0112
9119
0530
0403
0401
0402
0500
9113
0652
9649
0656
9115

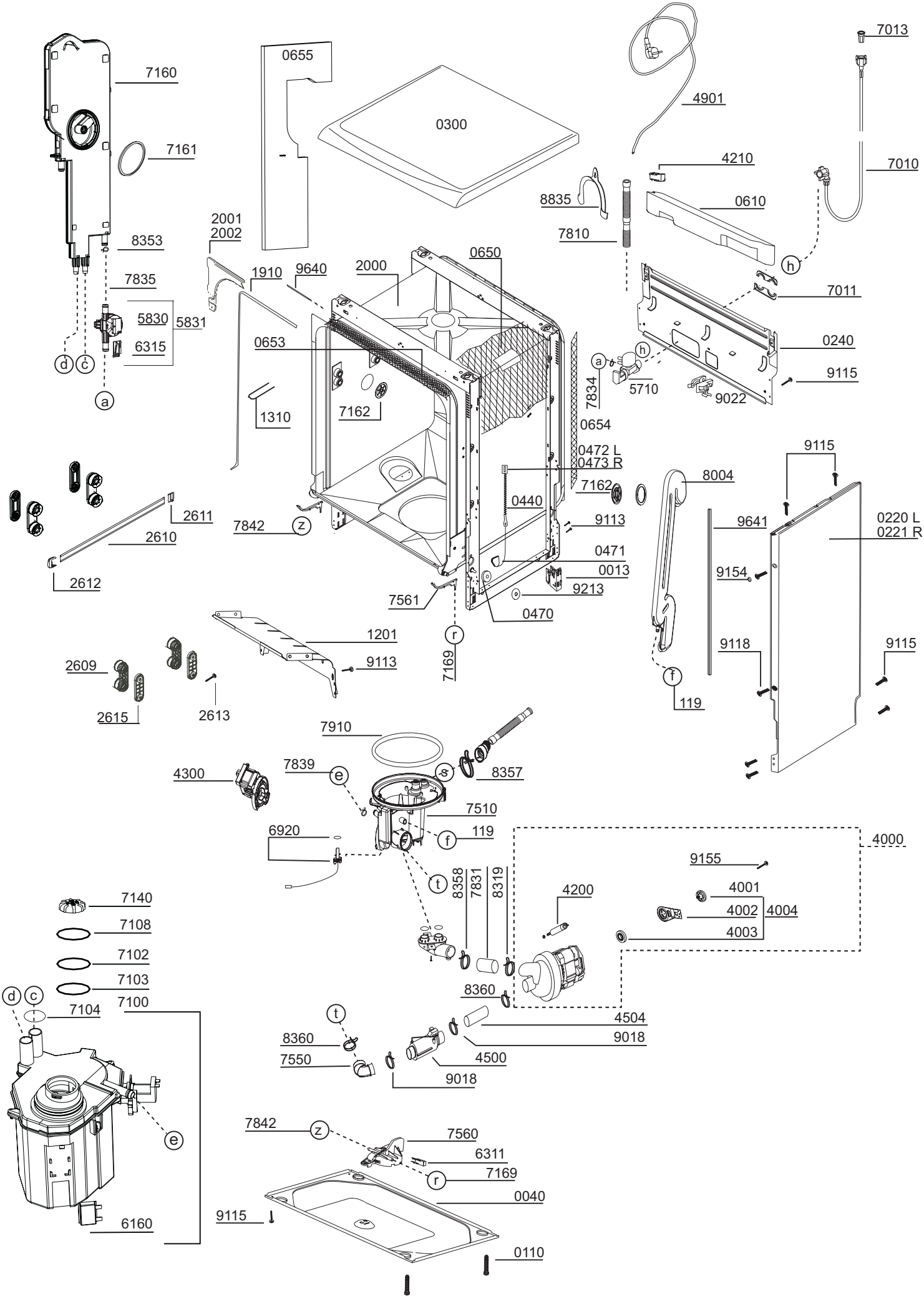
7160
7161
8353
7835
5830
5831
6315
d
c
a
0655
0300
2001
2002
1910
9640
2000
0650
0653
1310
7162
4901
7013
4210
7010
8835
0610
7810
h
7011
0240
a
h
5710
9022
9115
7834
0654
0472 L
0473 R
7162
0440
9113
7842
z
2611
2610
2612
0471
0013
9213
7561
0470
r
7169
1201
9113
2609
2615
2613
9115
8004
9641
0220 L
0221 R
9154
9118
9115
f
119
7910
4300
7839
e
s
8357
7510
6920
f
119
4000
9155
t
8358
7831
8319
4200
4001
4002
4004
4003
7140
7108
7102
7103
d
c
7104
7100
8360
t
4504
8360
9018
7550
4500
9018
e
6160
7842
z
7560
6311
r
7169
0040
9115
0110

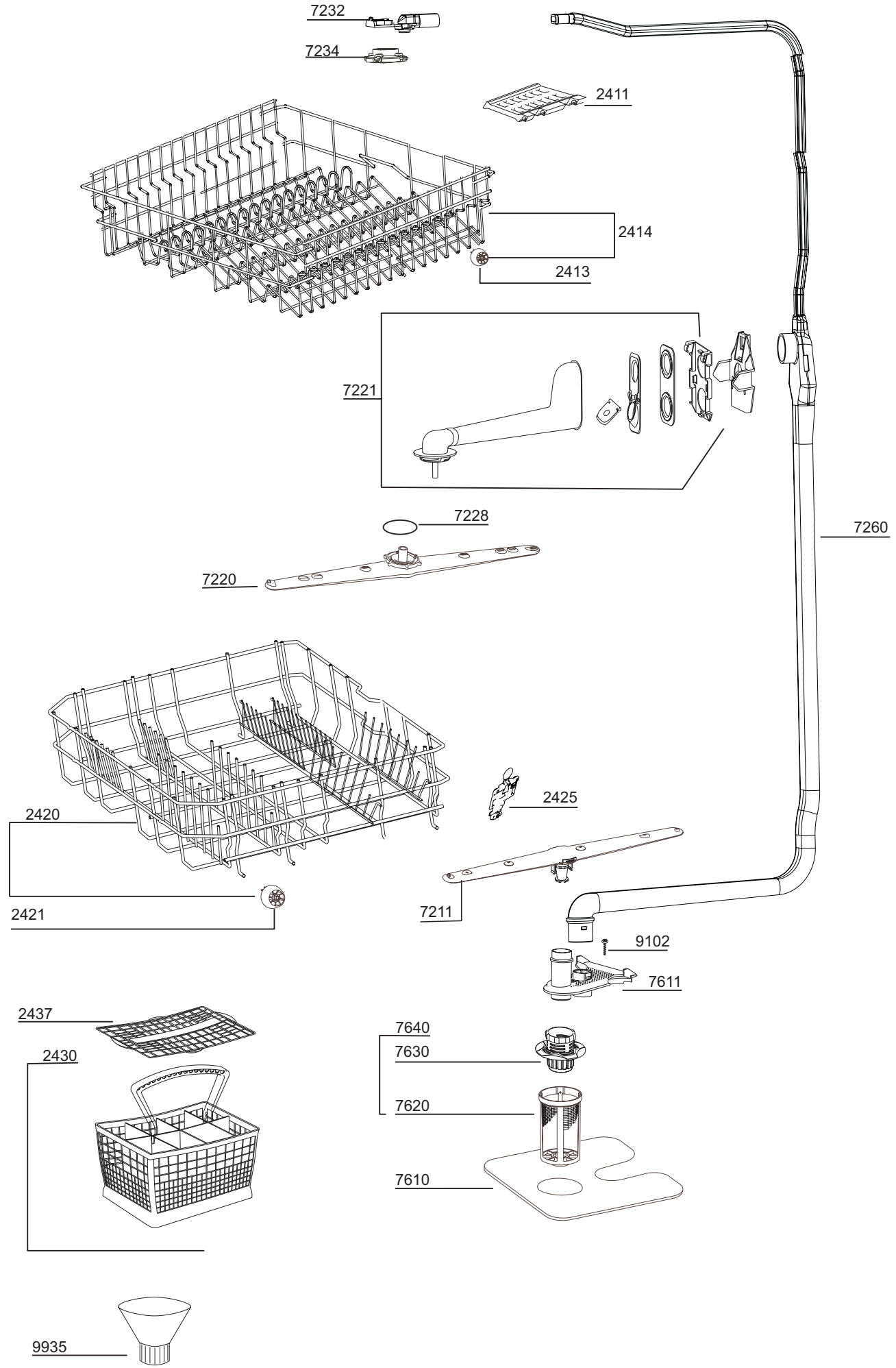
7232
7234
2411
2414
2413
7221
7228
7260
7220
2425
2420
2421
7211
9102
7611
2437
7640
7630
2430
7620
7610
9935