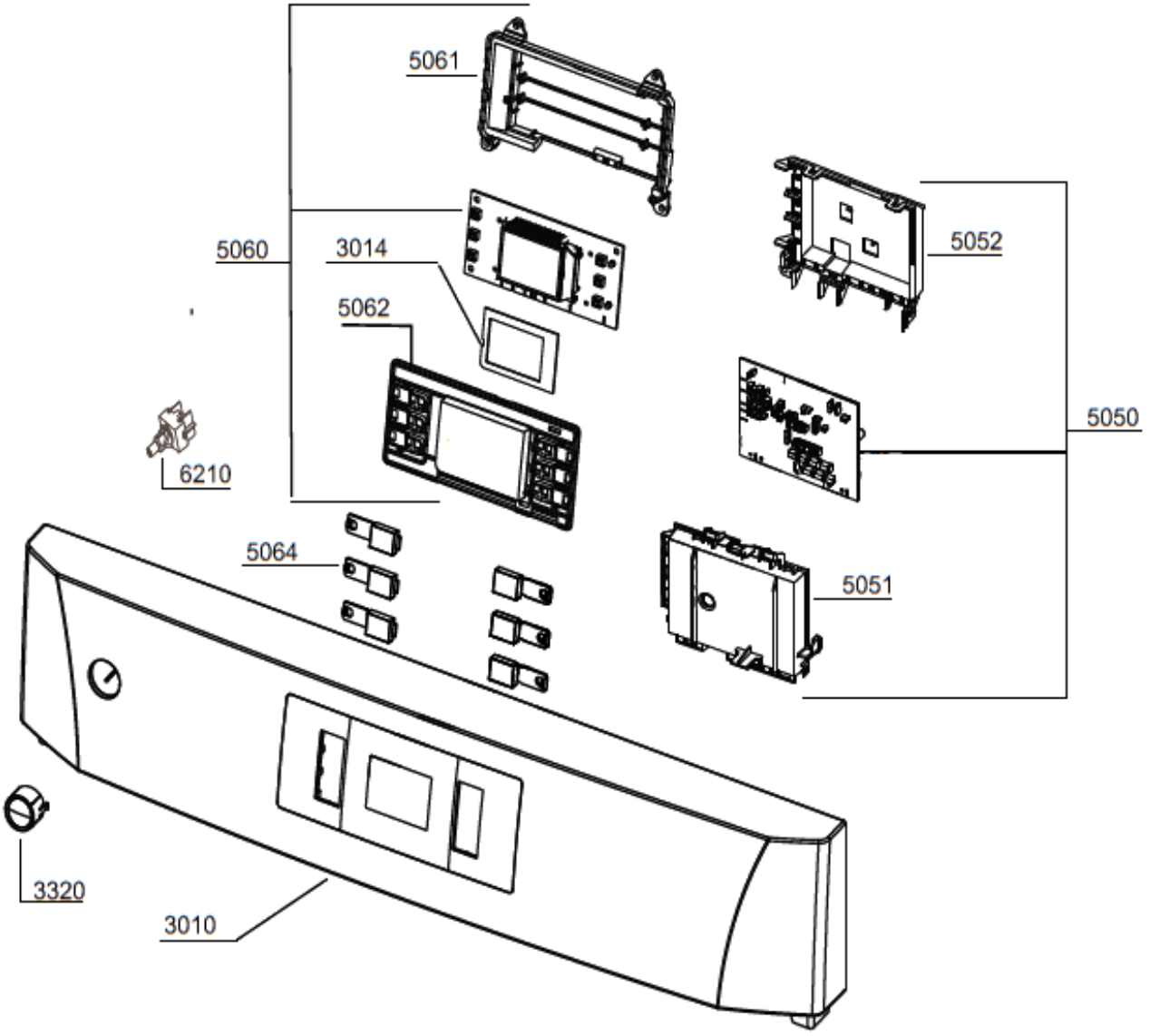
5061
5060
3014
5062
5052
5050
6210
5064
5051
3320
3010

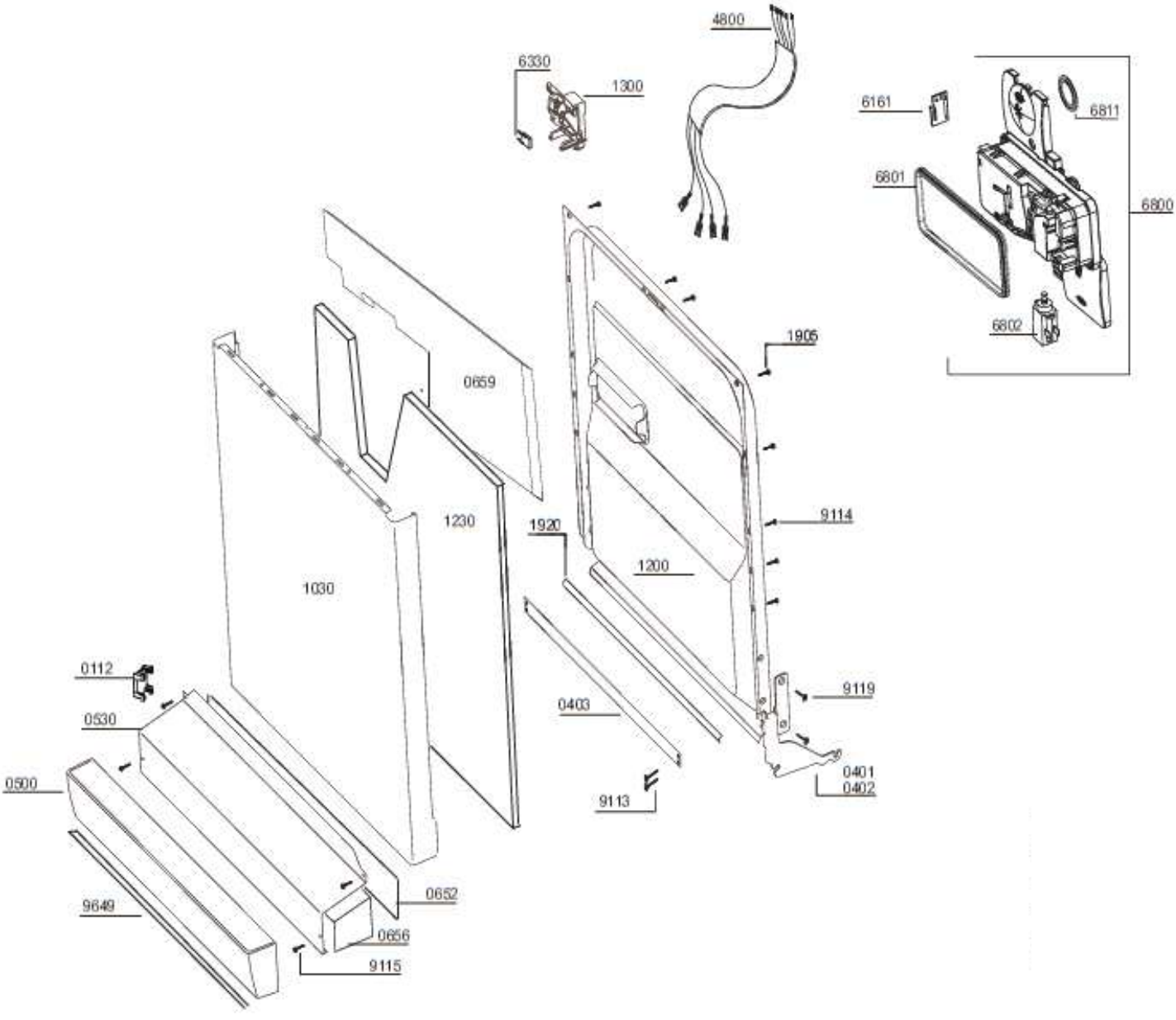
4800
6330
1300
6161
6811
6801
6800
6802
1905
0659
1230
1920
9114
1200
1030
0112
9119
0530
0403
0401
0402
0500
9113
0652
9649
0656
9115

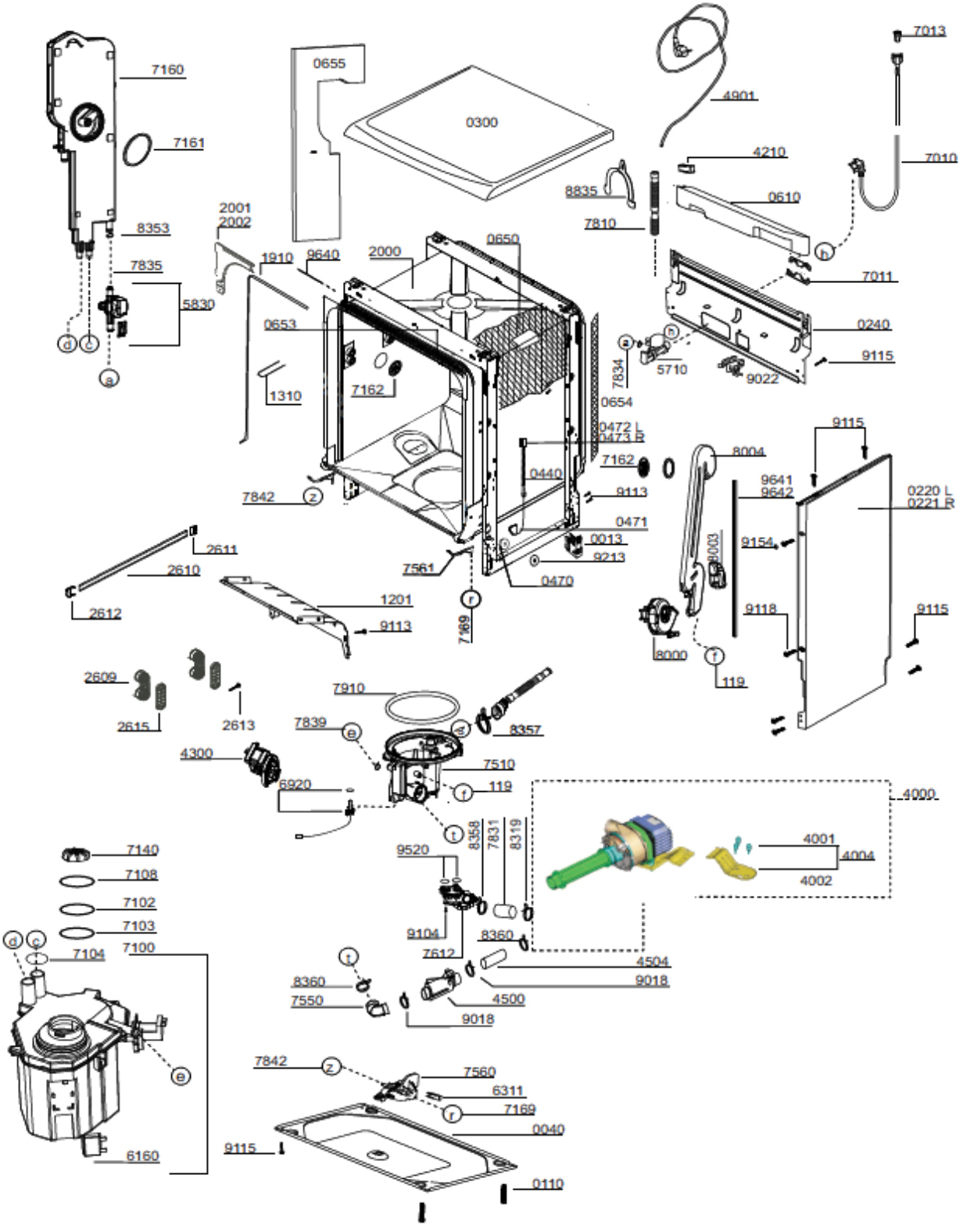
7160
7161
8353
7835
5830
d
c
a
0655
0300
2001
2002
1910
9640
2000
0650
0653
1310
7162
7842
z
0472 L
0473 R
0440
9113
0471
0013
9213
0470
7561
7169
r
2611
2610
2612
1201
9113
2609
2615
2613
7910
7839
e
8357
4300
7510
6920
119
t
8358
7831
8319
9520
9104
8360
7612
4504
9018
4500
7550
7140
7108
7102
7103
7104
7100
6160
7842
z
7560
6311
7169
f
0040
9115
0110
4901
4210
8835
7810
0610
7013
7010
h
7011
0240
9115
a
h
5710
7834
9022
0654
9115
8004
9641
9642
0220 L
0221 R
9154
8003
9118
9115
8000
f
119
4000
4001
4004
4002

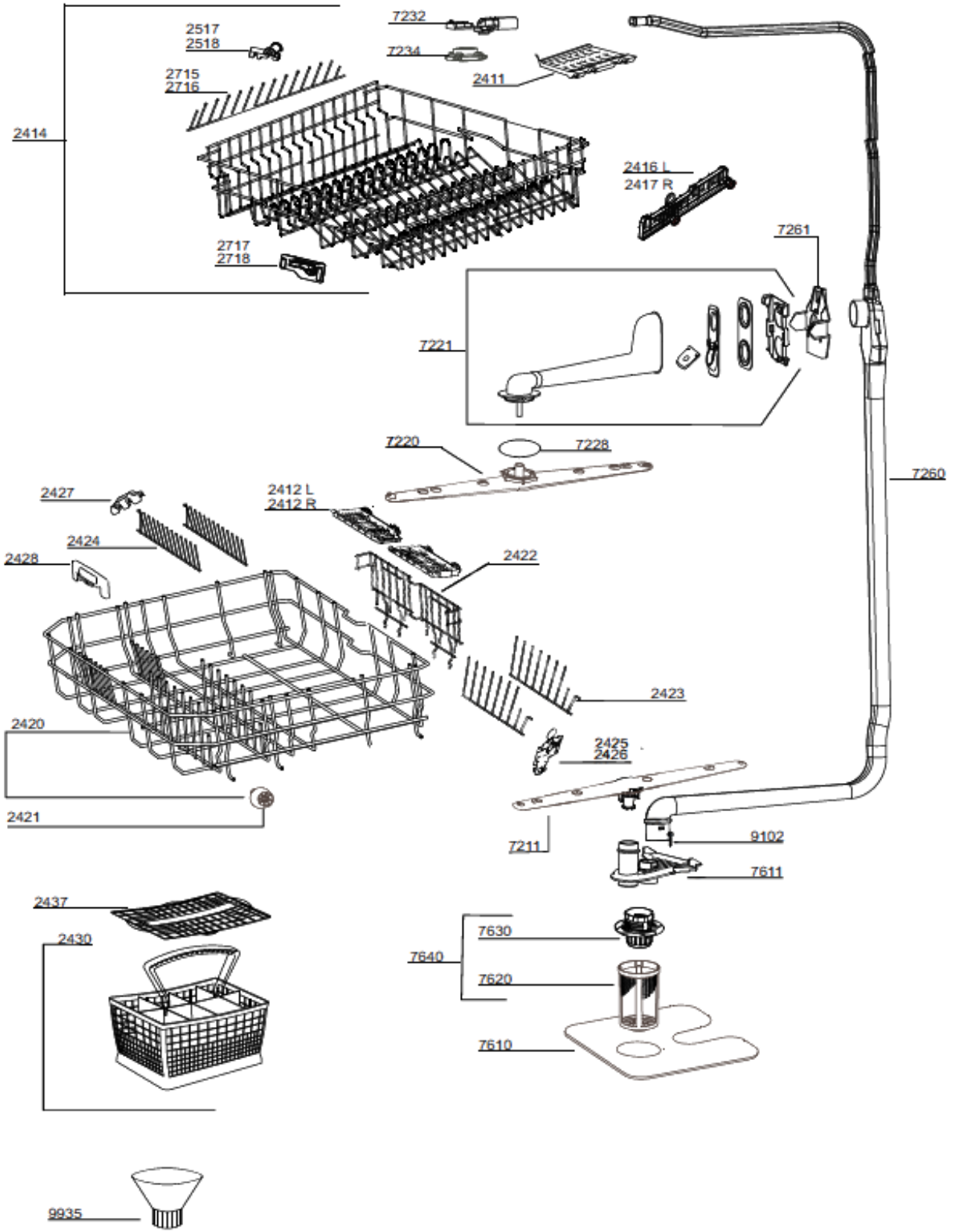
2517
2518
7232
7234
2411
2715
2716
2414
2416 L
2417 R
7261
2717
2718
7221
7220
7228
7260
2427
2412 L
2412 R
2424
2428
2422
2423
2420
2425
2426
2421
7211
9102
7611
2437
2430
7630
7640
7620
7610
9935