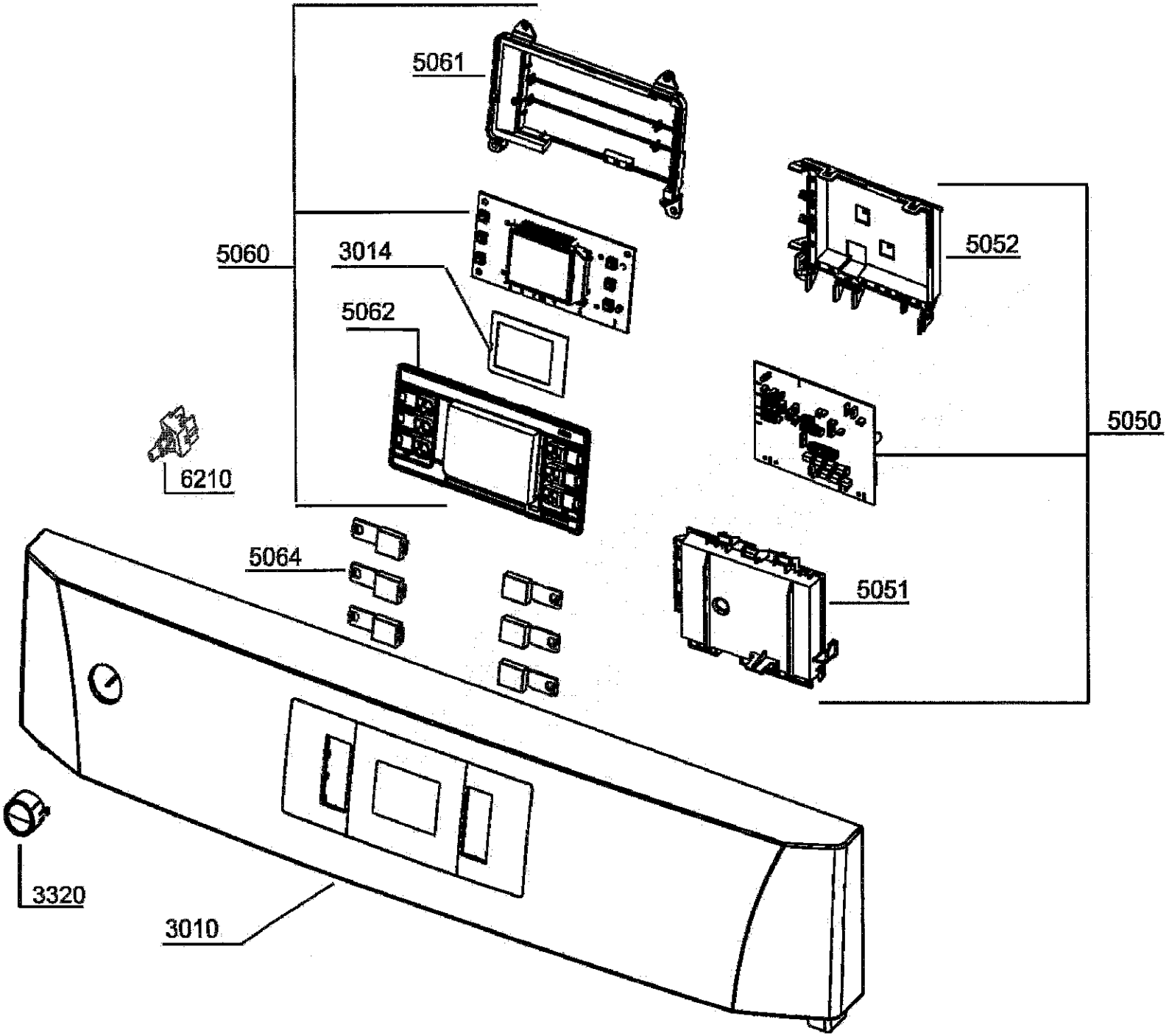
5061
5060
3014
5062
5052
5050
6210
5064
5051
3320
3010

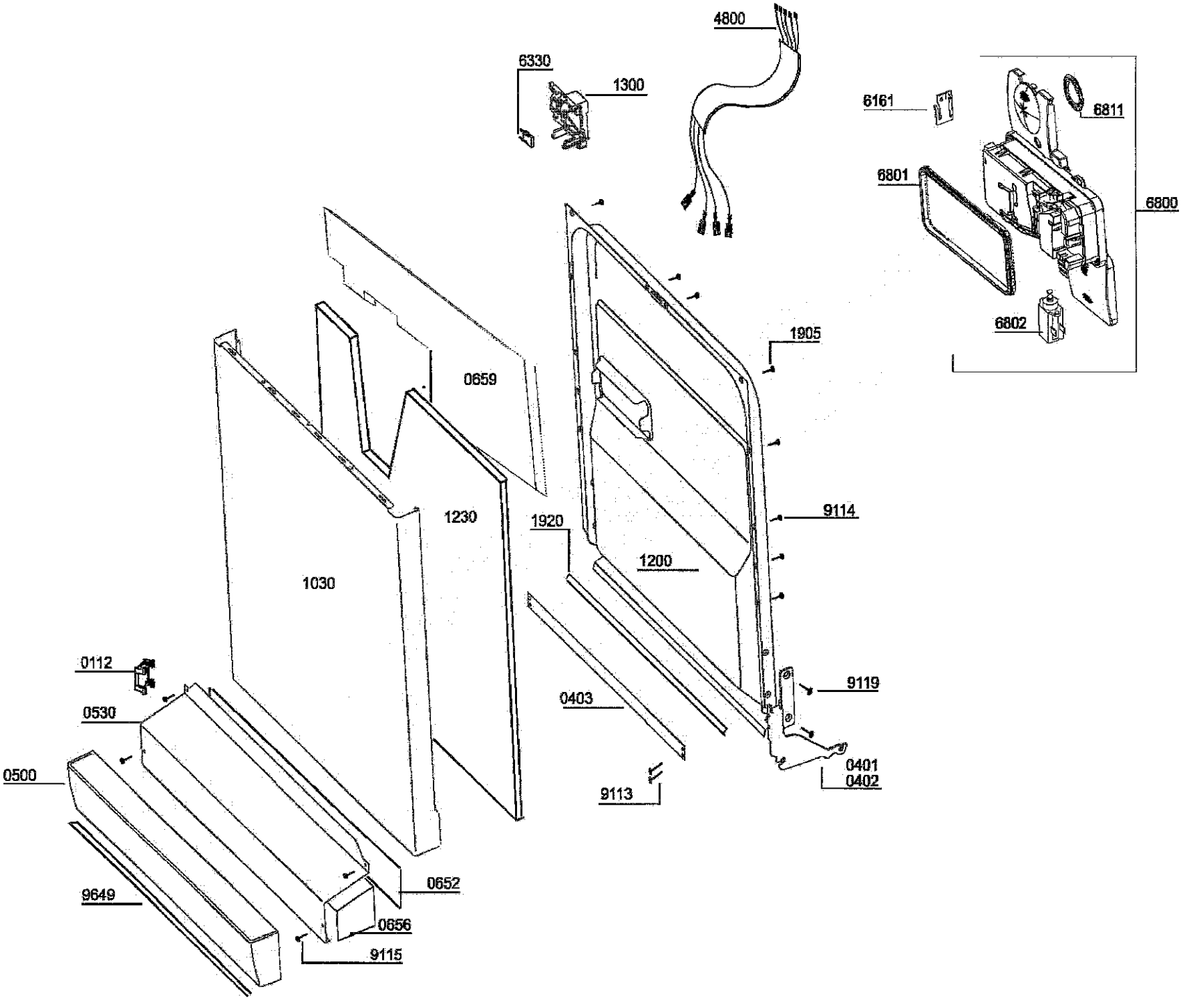
4800
6330
1300
6161
6811
6801
6800
6802
1905
0659
9114
1230
1920
1200
1030
0112
9119
0530
0403
0500
0401
0402
9113
0652
9649
0656
9115

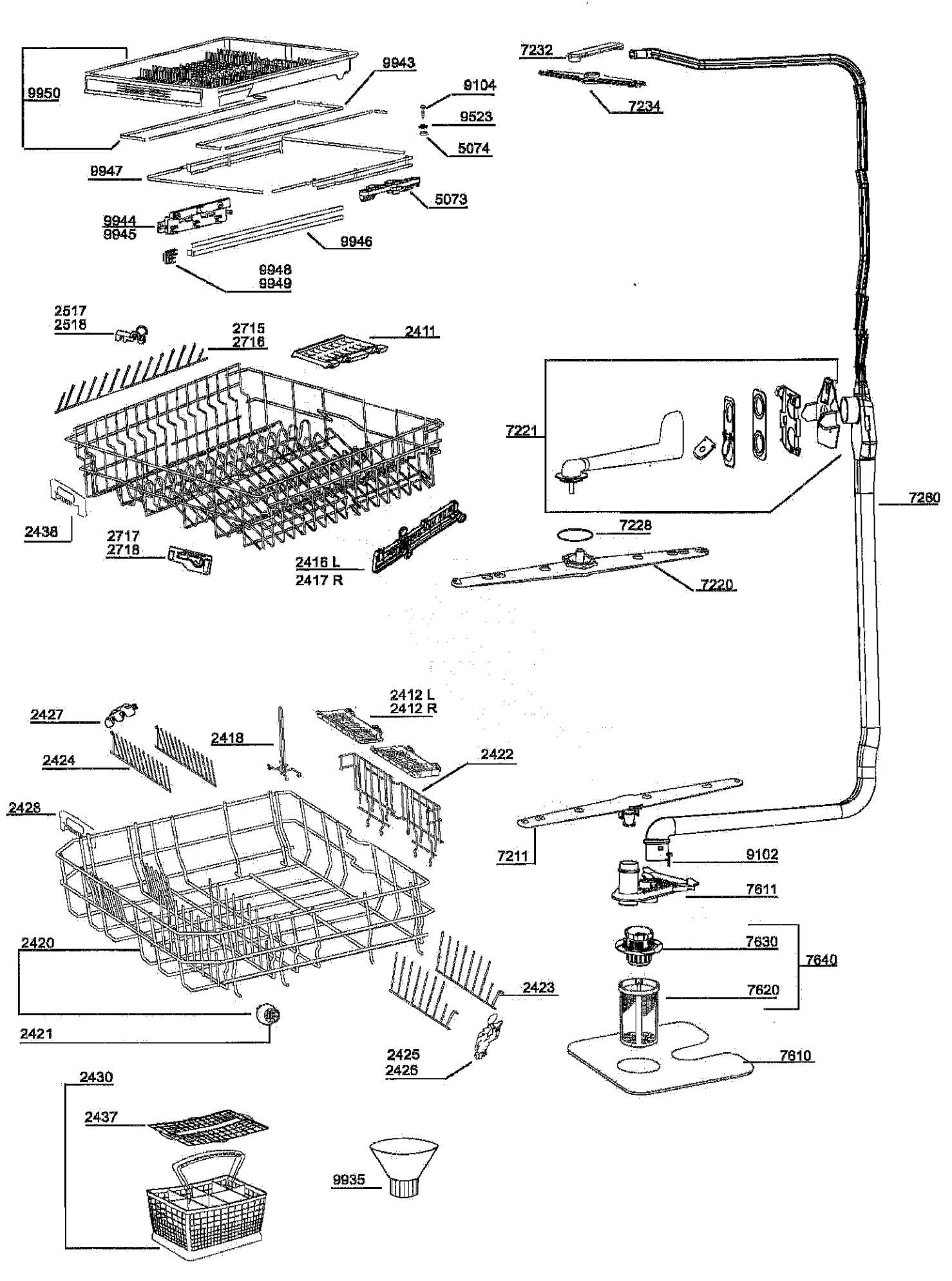
9950
9943
9104
9523
5074
9947
5073
9944
9945
9946
9948
9949
2517
2518
2715
2716
2411
2438
2717
2718
2416 L
2417 R
7232
7234
7221
7260
7228
7220
2427
2418
2412 L
2412 R
2424
2422
2428
7211
9102
7611
2420
7630
7640
7620
2423
2421
2425
2426
7610
2430
2437
9935

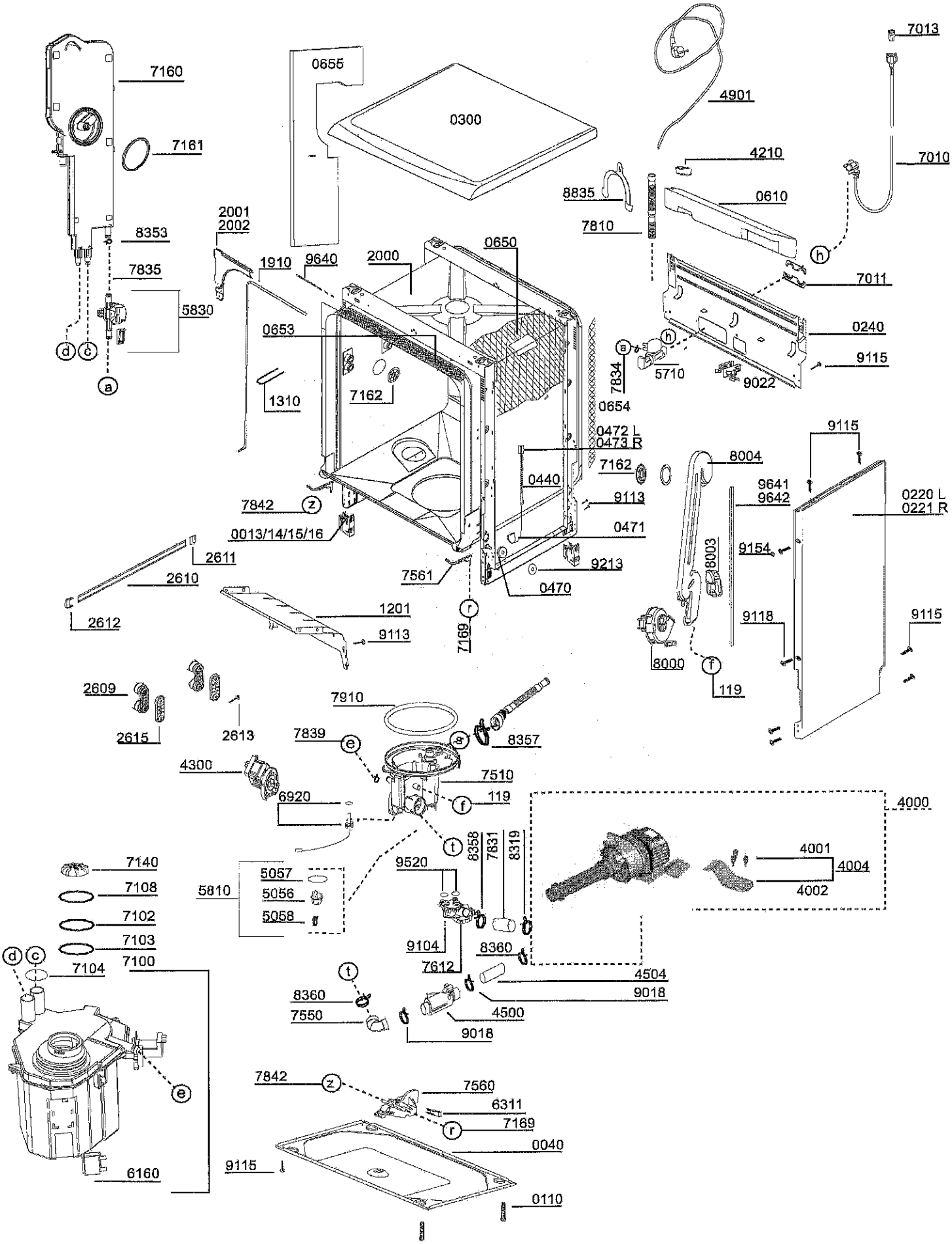
7160
7161
8353
7835
5830
d
c
a
0655
0300
2001
2002
1910
9640
2000
0650
0653
1310
7162
7842
z
0013/14/15/16
2611
2610
2612
1201
9113
7561
7169
r
0470
0471
9213
0440
0472 L
0473 R
9113
7162
4901
7013
4210
7010
8835
0610
7810
h
7011
0240
a
h
7834
5710
9022
9115
0654
9115
8004
9641
9642
0220 L
0221 R
9154
8003
9118
9115
8000
f
119
2609
2615
2613
7910
7839
e
s
8357
4300
7510
6920
f
119
4000
t
8358
7831
8319
4001
4004
4002
7140
7108
7102
7103
7100
5810
5057
5056
5058
9520
9104
7612
8360
4504
9018
4500
9018
8360
7550
t
d
c
7104
e
6160
7842
z
7560
6311
7169
r
0040
9115
0110