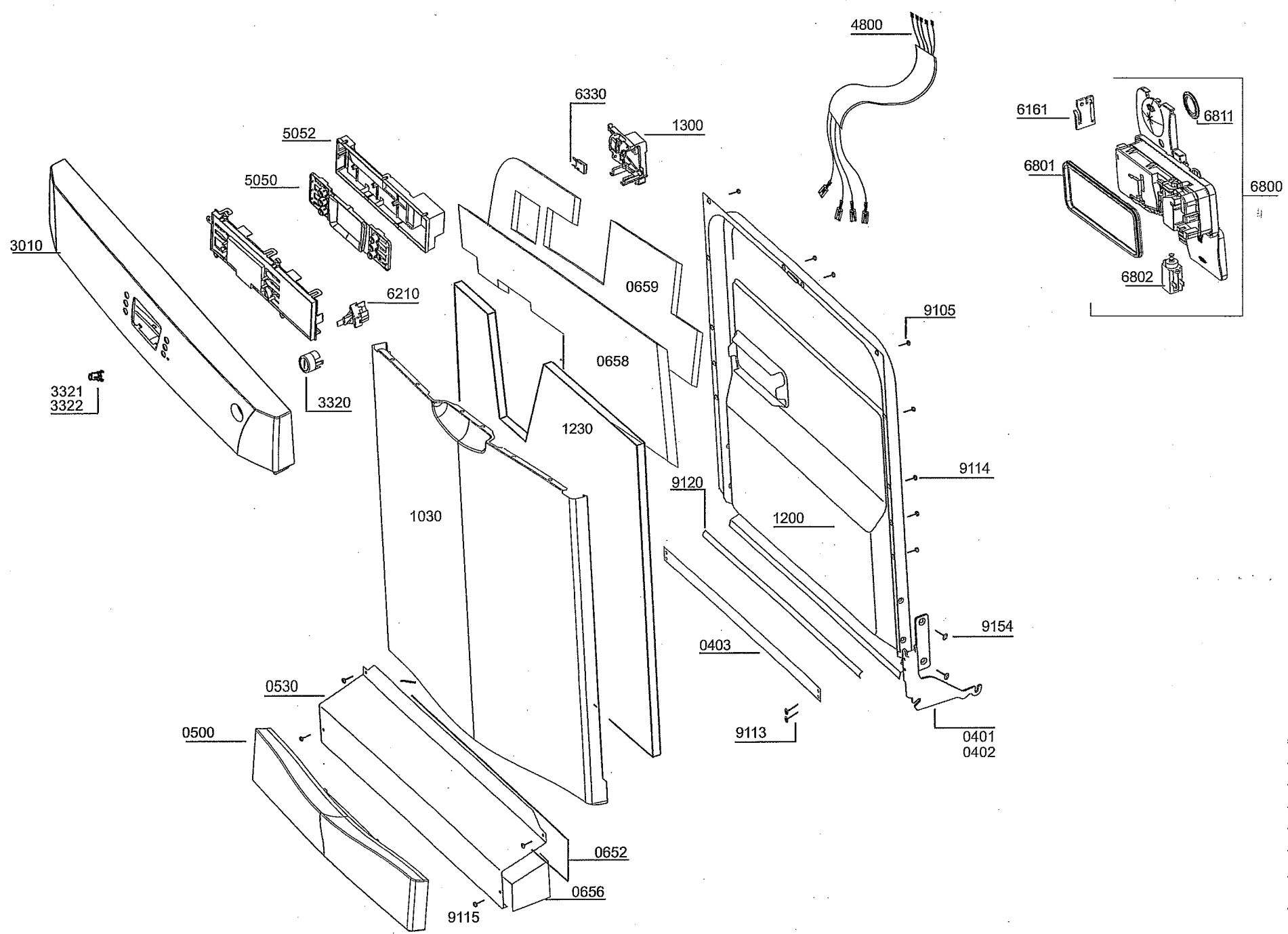
4800
6330
1300
6161
6811
6801
6800
6802
5052
5050
3010
6210
0659
9105
0658
3321
3322
3320
1230
9114
9120
1030
1200
9154
0403
0530
0500
9113
0401
0402
0652
0656
9115

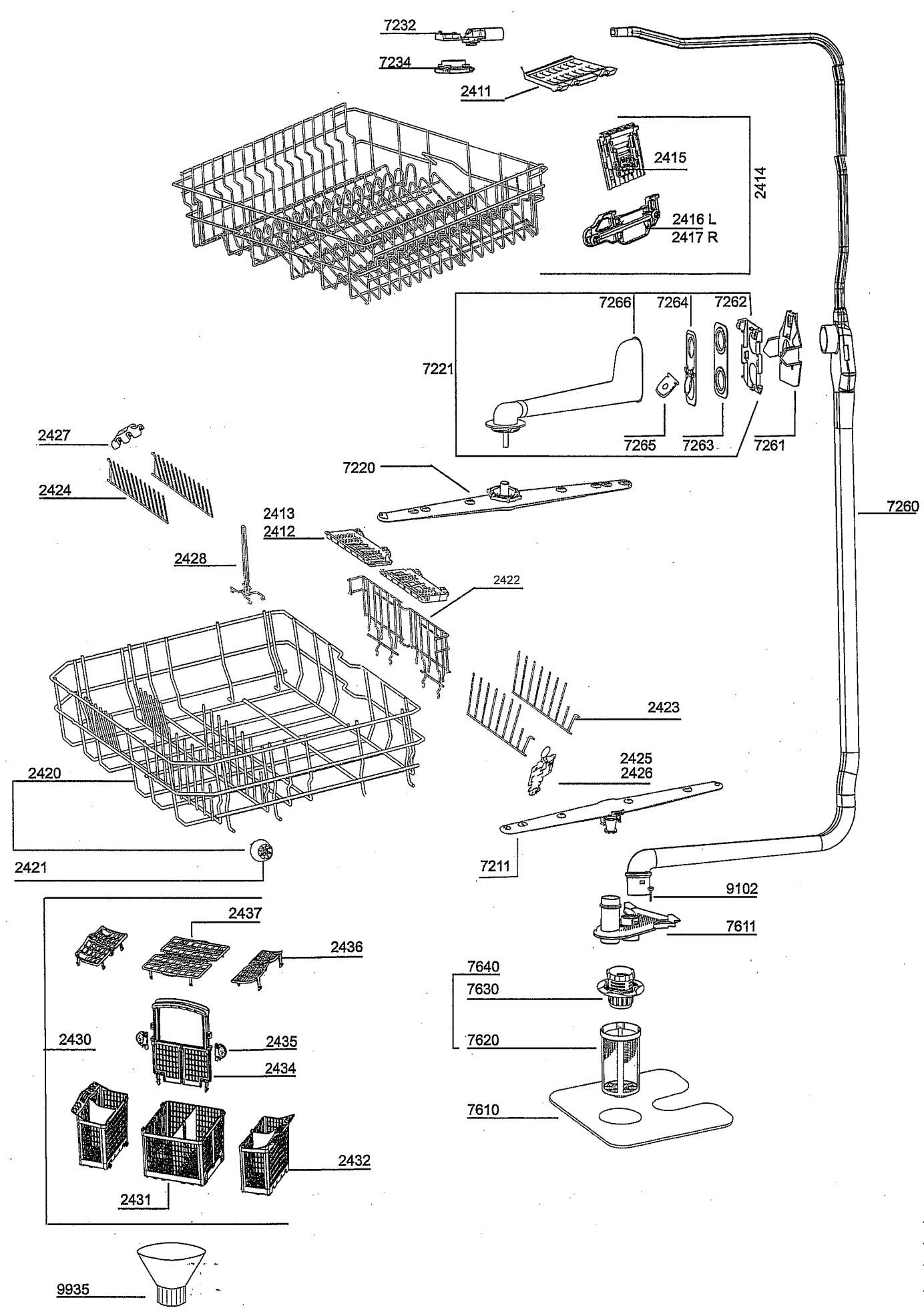
7232
7234
2411
2415
2414
2416 L
2417 R
7266
7264
7262
7221
7265
7263
7261
2427
2424
7220
7260
2413
2412
2428
2422
2423
2420
2425
2426
2421
7211
9102
7611
2437
2436
7640
7630
2430
2435
2434
7620
7610
2432
2431
9935

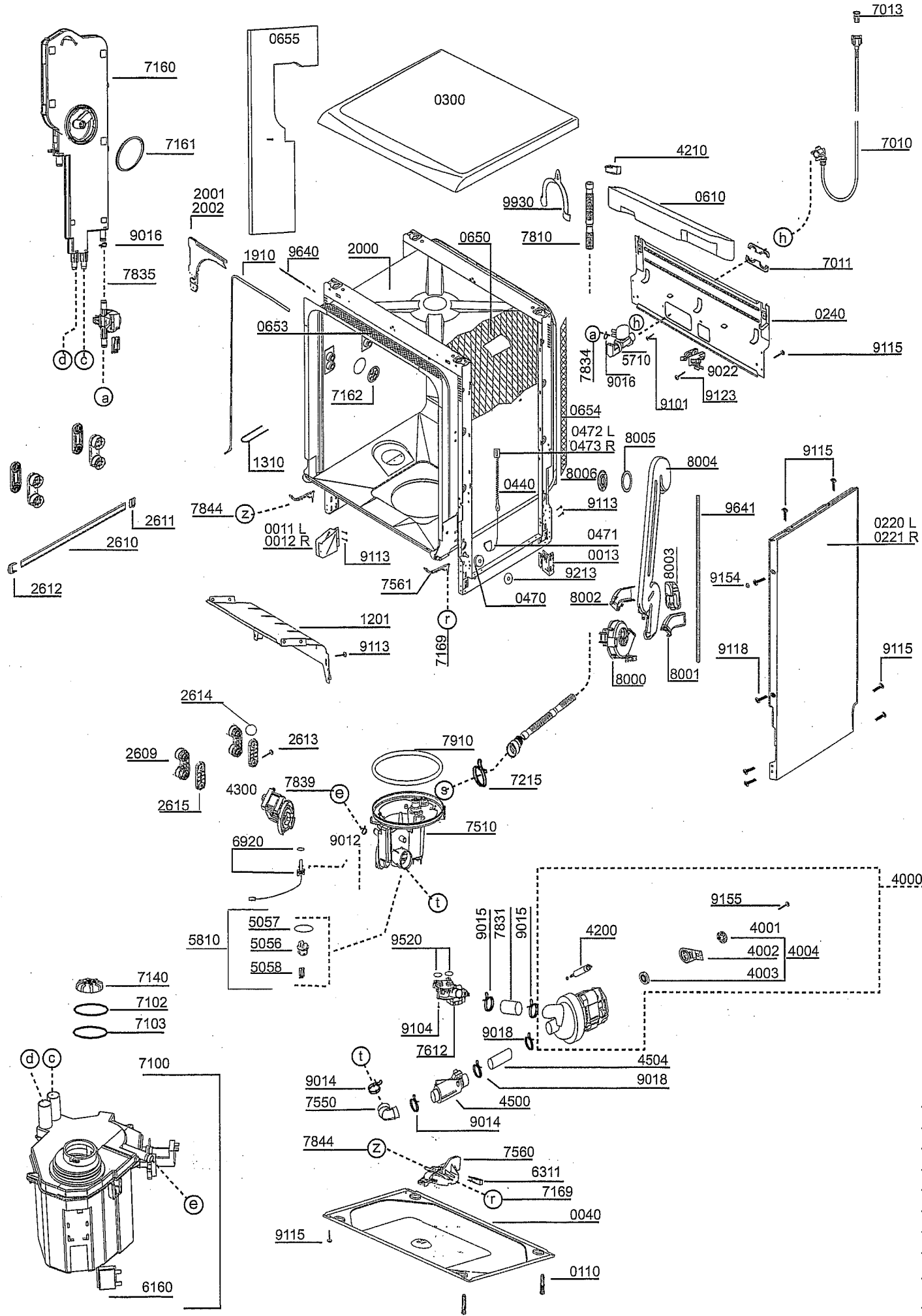
7013
7160
0655
0300
7161
4210
7010
2001
2002
9930
0610
9016
0650
7810
h
1910
9640
2000
7011
7835
0240
0653
a
h
9115
7834
5710
9022
9016
9123
9101
d
c
a
7162
0654
0472 L
0473 R
8005
9115
1310
8006
8004
0440
9113
9641
7844
z
2611
0220 L
0221 R
0011 L
0012 R
0471
2610
9113
0013
9213
8003
9154
2612
7561
0470
8002
1201
r
9113
7169
8000
8001
9118
9115
2614
2613
7910
2609
7839
e
s
7215
4300
2615
7510
6920
9012
t
4000
9155
5057
9015
7831
9015
4200
4001
5810
5056
9520
4002
4004
5058
4003
7140
7102
7103
9104
9018
7612
d
c
7100
t
4504
9014
9018
7550
4500
9014
7844
z
7560
6311
e
r
7169
0040
9115
0110
6160