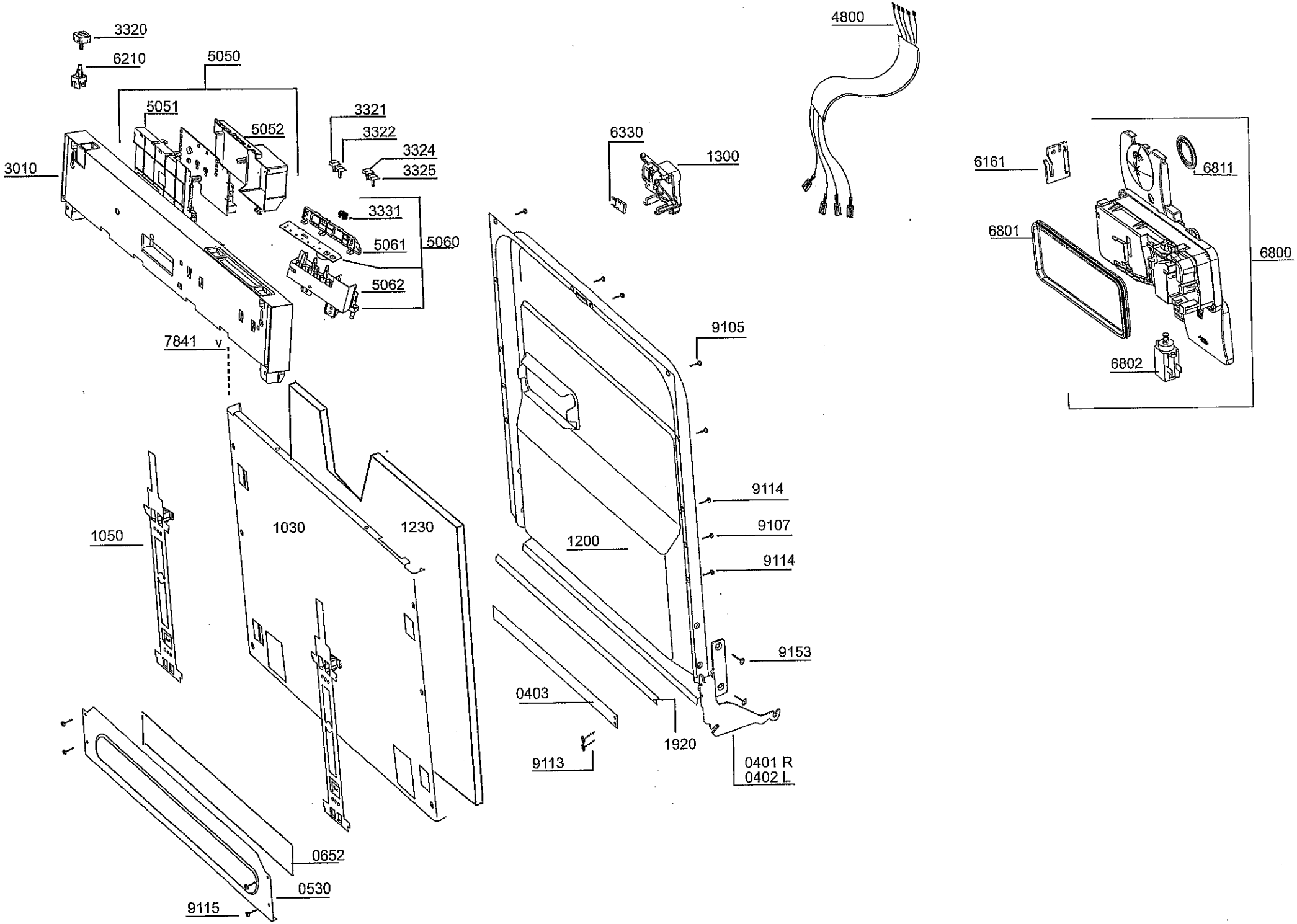
3320
6210
5050
5051
5052
3010
3321
3322
3324
3325
3331
5061
5060
5062
7841 v
4800
6330
1300
6161
6811
6801
6800
6802
9105
9114
9107
9114
9153
1050
1030
1230
1200
0403
9113
1920
0401 R
0402 L
0652
0530
9115

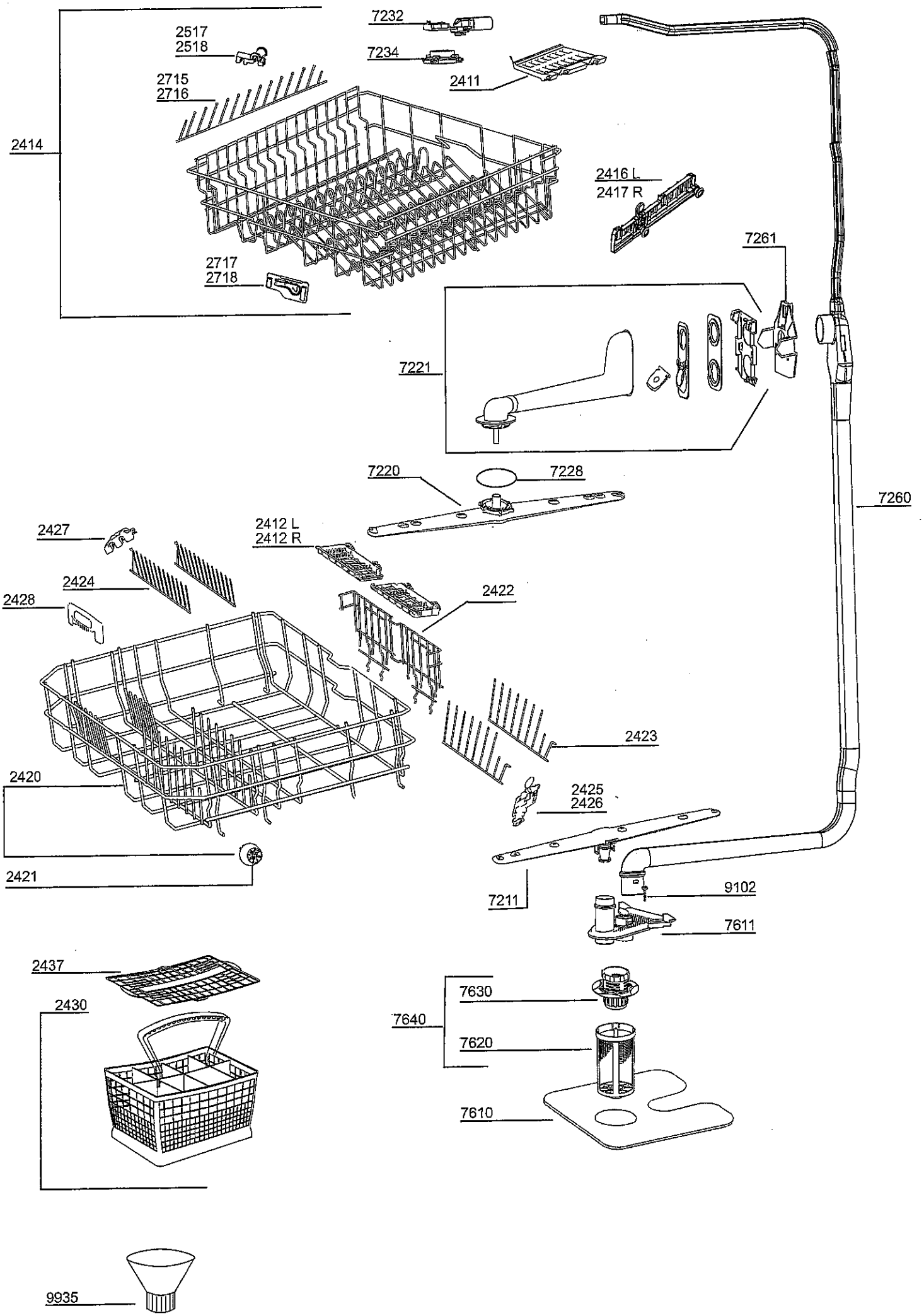
7232
2517
2518
7234
2715
2716
2411
2414
2416 L
2417 R
7261
2717
2718
7221
7220
7228
7260
2427
2412 L
2412 R
2424
2428
2422
2423
2420
2425
2426
2421
9102
7211
7611
2437
2430
7630
7640
7620
7610
9935

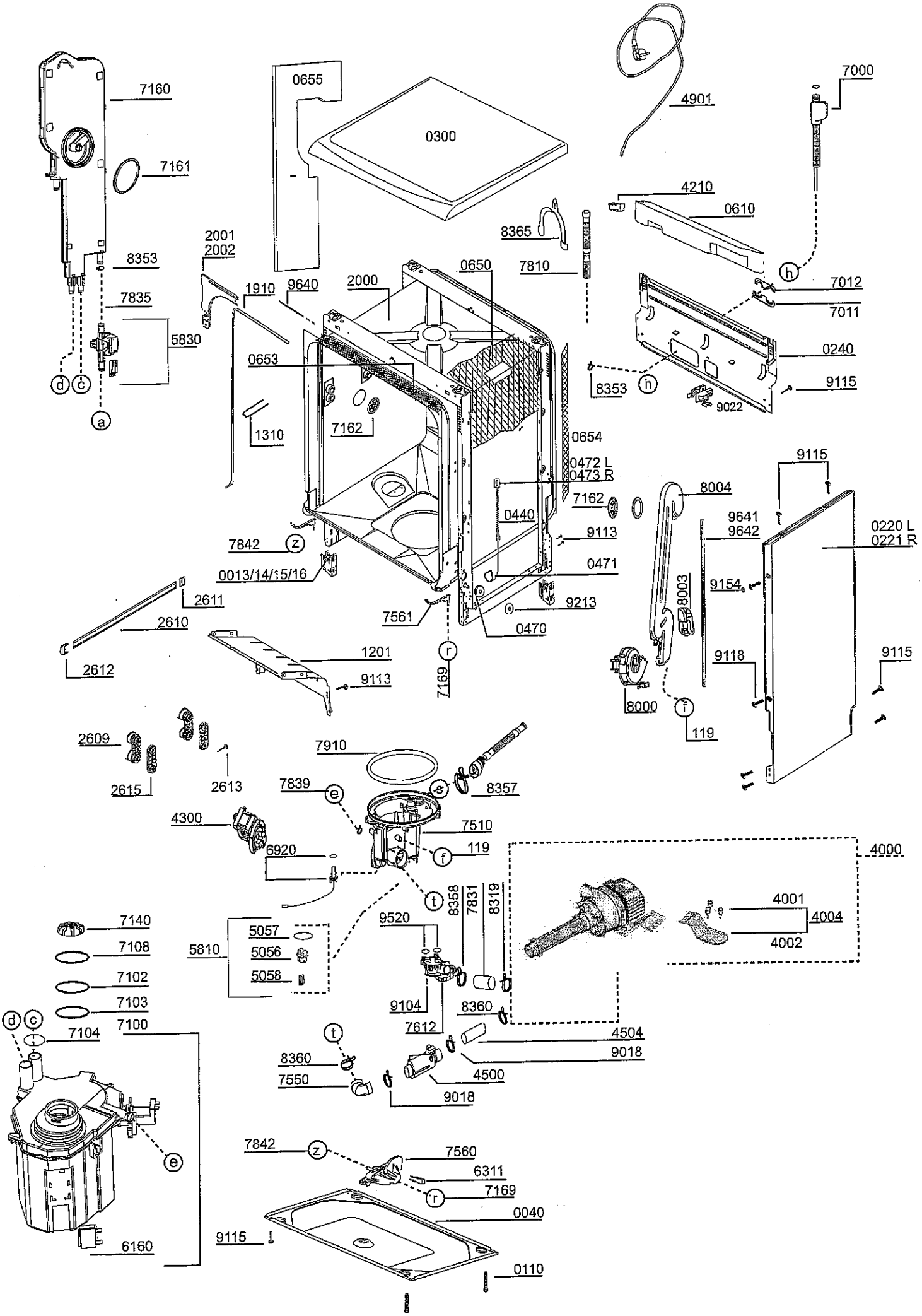
7160
7161
8353
7835
5830
d
c
a
0655
0300
2001
2002
1910
9640
2000
0650
0653
1310
7162
0654
0472 L
0473 R
7842
z
0013/14/15/16
0440
9113
0471
7561
9213
0470
r
7169
2611
2610
2612
1201
9113
4901
7000
4210
0610
8365
7810
h
7012
7011
0240
8353
h
9115
9022
9115
8004
7162
9641
9642
0220 L
0221 R
8003
9154
9118
9115
8000
f
119
2609
2615
2613
7910
7839
e
s
8357
4300
7510
6920
f
119
t
8358
7831
8319
4000
4001
4004
4002
7140
7108
7102
7103
7100
5810
5057
5056
5058
9520
9104
8360
7612
4504
9018
4500
9018
d
c
7104
t
8360
7550
e
6160
7842
z
7560
6311
r
7169
0040
9115
0110