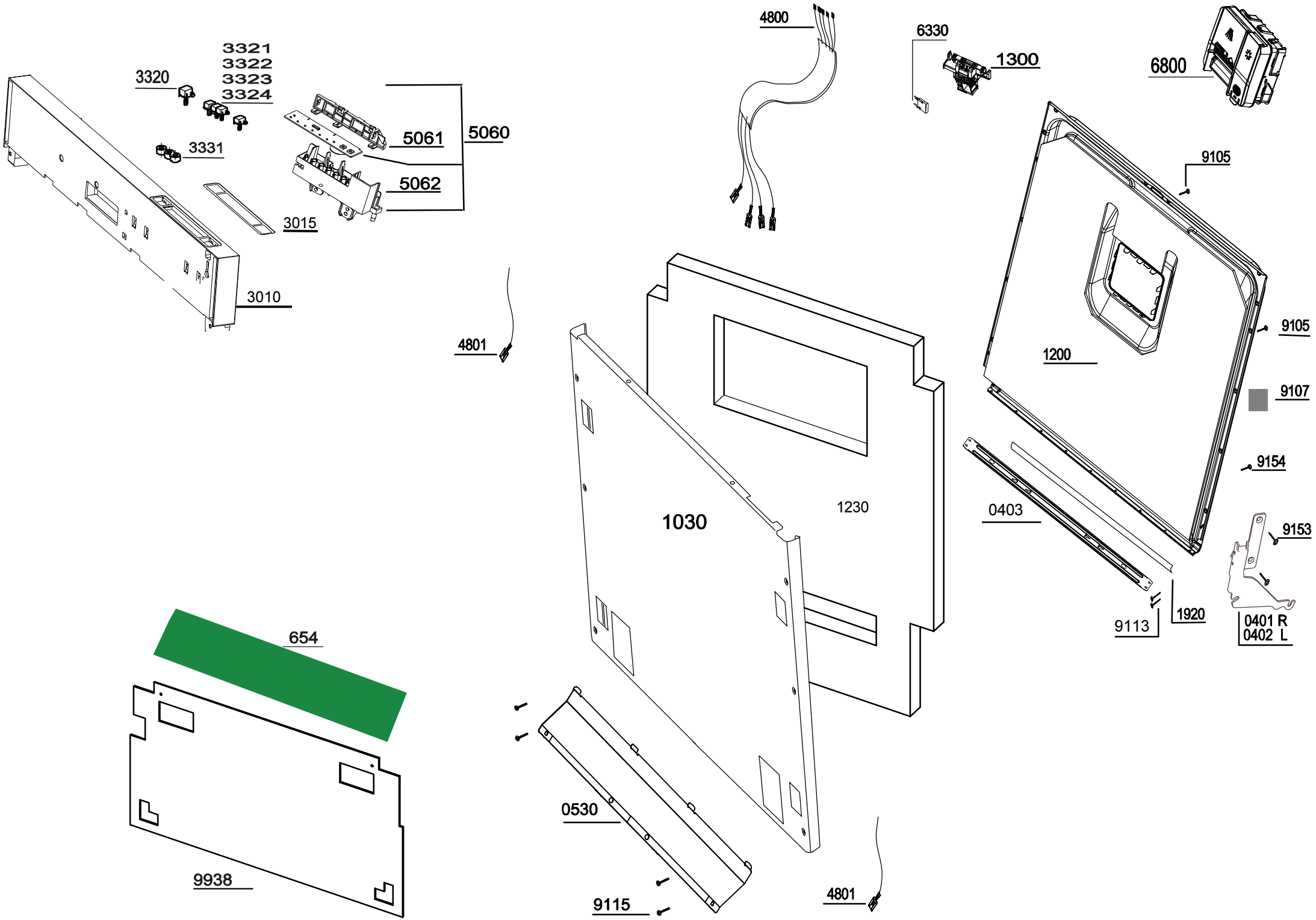
3321
3322
3323
3324
3320
3331
5061
5060
5062
3015
3010
4800
6330
1300
6800
9105
1200
9105
9107
9154
0403
9153
9113
1920
0401 R
0402 L
4801
1030
1230
654
9938
0530
9115
4801

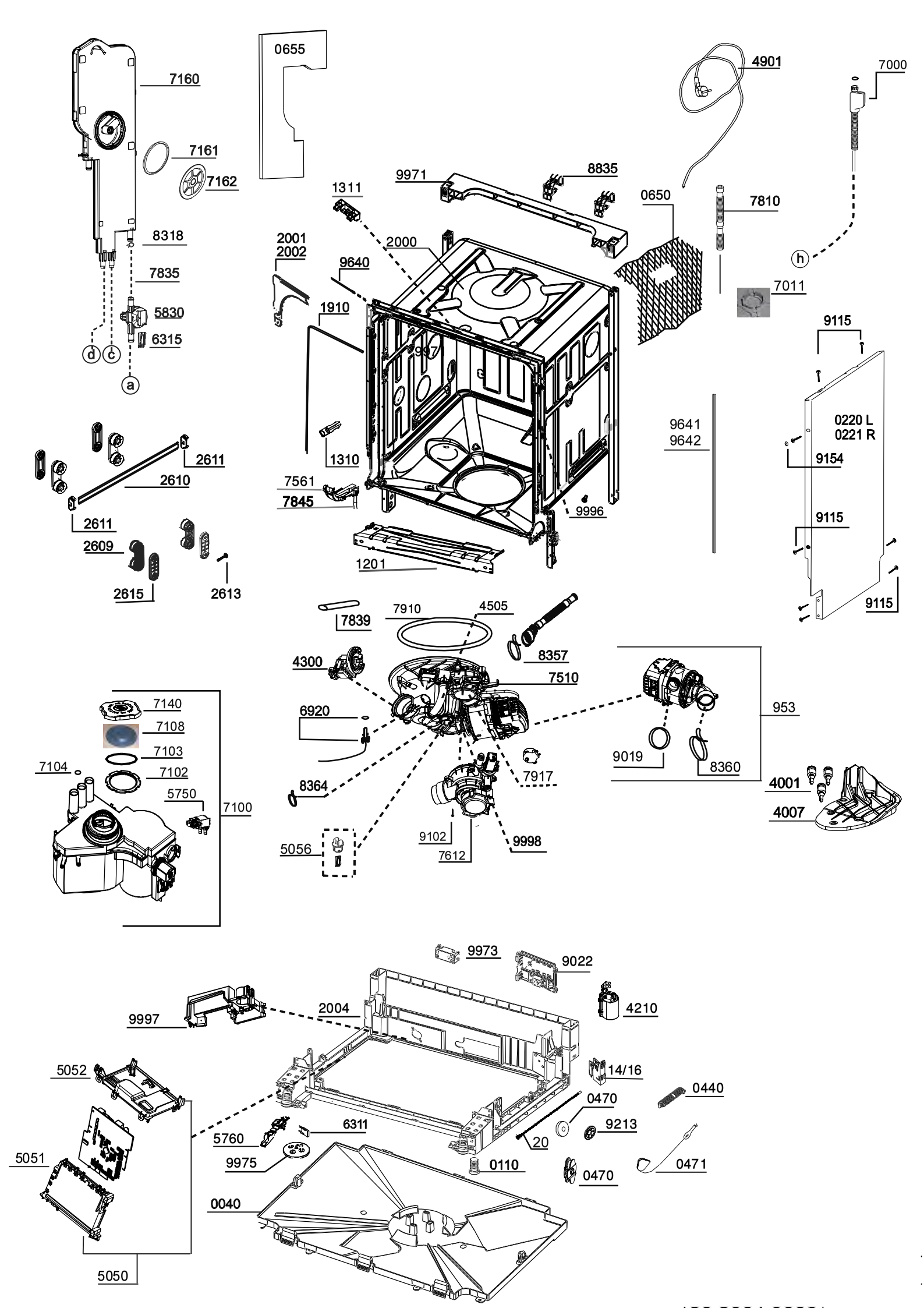

7160
7161
7162
8318
7835
5830
6315
d
c
a
0655
4901
7000
9971
8835
1311
0650
7810
2001
2002
2000
9640
h
7011
1910
9115
9641
9642
0220 L
0221 R
9154
2611
2610
1310
7561
7845
9996
9115
2611
2609
1201
2615
2613
9115
7839
7910
4505
8357
4300
7510
953
7140
7108
6920
7103
7104
7102
9019
8360
7917
8364
5750
7100
4001
4007
9102
9998
5056
7612
9973
9022
9997
2004
4210
5052
14/16
0440
0470
6311
9213
5760
20
5051
9975
0110
0471
0470
0040
5050

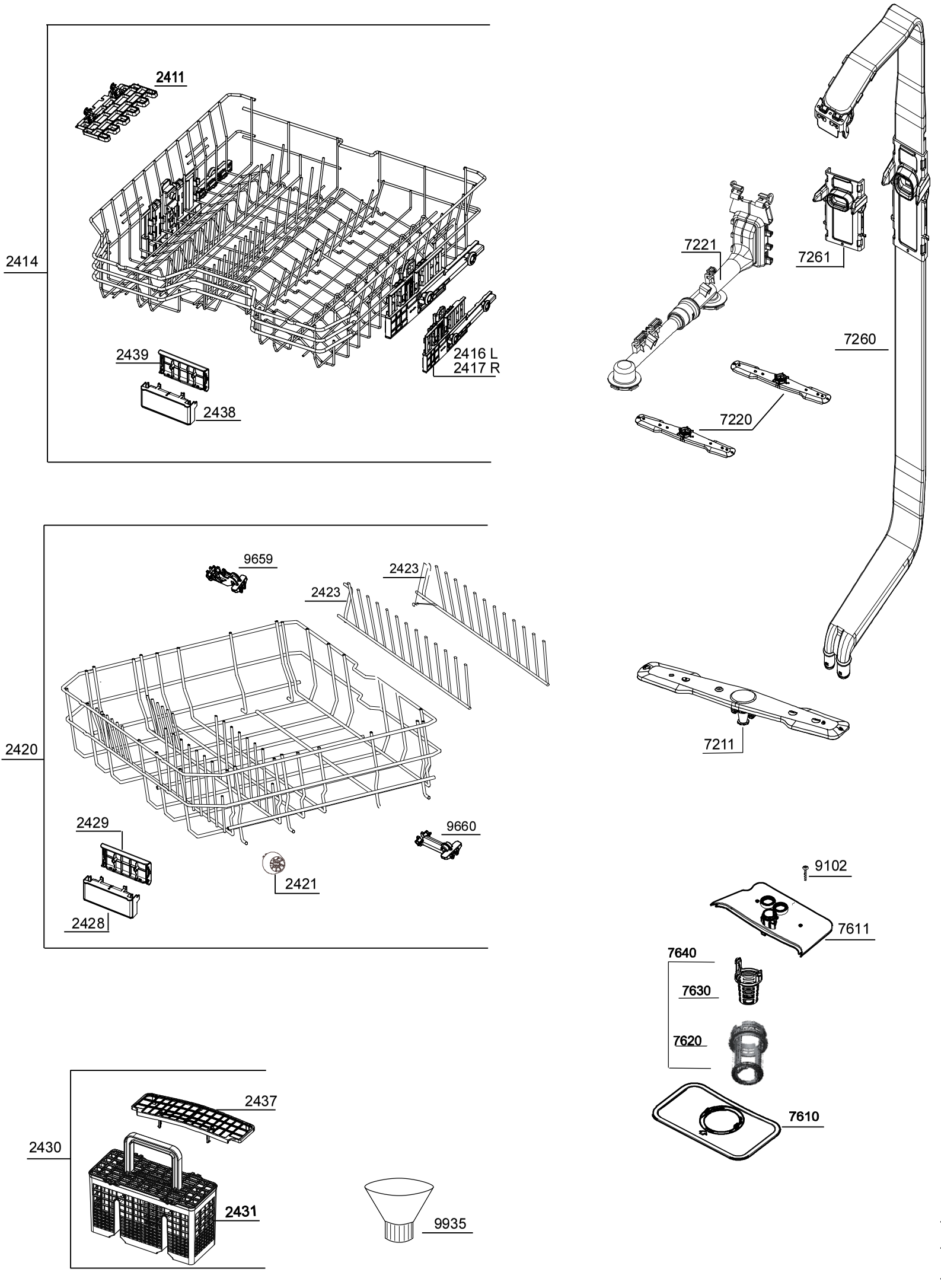
2411
2414
2439
2438
2416 L
2417 R
7221
7261
7260
7220
9659
2423
2423
2420
2429
2428
9660
2421
7211
9102
7611
7640
7630
7620
7610
2437
2430
2431
9935

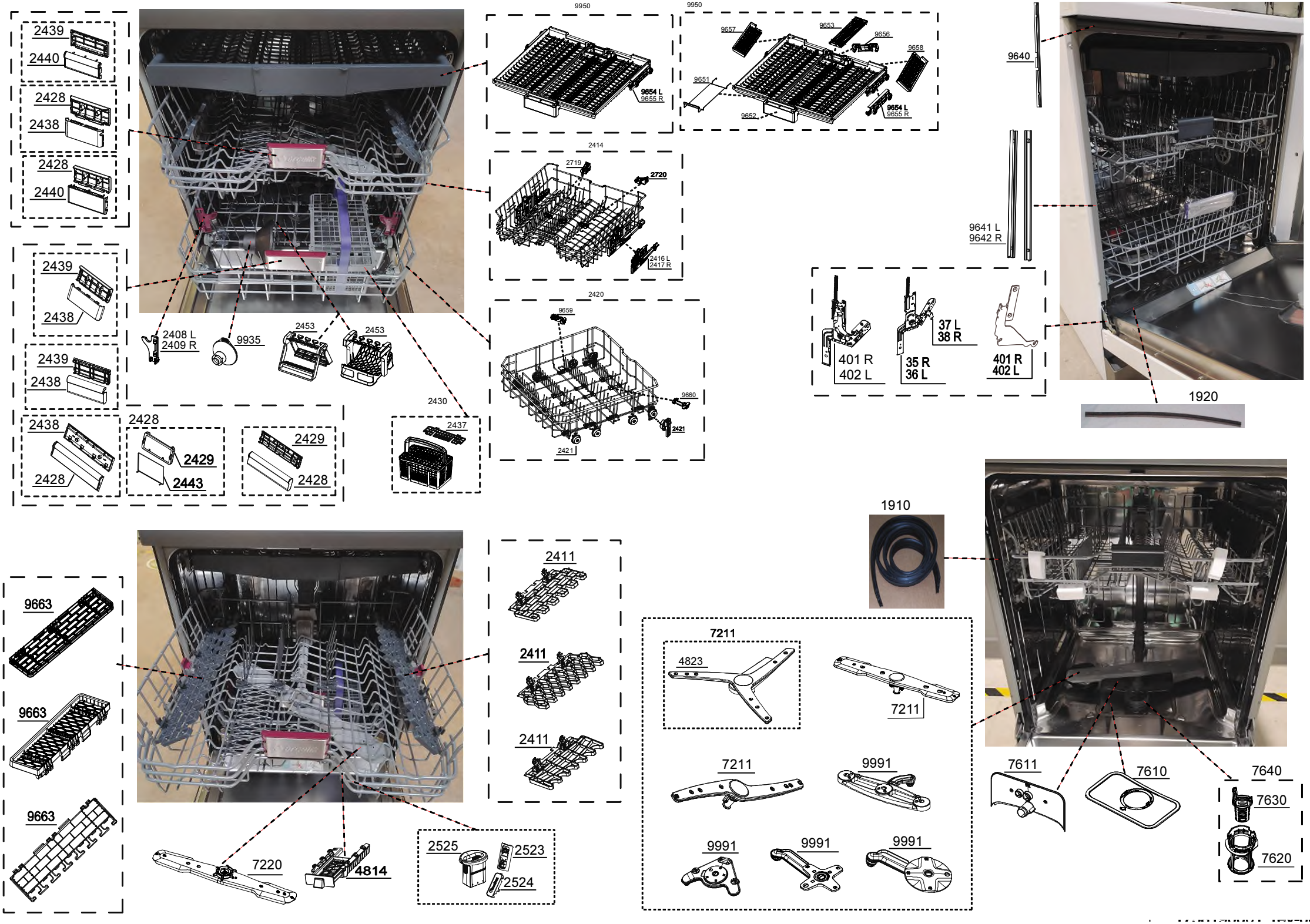
2439
2440
2428
2438
2428
2440
2439
2438
2439
2438
2438
2428
2428
2429
2443
2429
2428
2408 L
2409 R
9935
2453
2453
2430
2437
9950
9654 L
9655 R
9950
9657
9653
9656
9658
9651
9652
9654 L
9655 R
2414
2719
2720
2416 L
2417 R
2420
9659
9660
2421
2421
9640
9641 L
9642 R
401 R
402 L
37 L
38 R
35 R
36 L
401 R
402 L
1920
1910
9663
9663
9663
2411
2411
2411
7211
4823
7211
7211
9991
9991
9991
9991
7220
4814
2525
2523
2524
7611
7610
7640
7630
7620