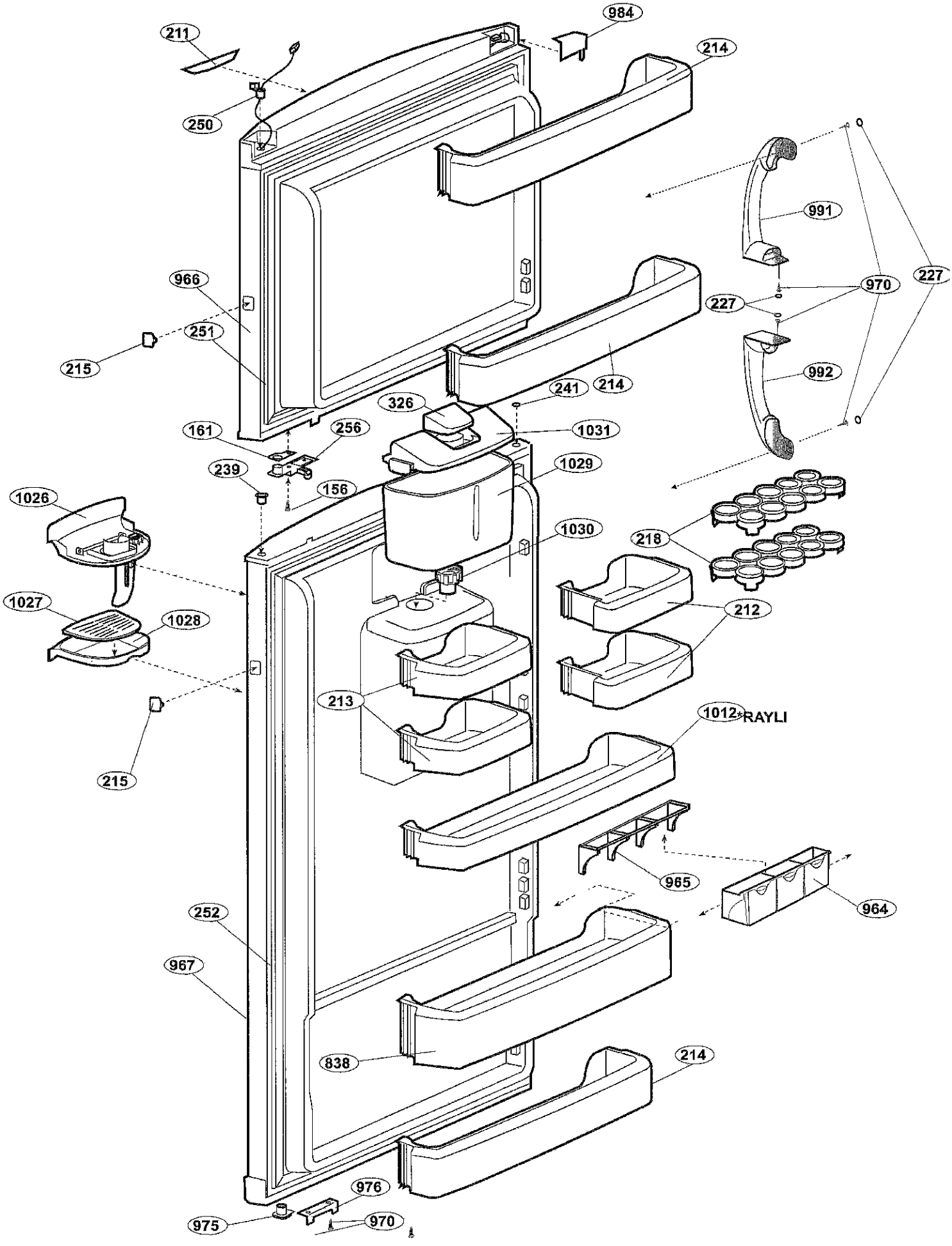

211
984
214
250
991
966
970
227
227
251
215
214
241
992
326
1031
161
256
239
1029
156
1026
1030
218
1027
1028
212
213
1012*RAYLI
215
965
964
252
967
838
214
976
975
970

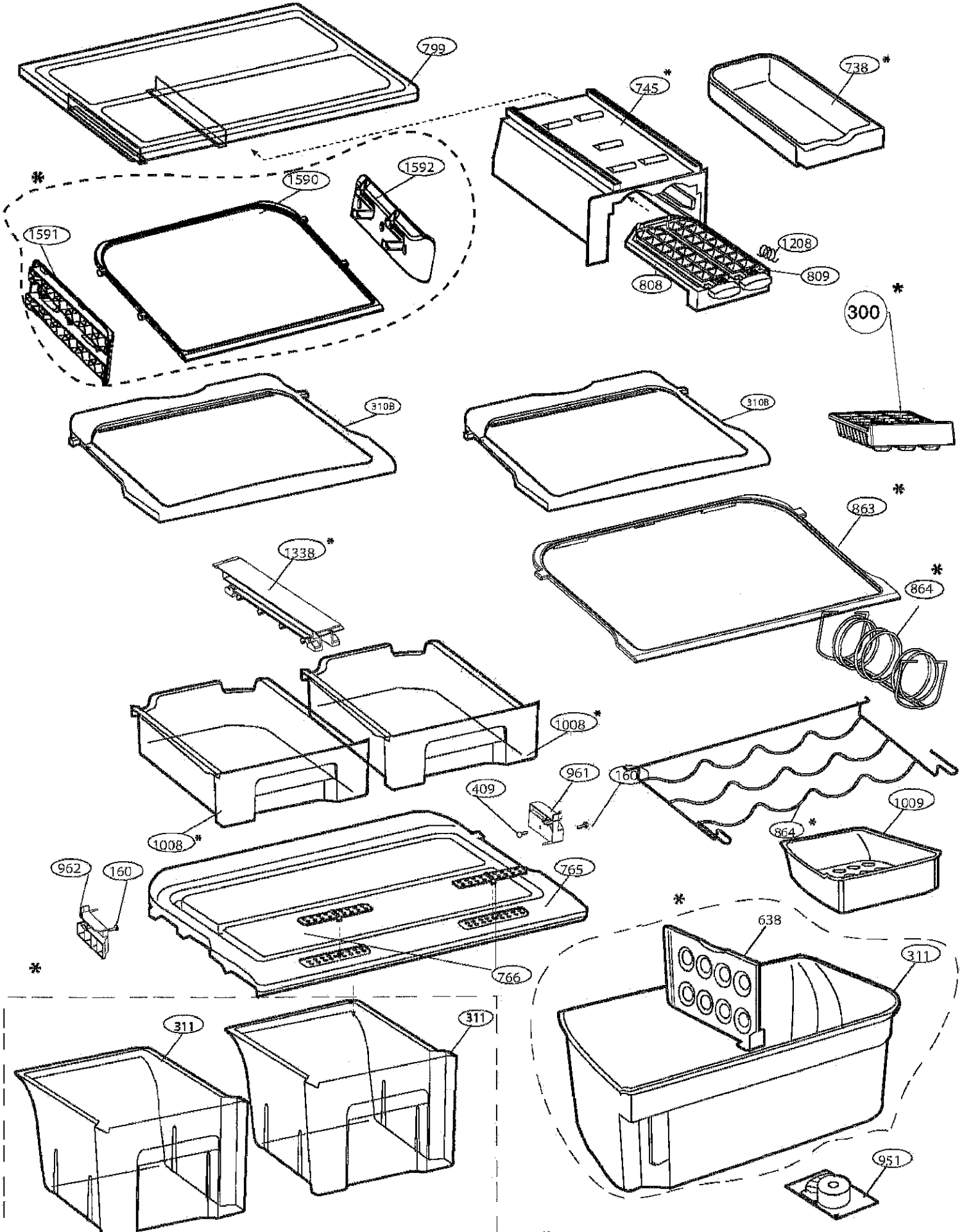
799
745 *
738 *
1590
1592
1591
1208
809
808
300 *
310B
310B
863 *
1338 *
864 *
1008 *
961
409
160
1009
864 *
1008 *
962
160
765
766
638
311
311
311
951
* OPTIONAL

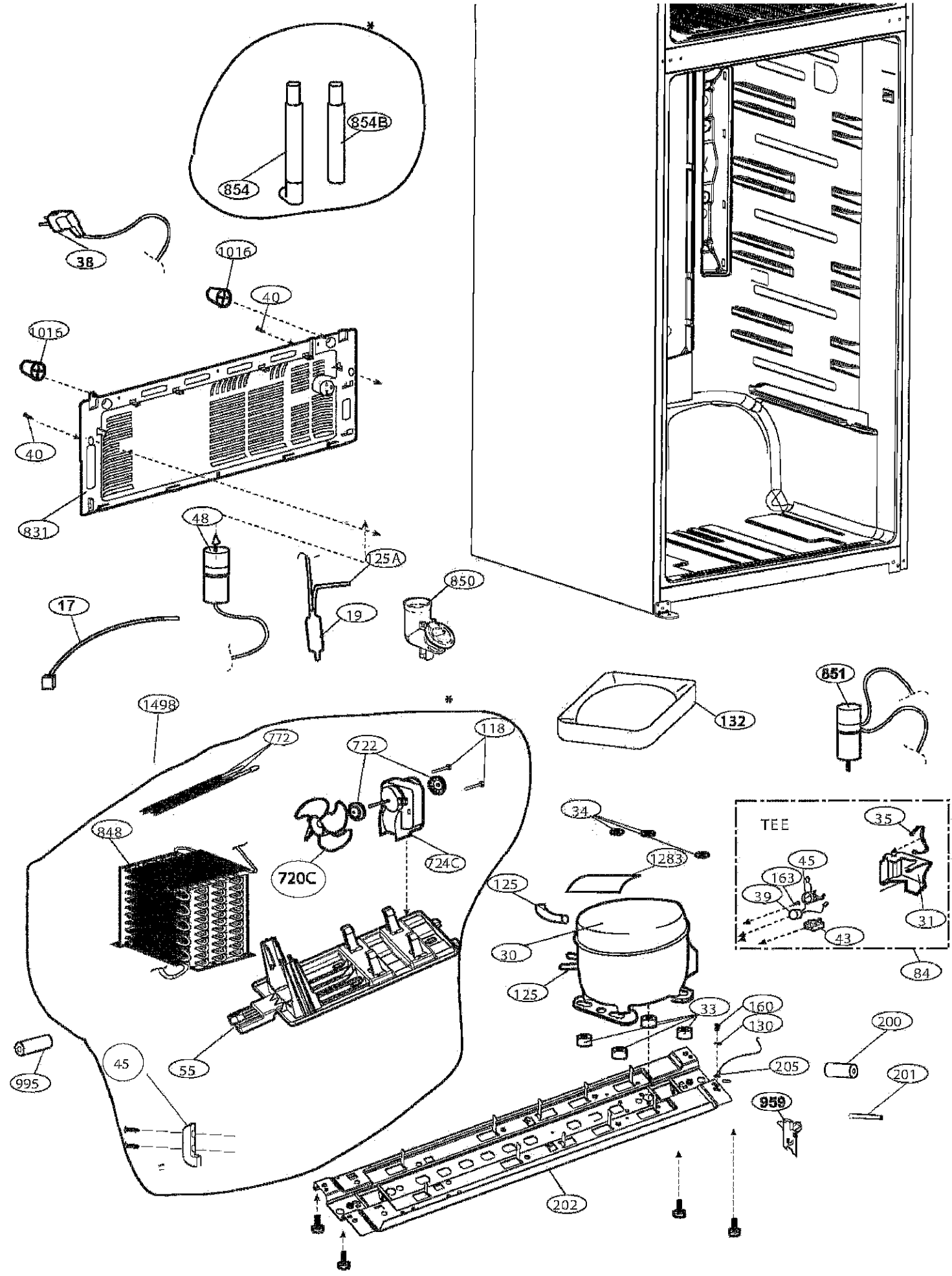
854B
854
38
1016
40
1016
40
831
48
125A
19
850
17
1498
772
722
118
848
720C
724C
55
45
995
132
851
34
1283
125
30
125
33
160
130
205
200
201
959
202
TEE
35
45
163
39
31
43
84

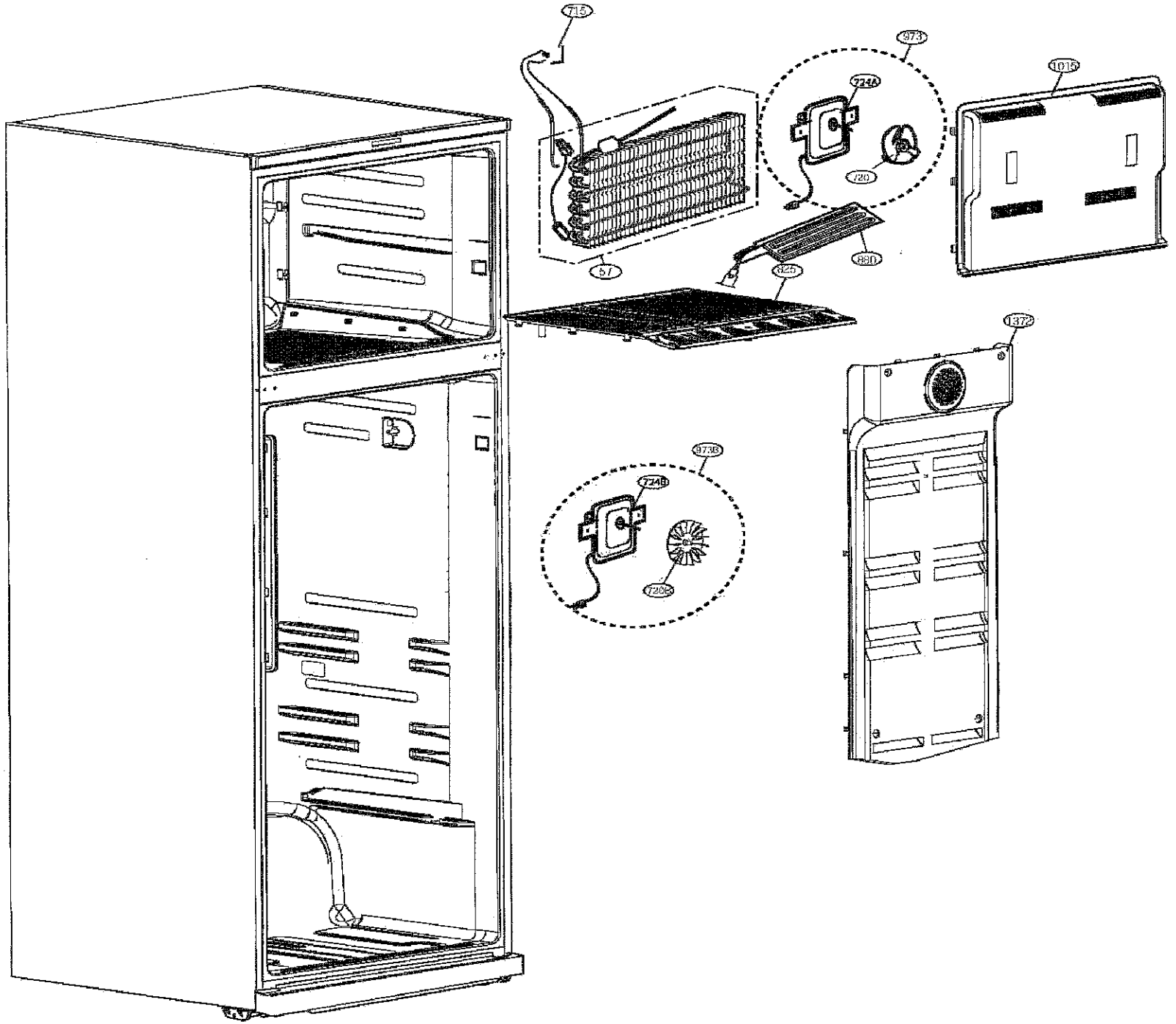
715
973
724A
720
1015
67
880
1225
1372
973B
724B
720C

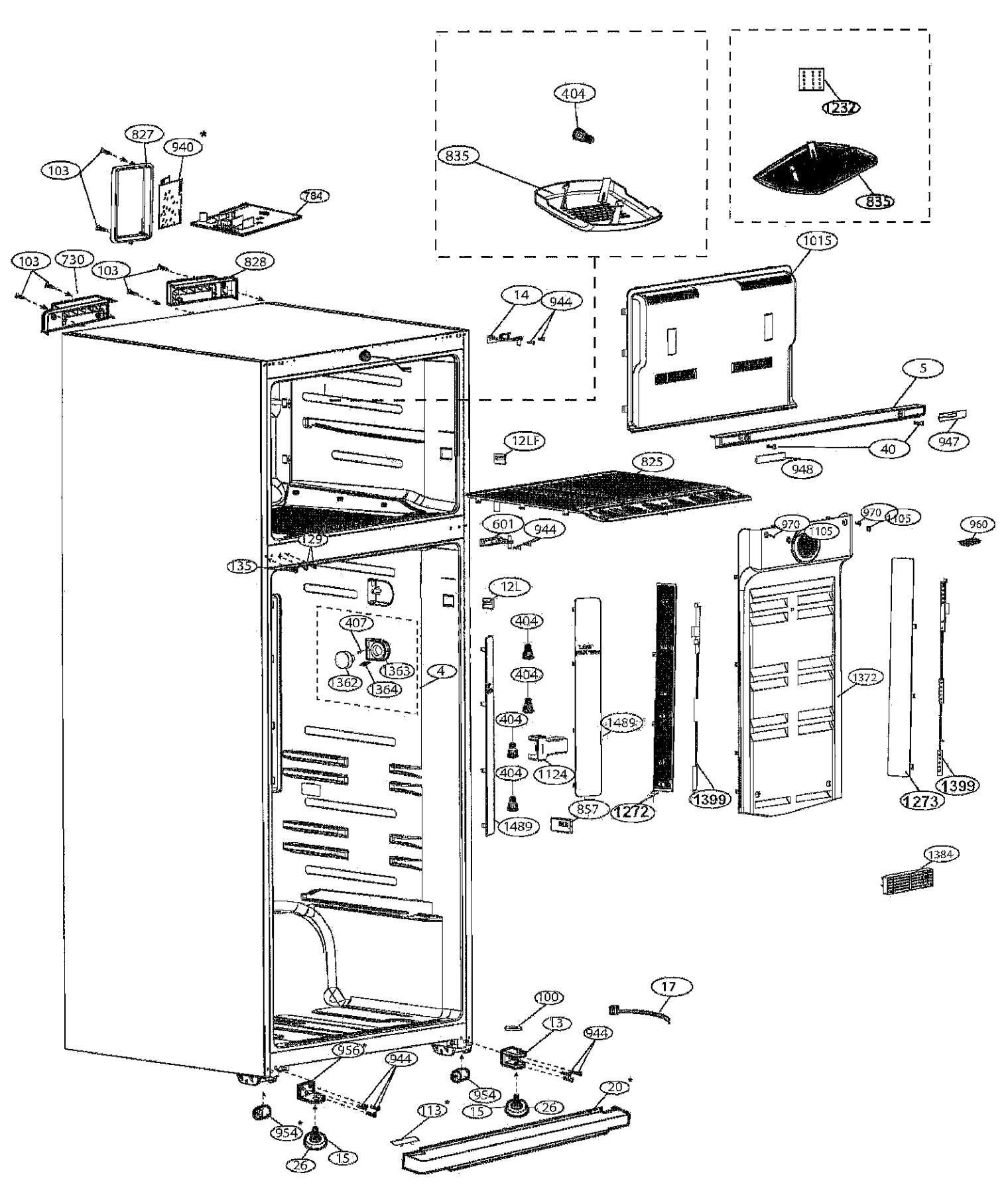
404
835
1232
835
827
940
103
784
103
730
103
828
14
944
1015
5
40
947
948
12LF
825
601
944
129
135
970
1105
970
1105
960
12L
404
404
404
404
1489
1124
1489
857
1272
1399
1372
1273
1399
407
1363
362
364
4
1384
100
17
13
944
956
944
954
15
26
20
954
26
15
113