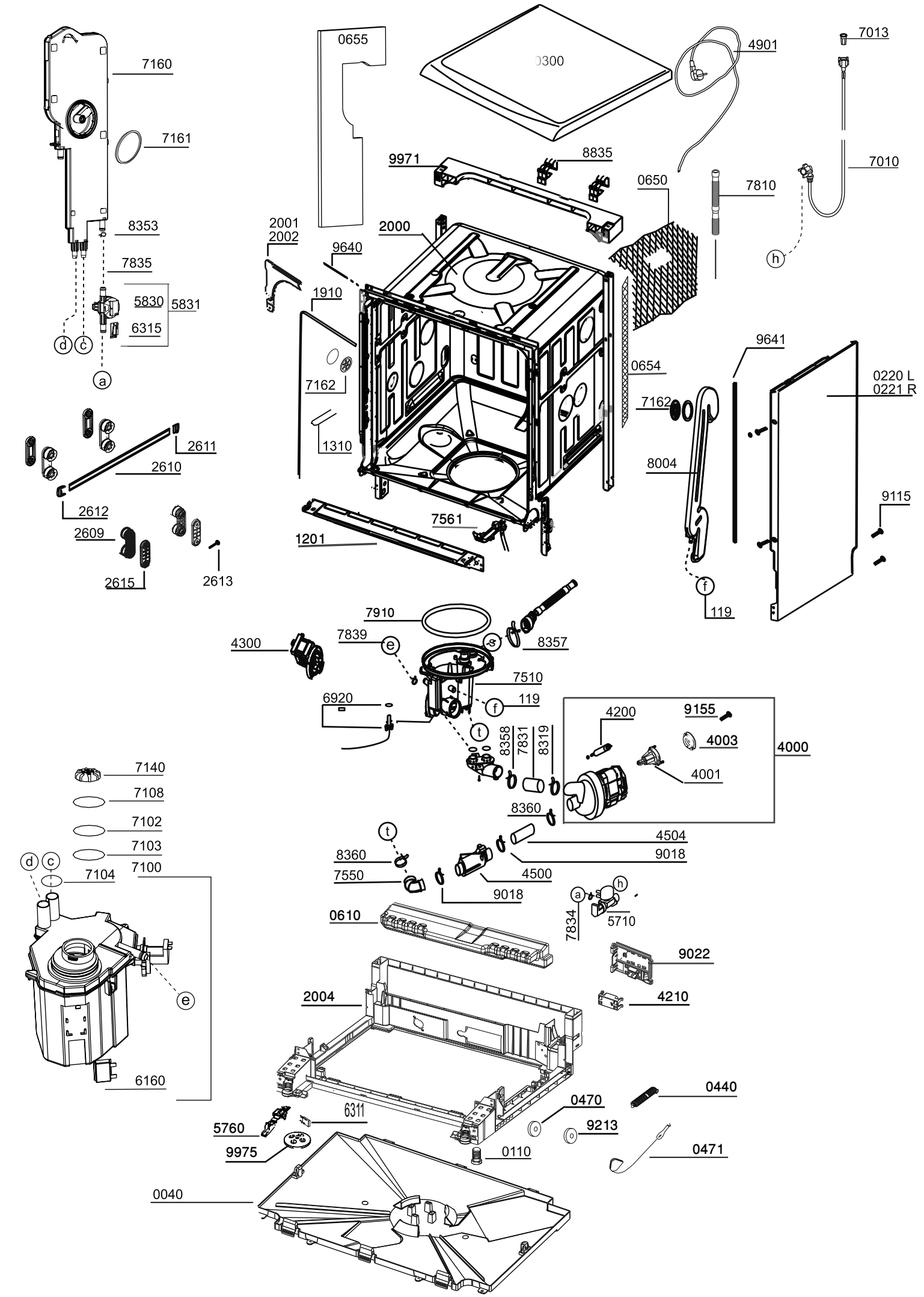
7160
7161
8353
7835
5830
5831
6315
d
c
a
2611
2610
2612
2609
2615
2613
0655
0300
4901
7013
7010
h
9971
8835
0650
7810
2001
2002
2000
9640
1910
7162
1310
7561
1201
0654
9641
0220 L
0221 R
7162
8004
9115
f
119
7910
7839
e
s
8357
4300
7510
6920
f
119
t
8358
7831
8319
4200
9155
4003
4000
4001
8360
7140
7108
7102
7103
7100
7104
d
c
e
6160
t
8360
4504
9018
7550
4500
9018
a
h
7834
5710
0610
9022
2004
4210
0440
0470
9213
0471
6311
5760
9975
0110
0040

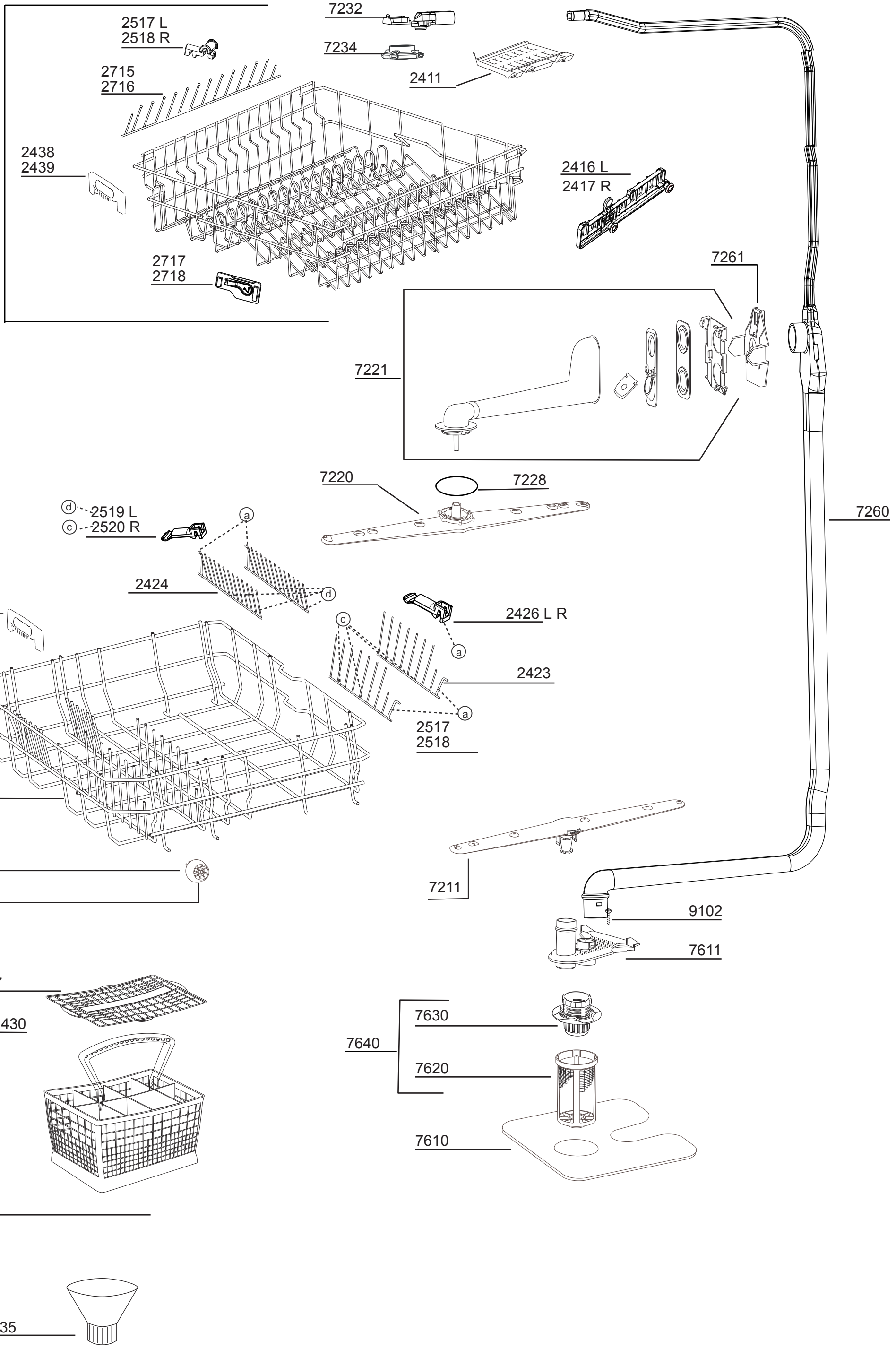
2517 L
2518 R
7232
7234
2411
2715
2716
2438
2439
2416 L
2417 R
2717
2718
7261
7221
7220
7228
7260
2519 L
2520 R
2424
2428
2426 L R
2423
2517
2518
2420
2421
7211
9102
7611
2437
2430
7630
7640
7620
7610
9935

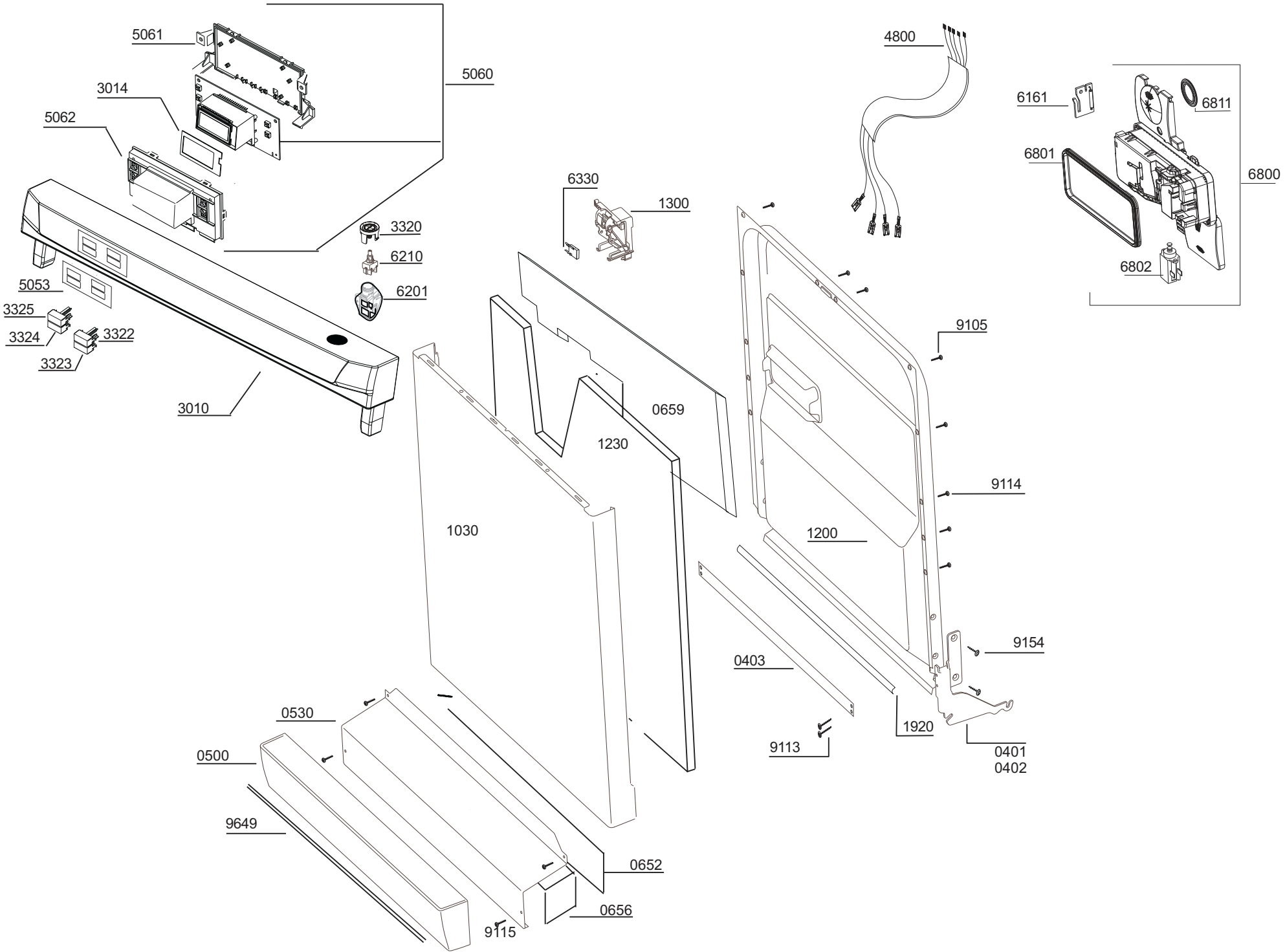
5061
5060
3014
5062
3320
6210
6201
5053
3325
3324
3322
3323
3010
6330
1300
4800
6161
6811
6801
6800
6802
9105
0659
1230
9114
1030
1200
9154
0403
1920
9113
0401
0402
0530
0500
9649
0652
0656
9115