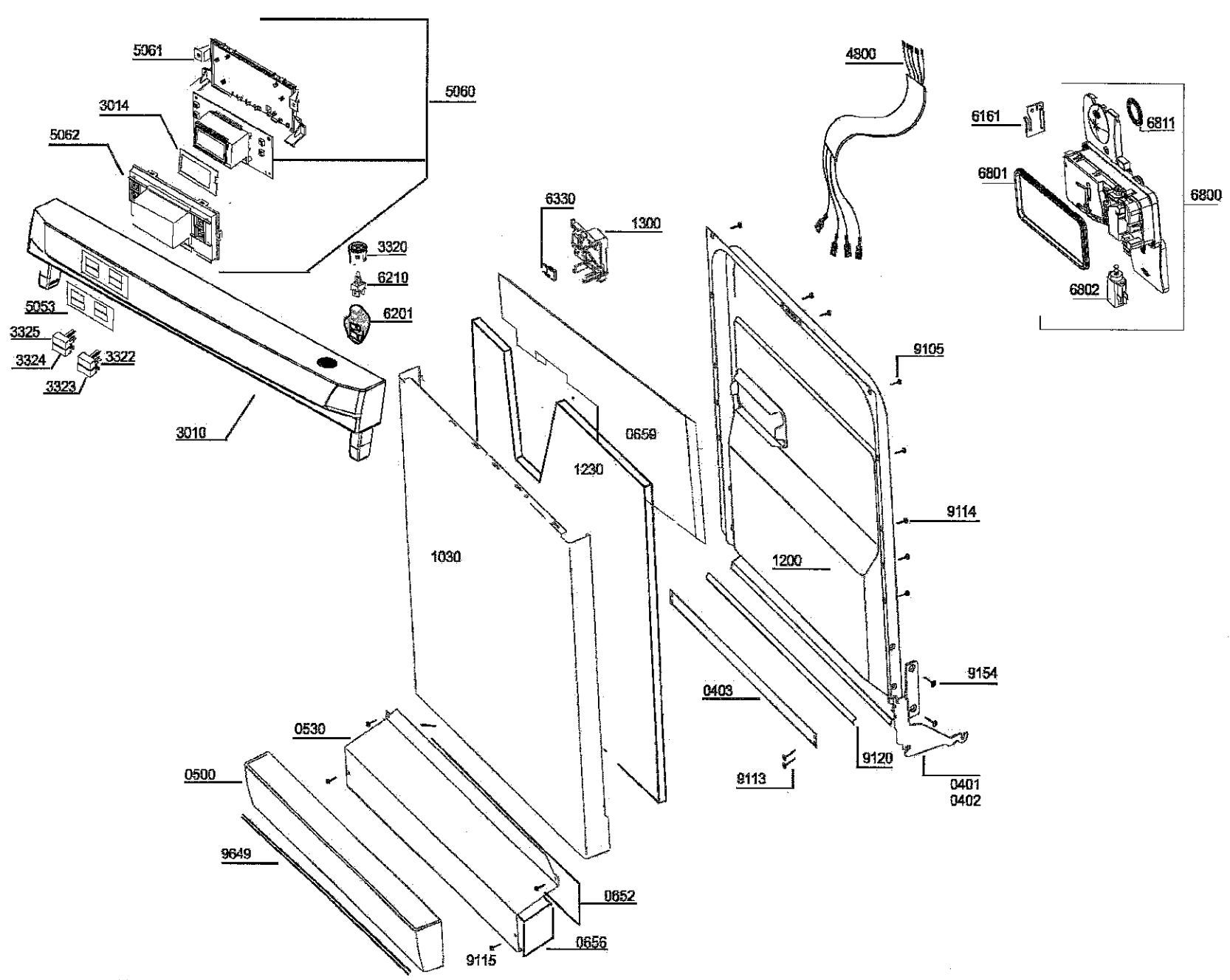
5061
5060
3014
5062
5053
3325
3324
3322
3323
3010
3320
6210
6201
6330
1300
4900
6161
6811
6801
6800
6802
9105
0659
1230
9114
1030
1200
9154
0403
0530
9120
0500
9113
0401
0402
9649
0652
0656
9115

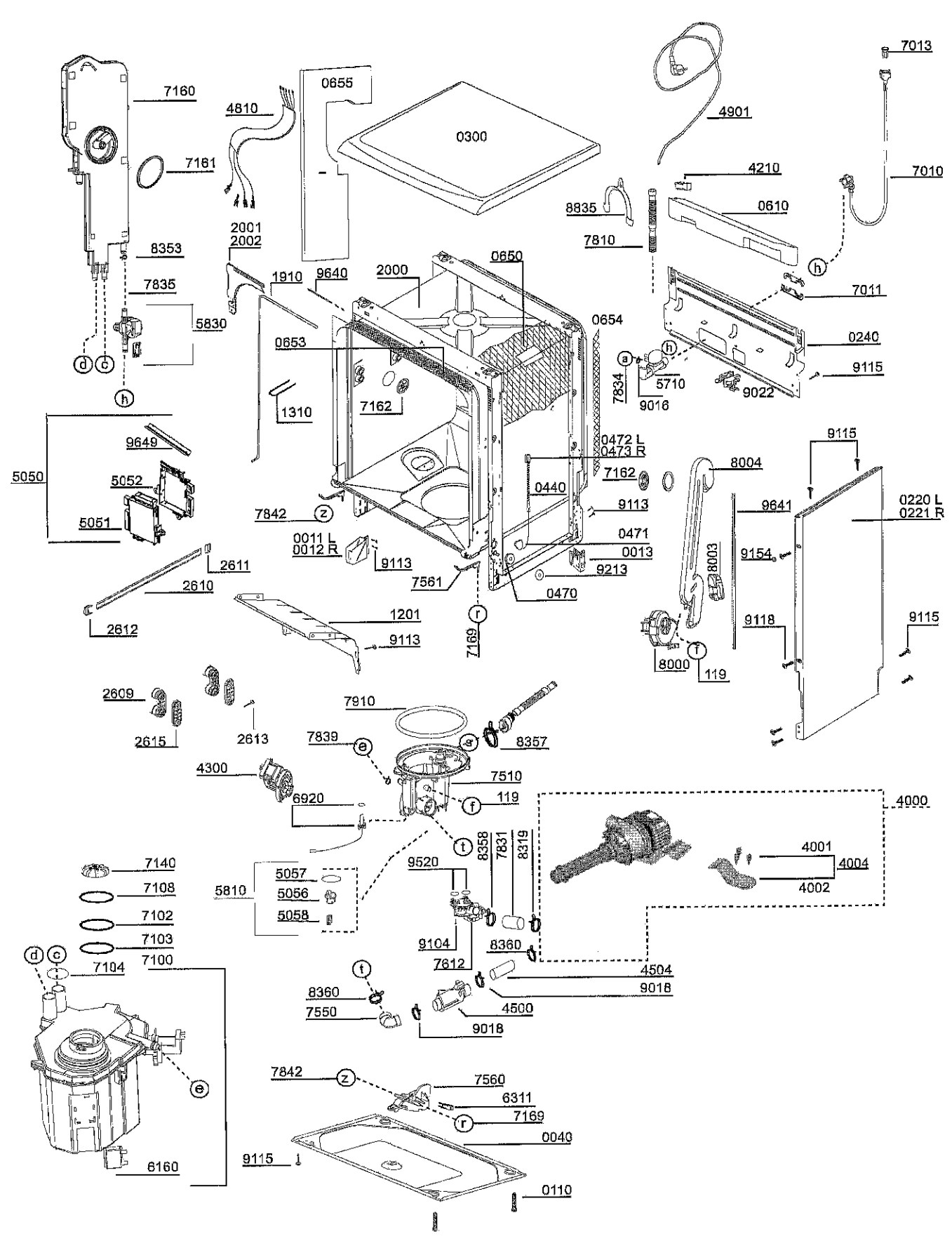
7160
7161
8353
7835
5830
d
c
h
4810
0655
0300
2001
2002
1910
9640
2000
0650
0653
0654
7162
1310
9649
5050
5052
5051
7842
z
0011 L
0012 R
9113
2611
2610
2612
1201
9113
7561
7169
r
0472 L
0473 R
0440
9113
0471
0013
9213
0470
7013
4901
4210
7010
8835
0610
7810
h
7011
0240
a
h
7834
5710
9016
9022
9115
9115
8004
9641
0220 L
0221 R
8003
9154
9118
9115
8000
t
119
2609
2615
2613
7910
7839
e
a
8357
4300
7510
6920
f
119
t
8358
7831
8319
4000
4001
4004
4002
7140
7108
7102
7103
7100
5810
5057
5056
5058
9520
9104
8360
7612
4504
9018
4500
9018
8360
7550
d
c
7104
e
6160
7842
z
7560
6311
7169
r
0040
9115
0110

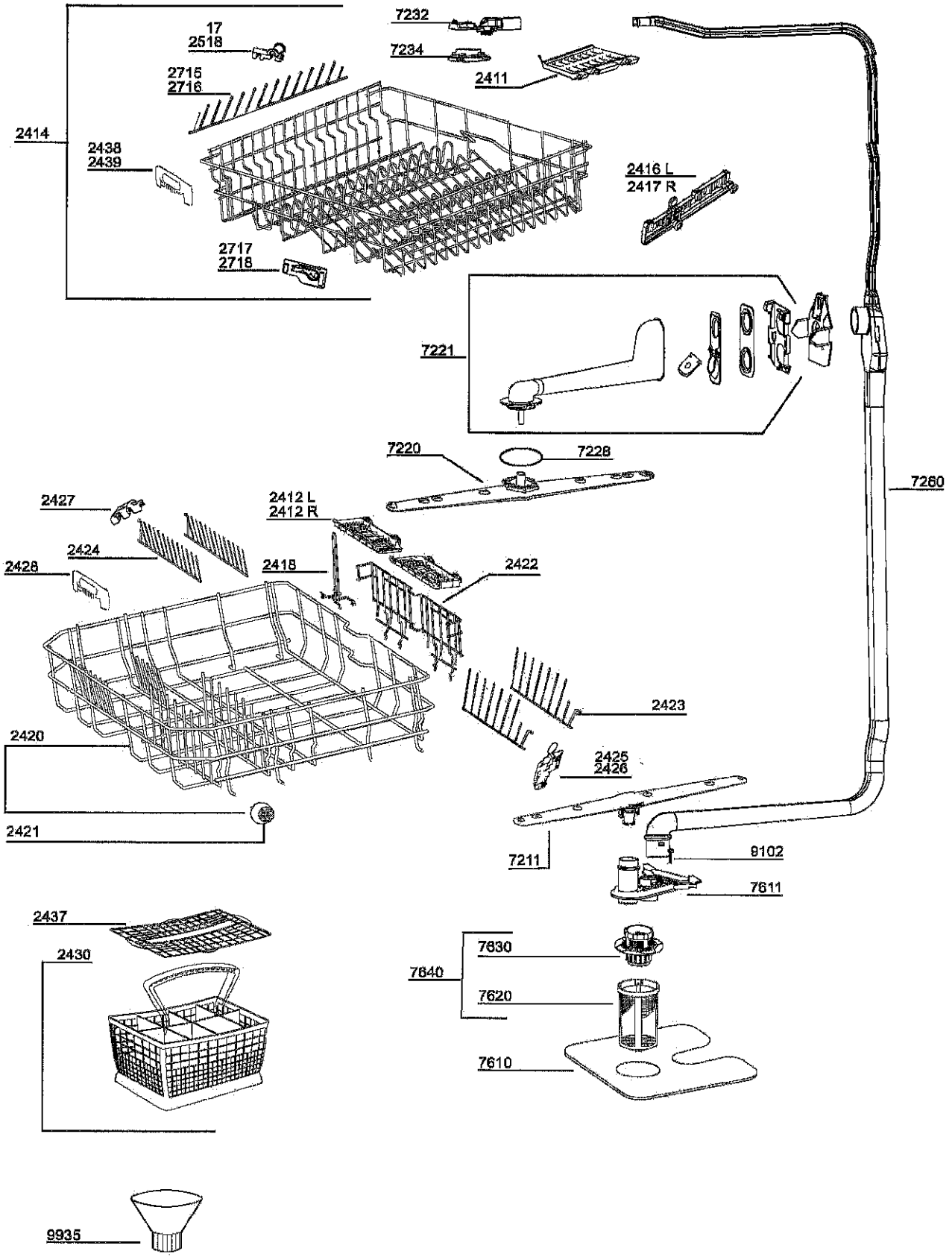
17
2518
7232
7234
2411
2715
2716
2414
2438
2439
2416 L
2417 R
2717
2718
7221
7220
7228
7260
2427
2412 L
2412 R
2424
2428
2418
2422
2423
2420
2425
2426
2421
7211
9102
7611
2437
2430
7630
7640
7620
7610
9935