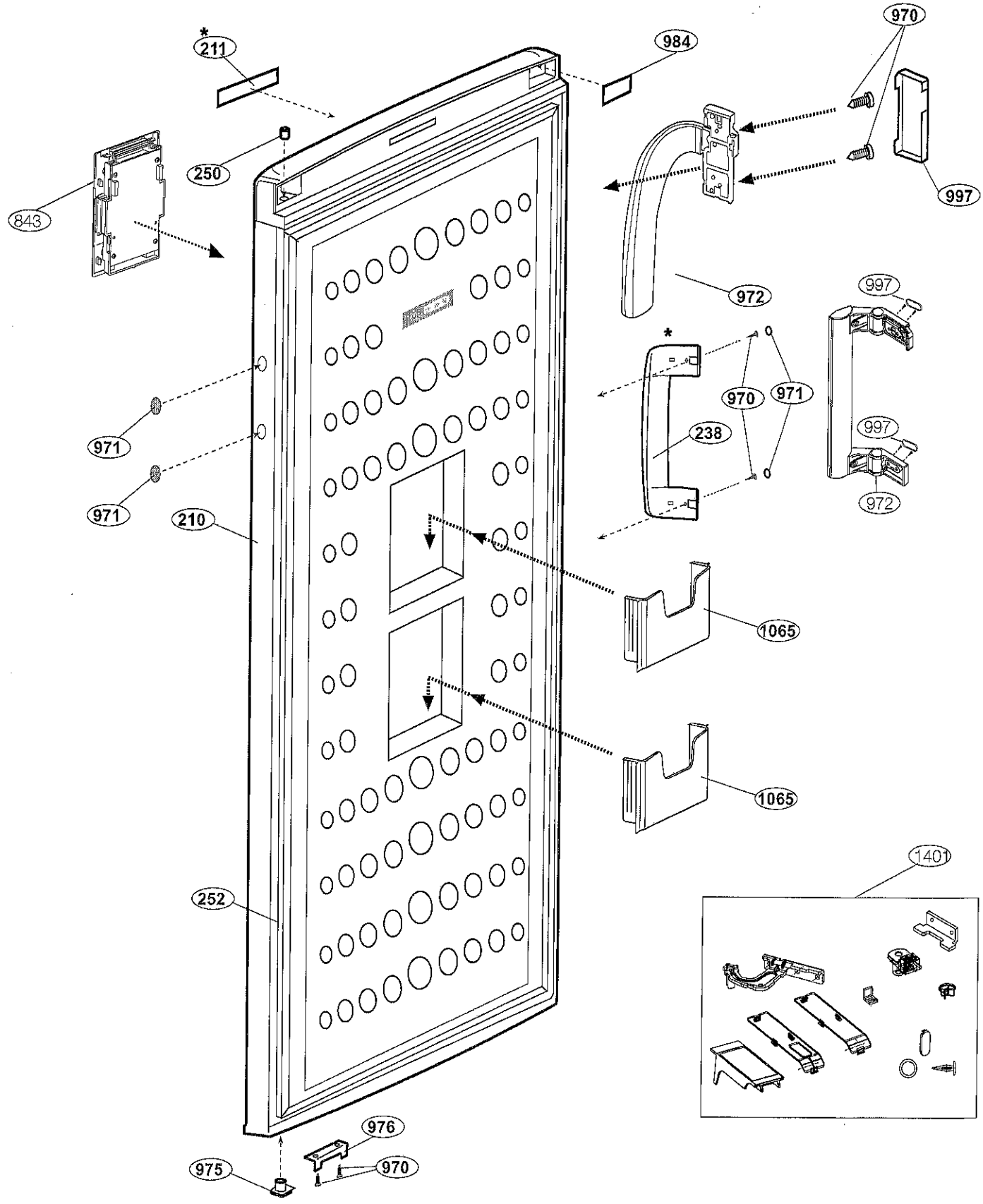
*
211
984
970
250
997
843
972
997
*
970
971
238
997
971
972
971
210
1065
1065
1401
252
976
975
970

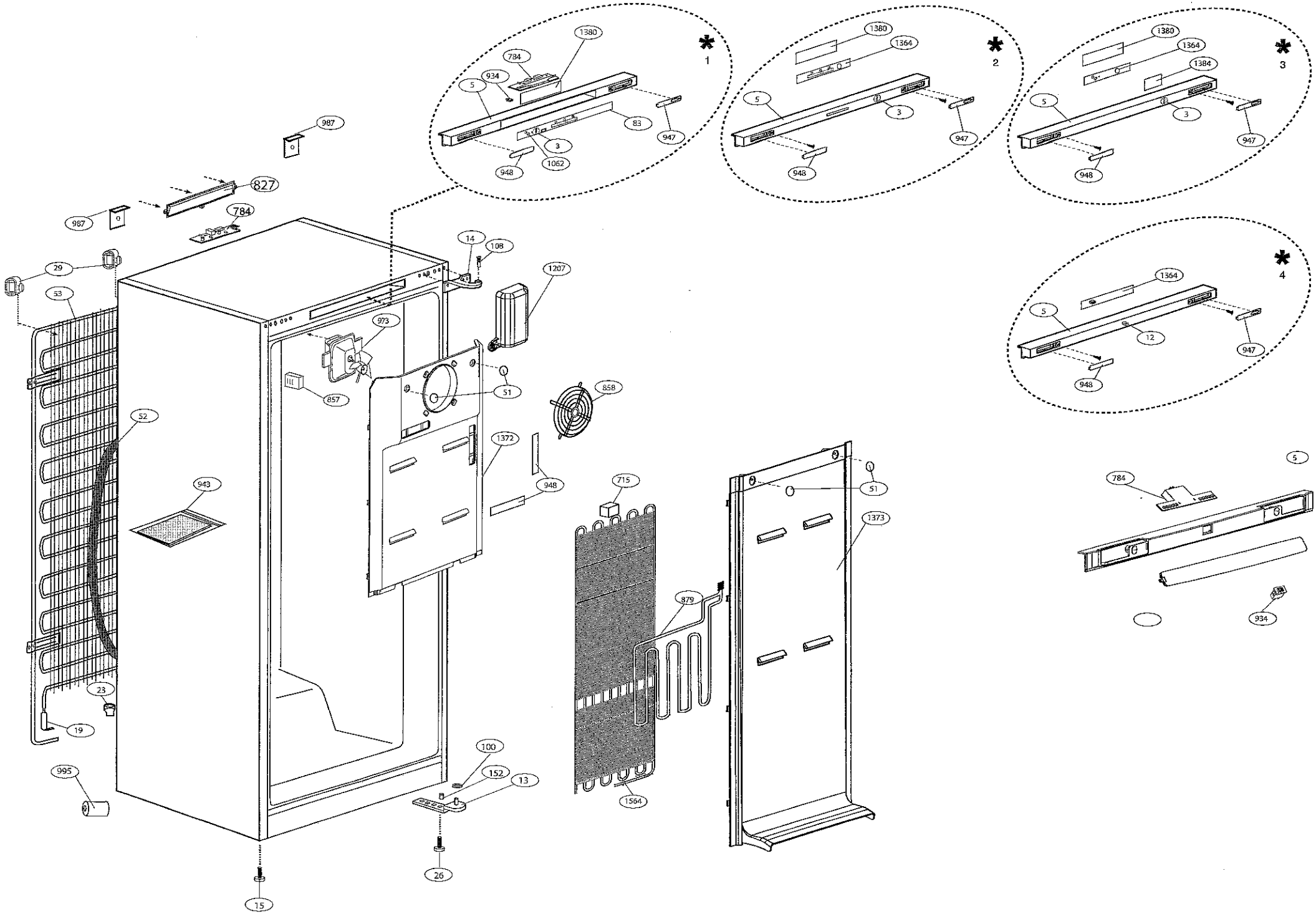
1380
784
934
5
83
947
3
1062
948
1
1380
1364
5
3
947
948
2
1380
1364
1384
5
3
947
948
3
1364
5
12
947
948
4
987
827
784
987
29
53
14
108
1207
973
857
51
858
52
1372
948
943
715
51
1373
879
1564
23
19
995
100
152
13
26
15
5
784
934

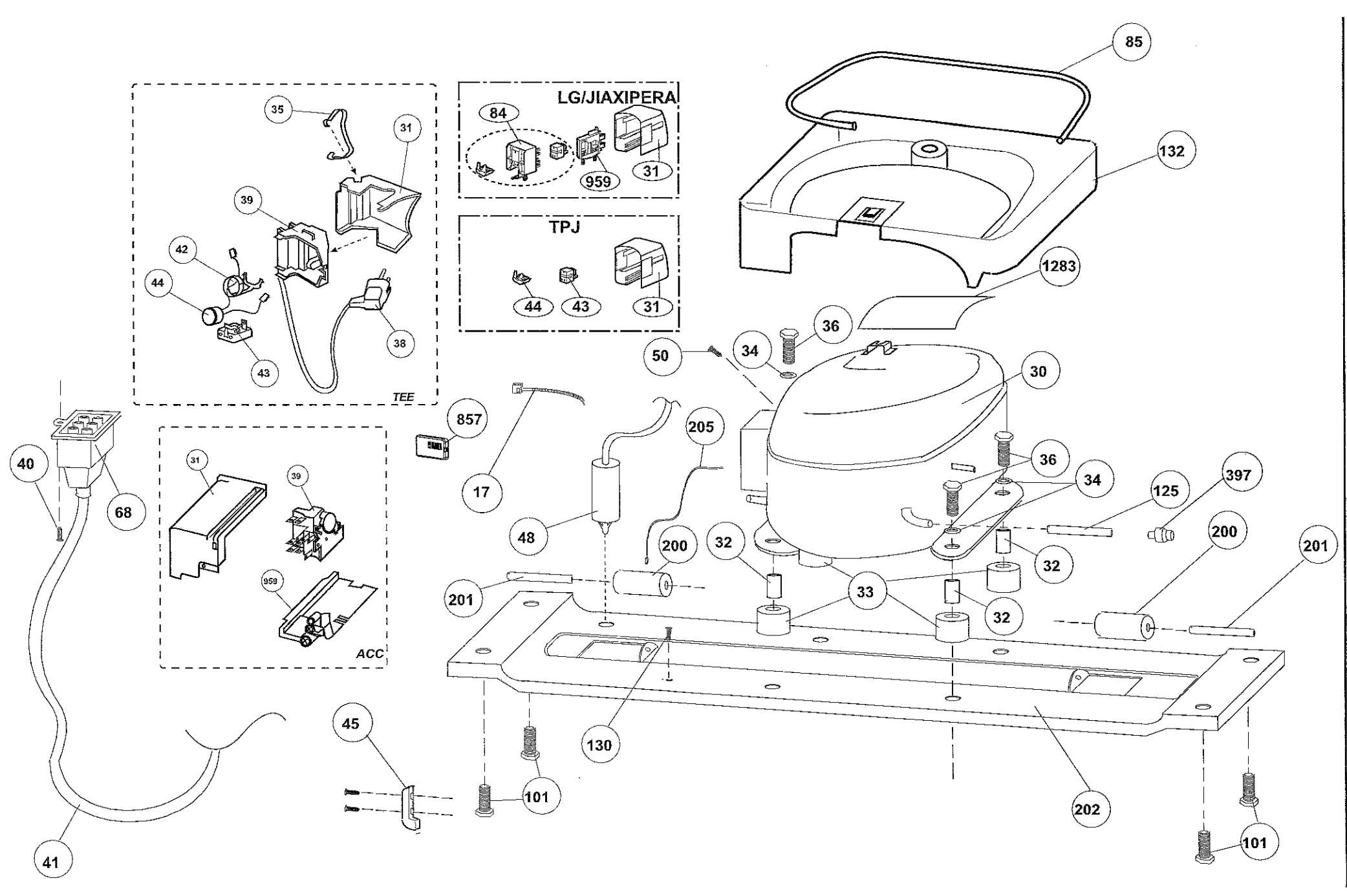
LG/JIAXIPERA
TPJ
TEE
ACC
85
132
1283
35
31
39
42
44
43
38
84
959
36
34
50
30
857
17
205
48
200
201
32
33
125
397
130
202
101
45
40
68
41

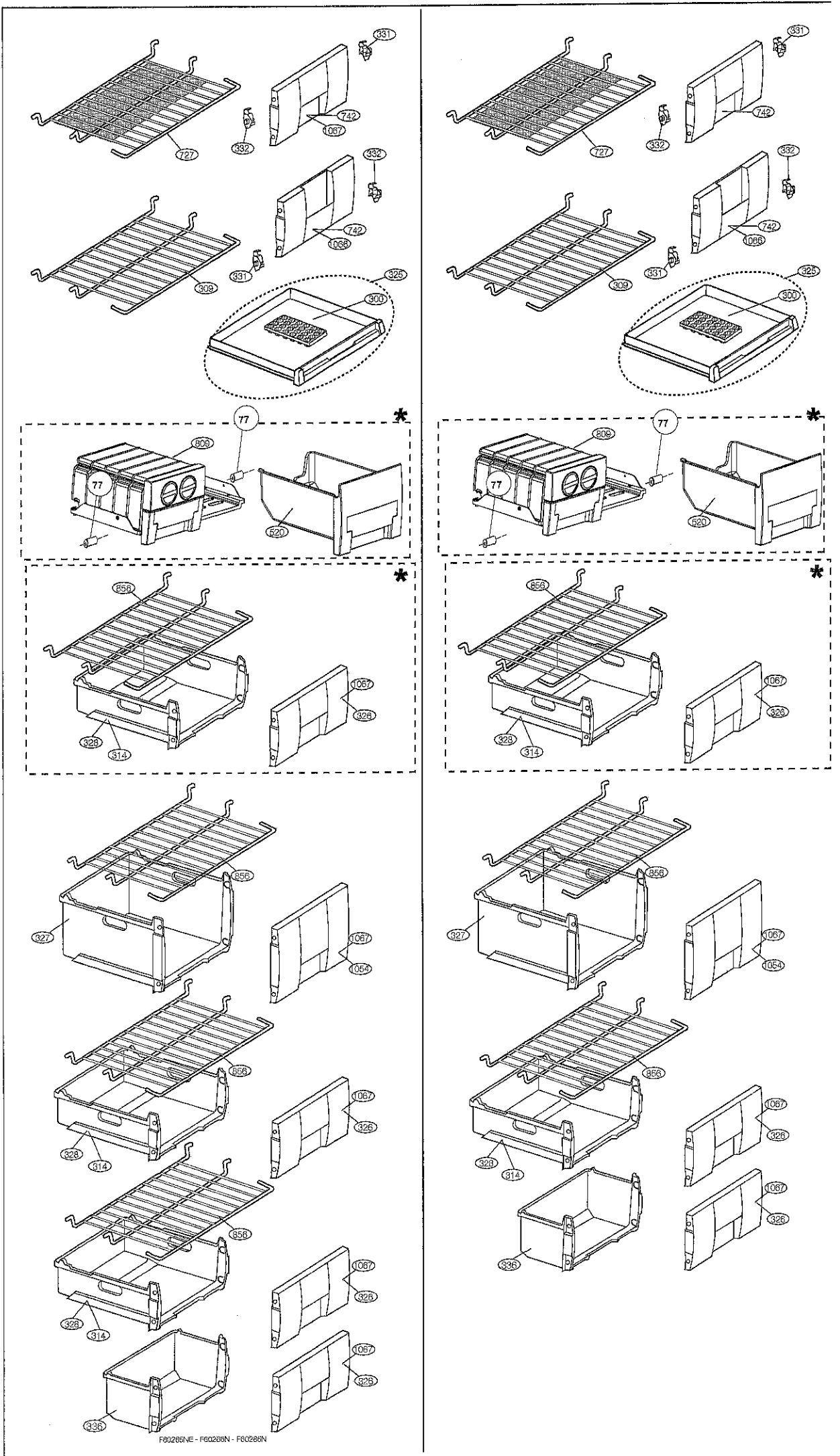

F60266NE - F60266N - F60266N