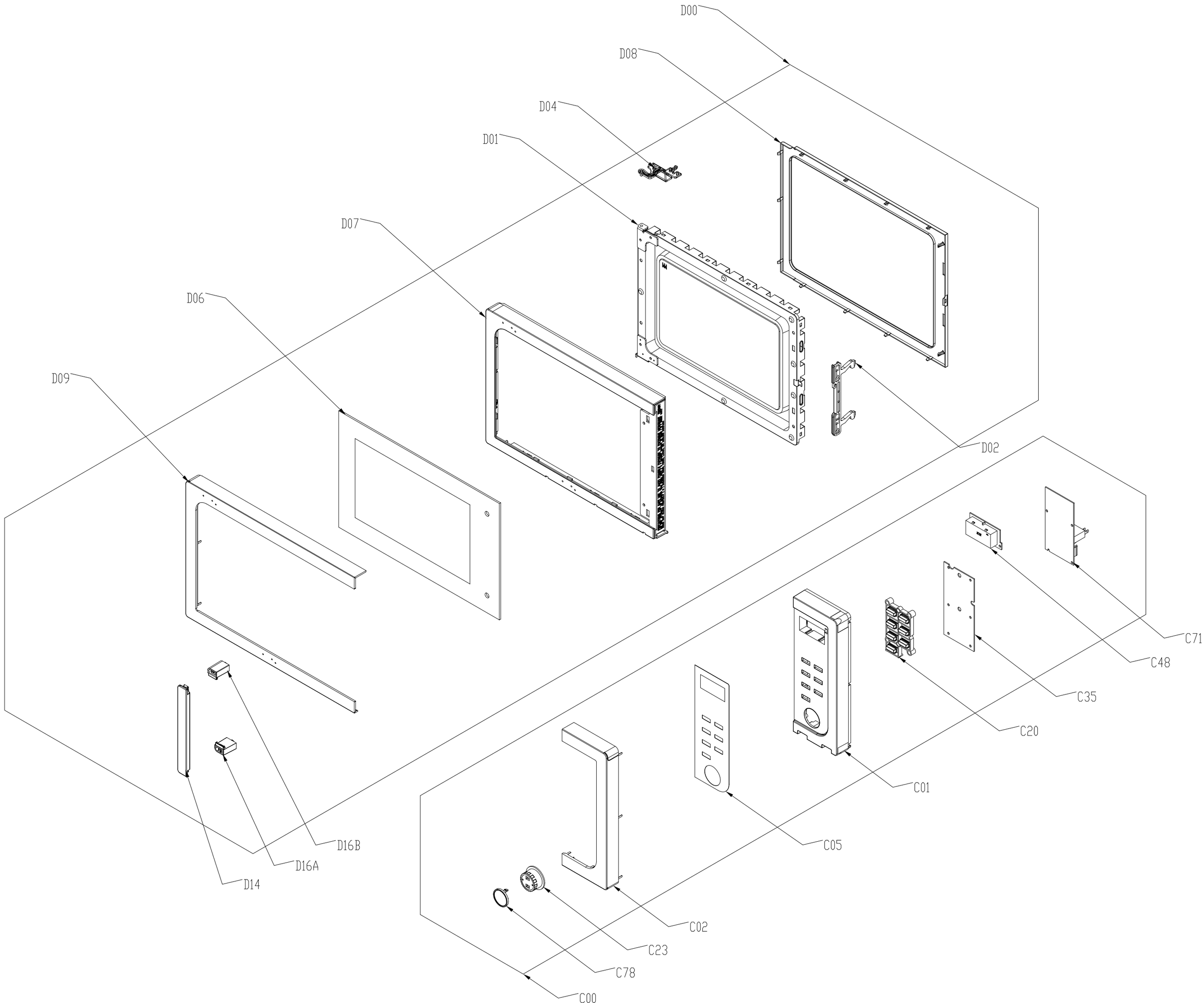
D00
D08
D04
D01
D07
D06
D09
D02
C71
C48
C35
C20
C01
C05
C02
C23
C78
C00
D16B
D16A
D14

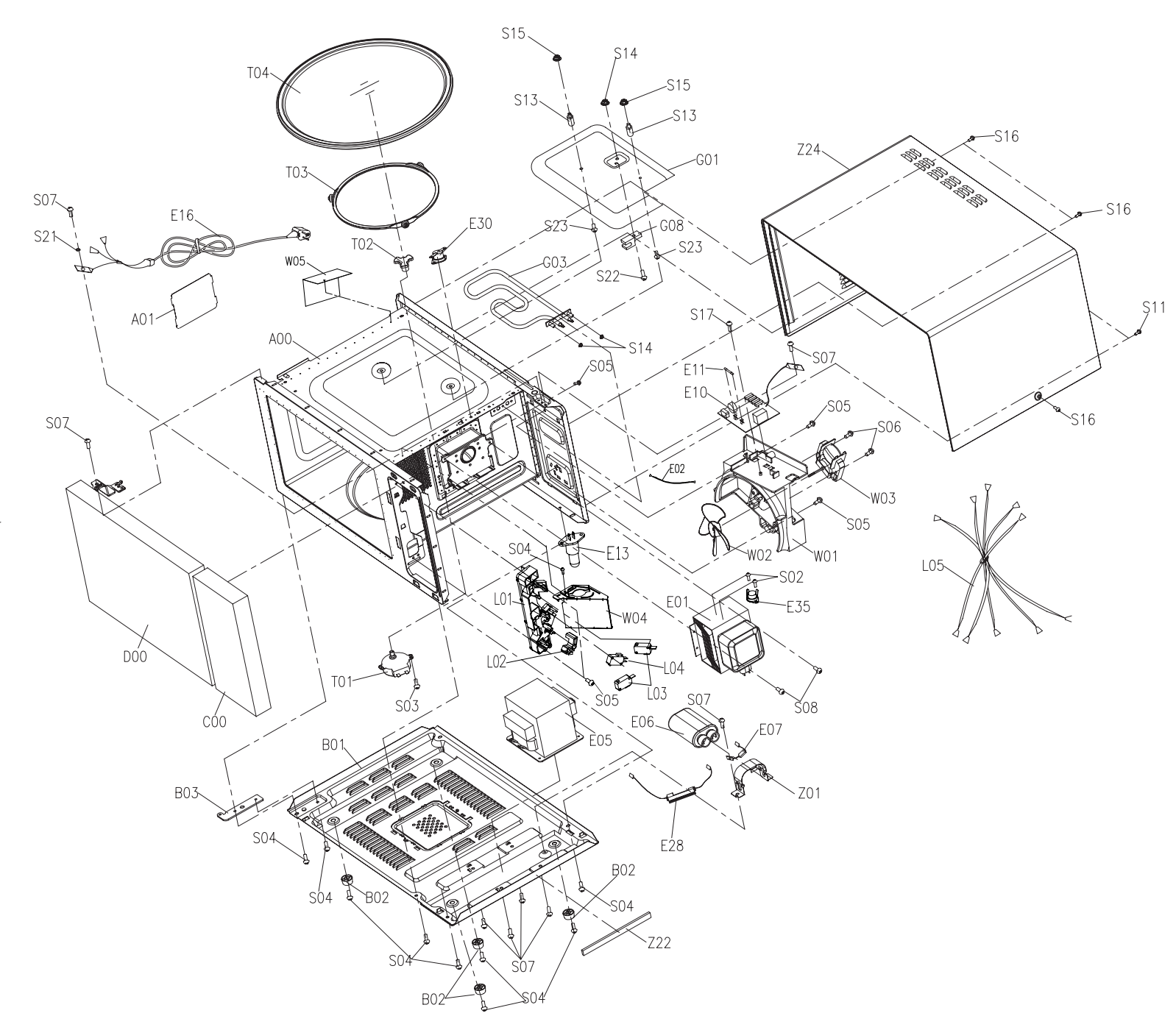
S15
S14
S15
S13
S13
T04
G01
Z24
S16
S16
T03
S07
E16
S21
E30
S23
G08
S23
T02
W05
G03
S22
A01
S17
S11
A00
S14
S07
S05
E11
E10
S05
S06
S16
S07
E02
W03
S05
W02
W01
S04
E13
S02
L05
L01
E01
E35
W04
D00
L02
L04
T01
L03
S03
S05
S08
S07
C00
E06
E07
E05
B01
Z01
B03
E28
S04
B02
S04
B02
S04
Z22
S04
S07
B02
S04