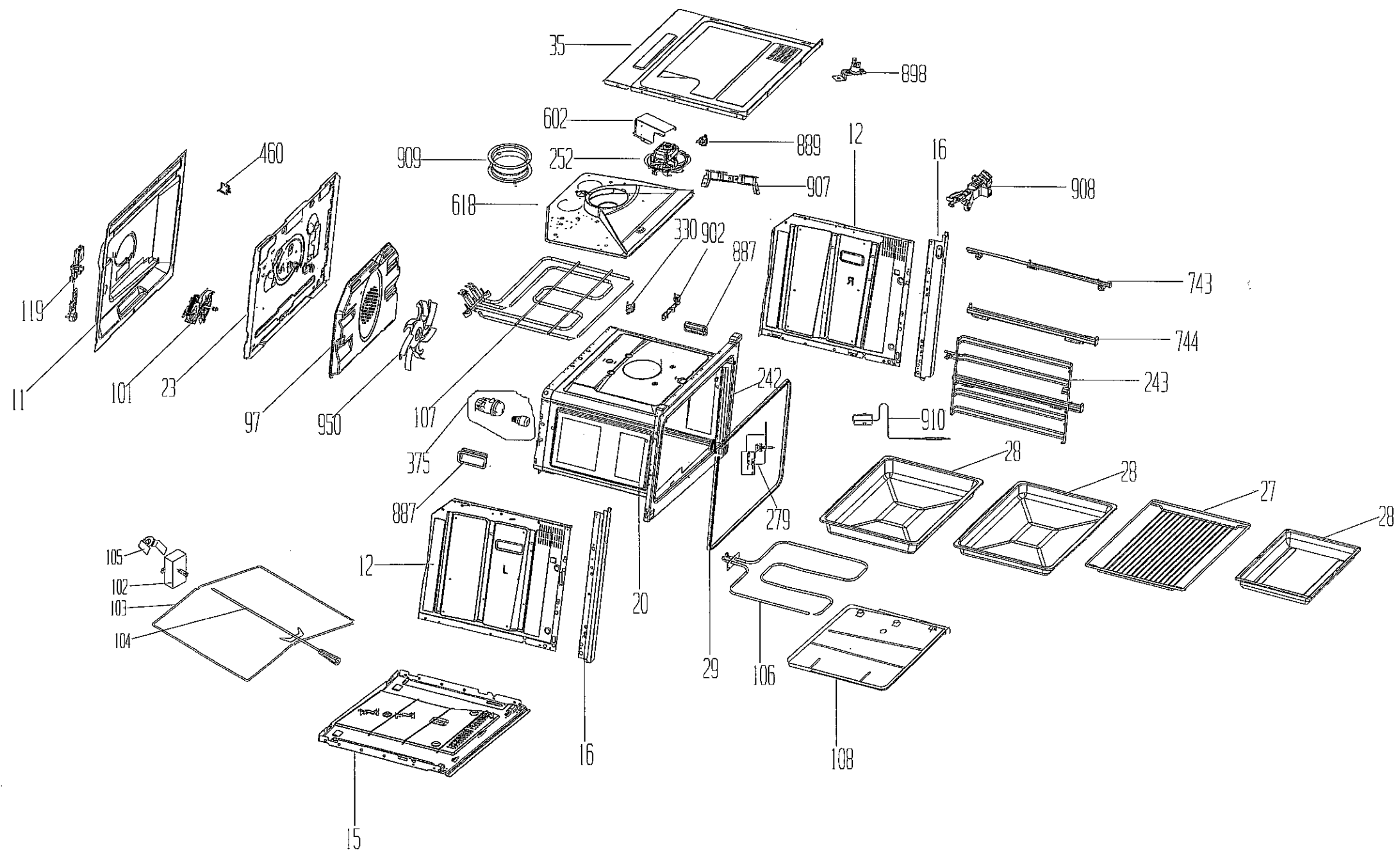
35
898
602
889
12
16
460
909
252
907
908
618
330
902
887
743
119
744
11
101
23
97
950
107
242
243
910
375
28
28
27
28
887
279
105
12
102
103
104
20
29
106
16
108
15

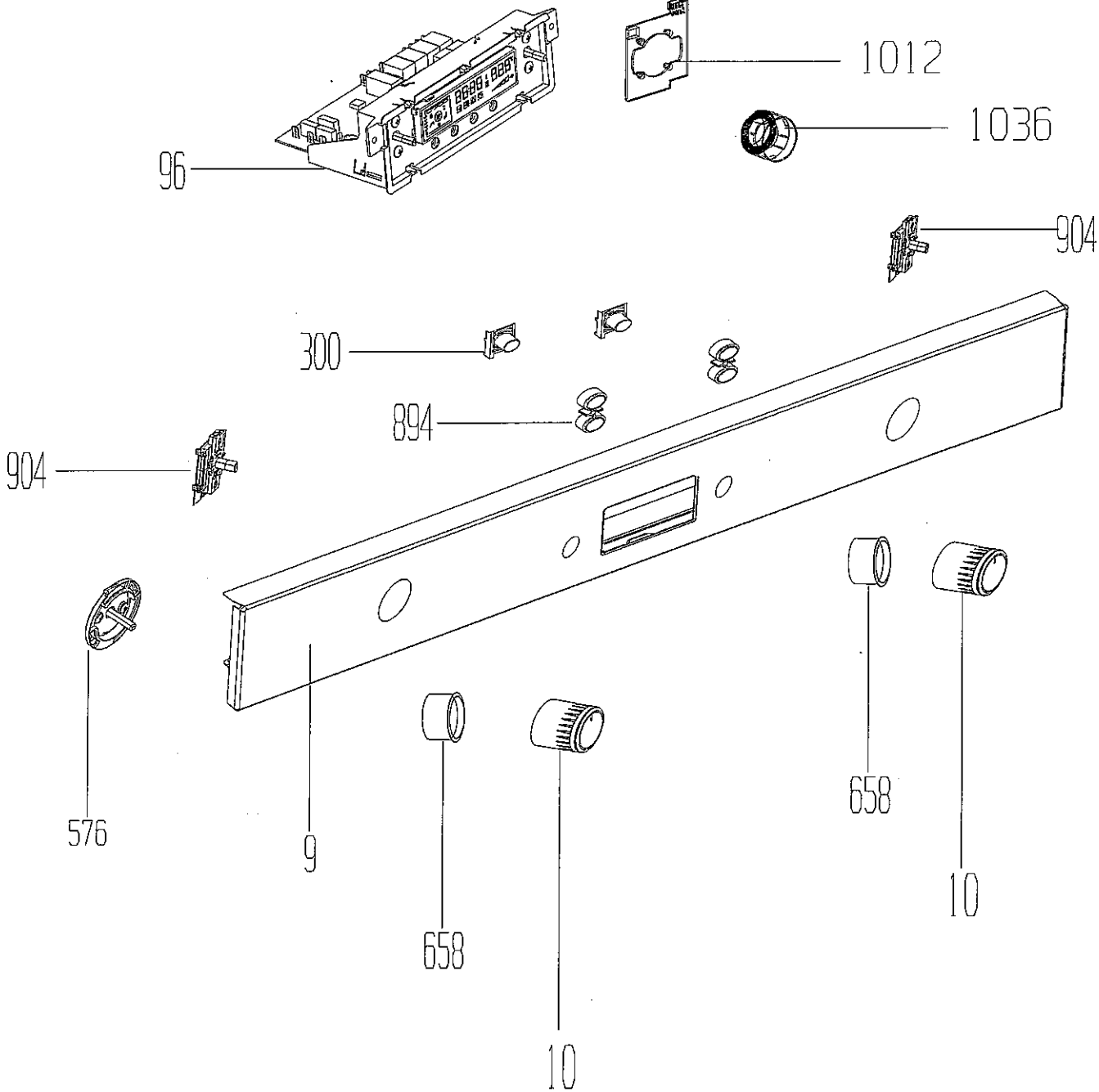
1012
1036
96
904
300
894
904
576
9
658
10
658
10

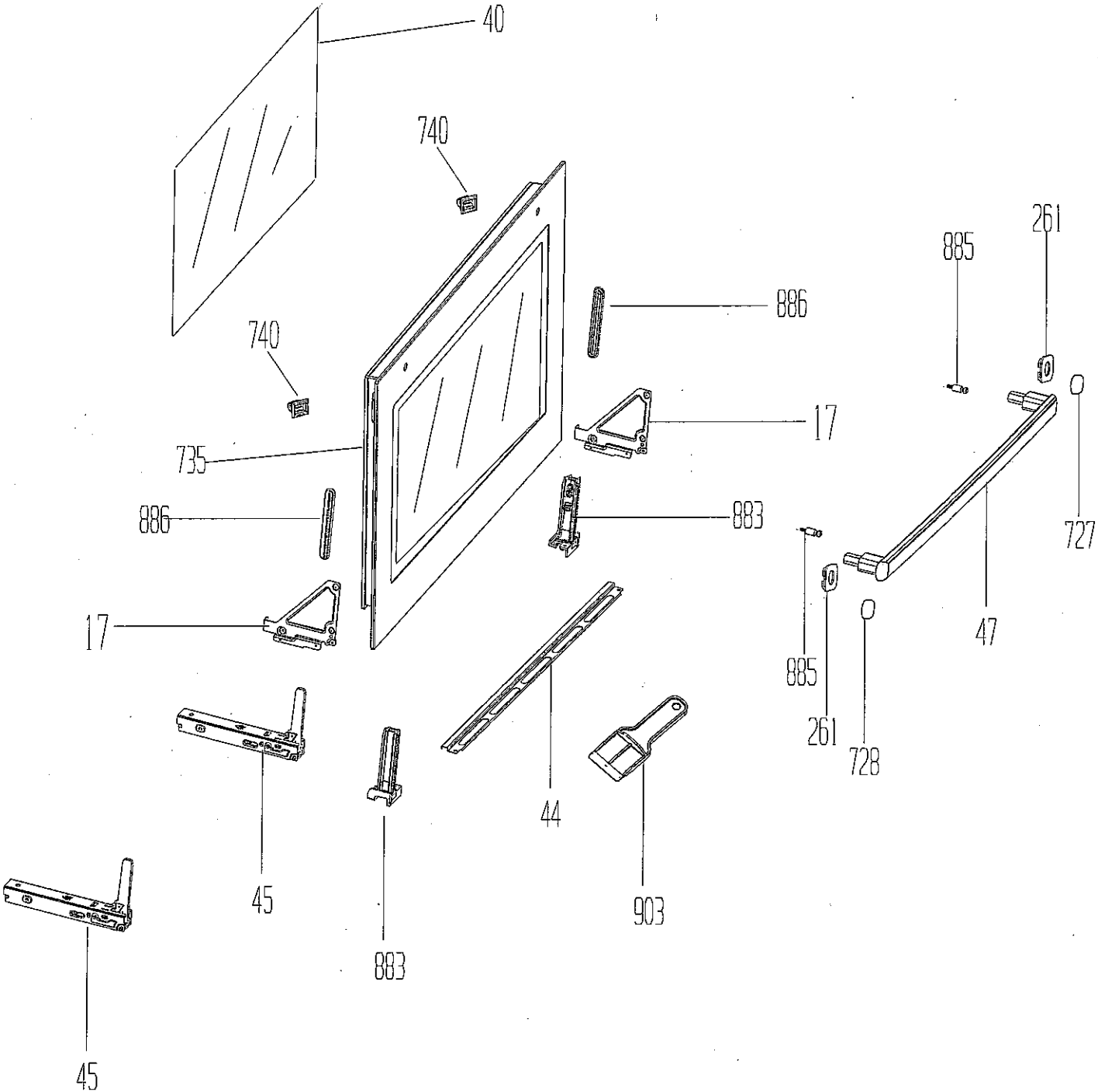
40
740
740
735
886
886
17
17
883
885
261
727
47
885
261
728
44
903
45
883
45