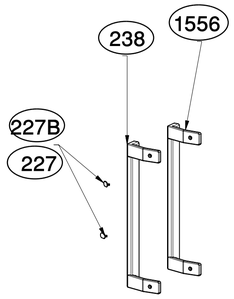

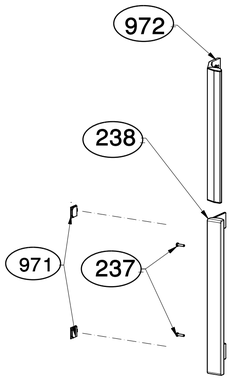

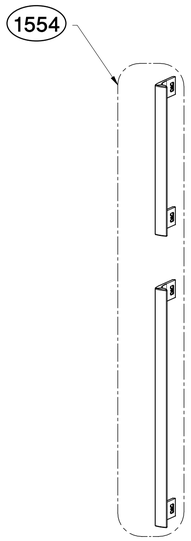

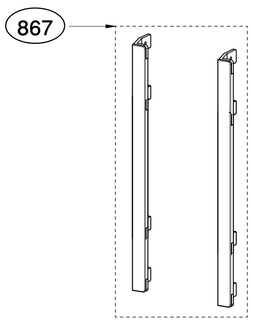

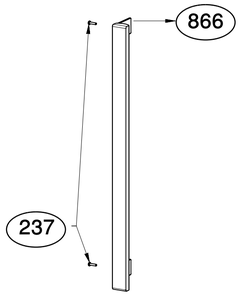

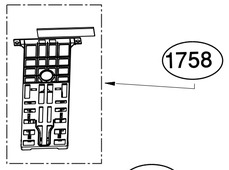

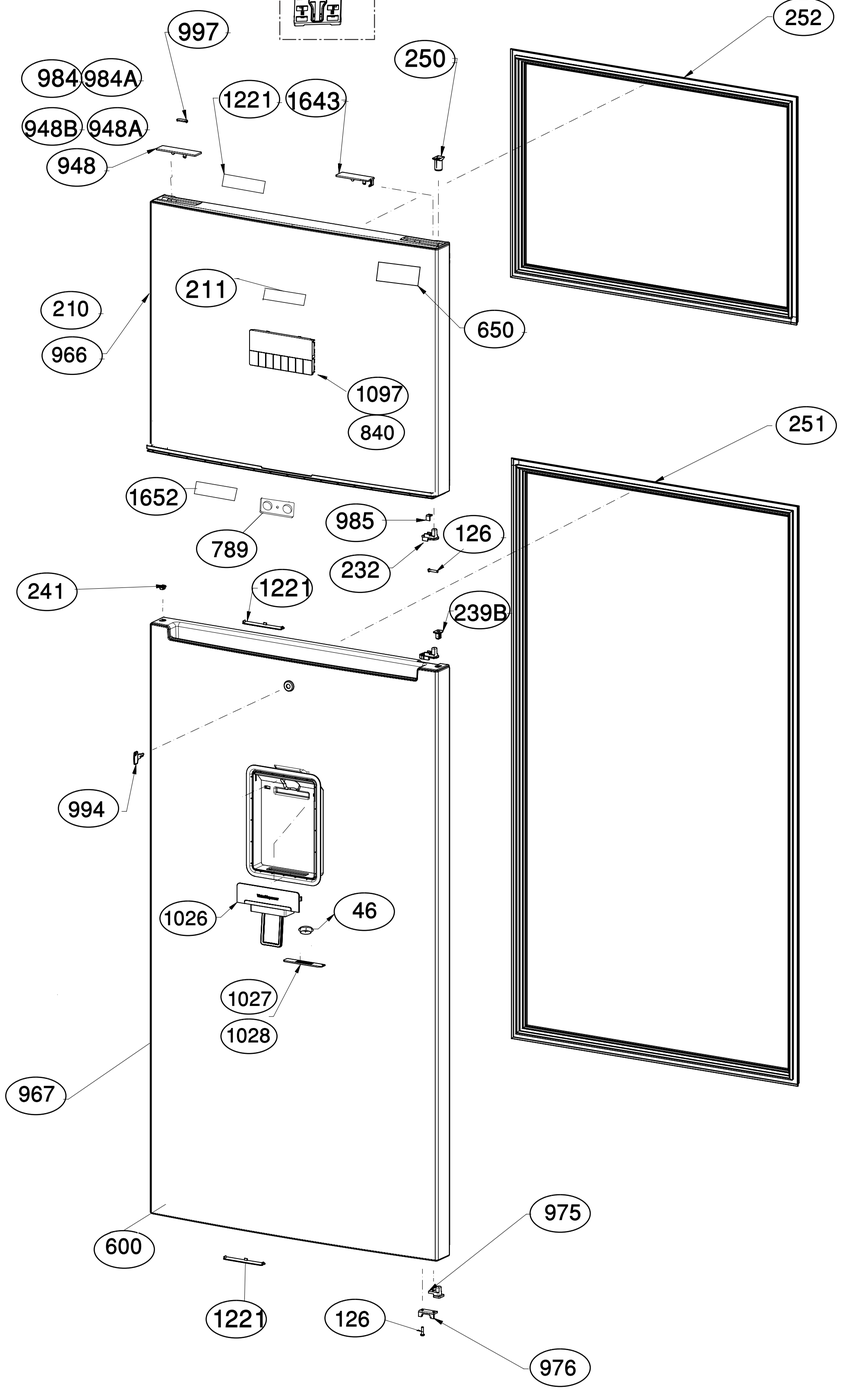

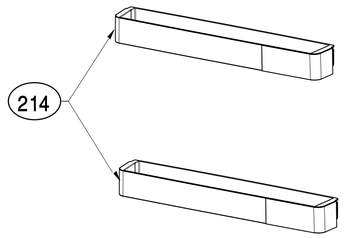

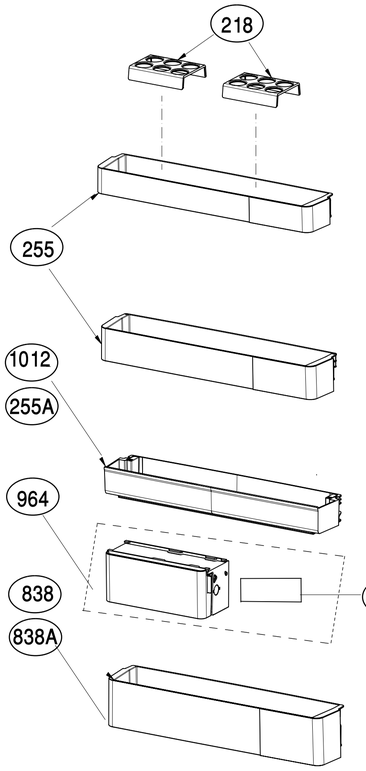

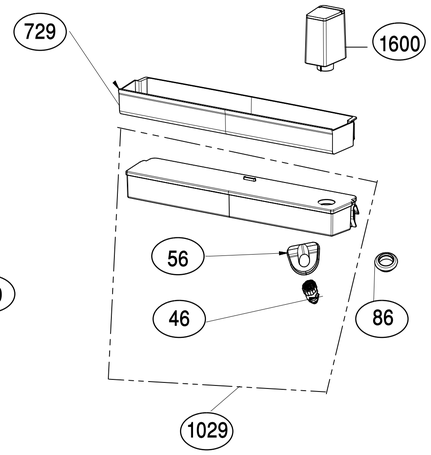

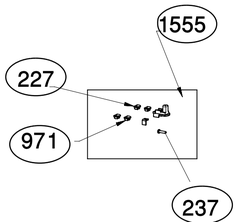

NOTLAR:
Patlatılmış resimler benzer tüm ürünleri temsilen hazırlanmıştır.
Figürler ürün ile birebir aynı olmayabilir.

NOTES:
Exploded views are prepared for similar products.

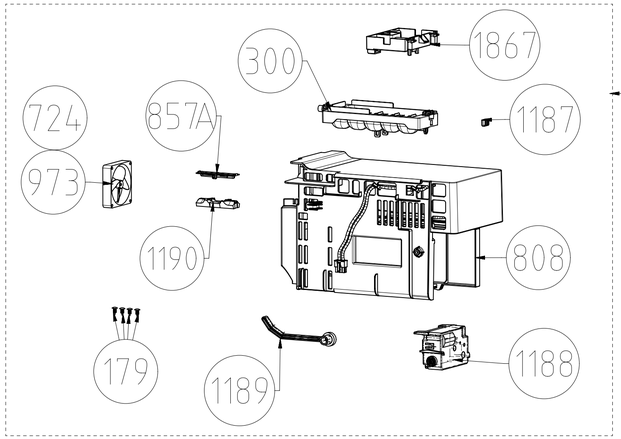

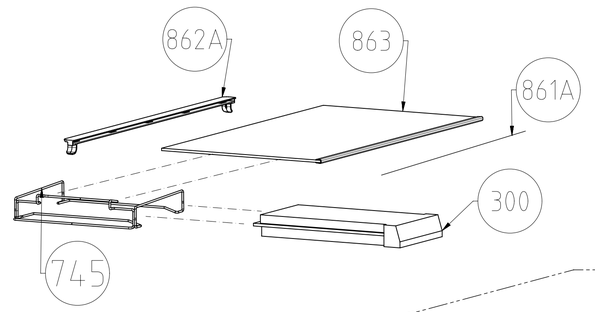

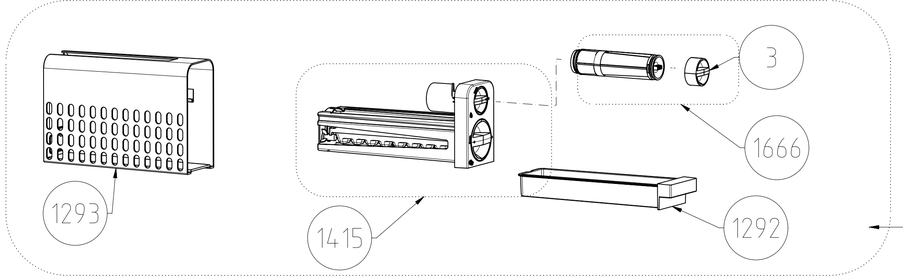

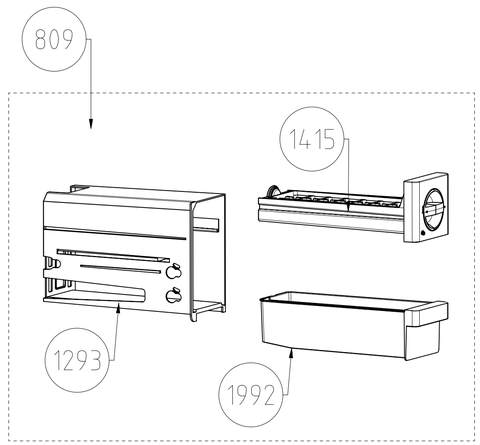

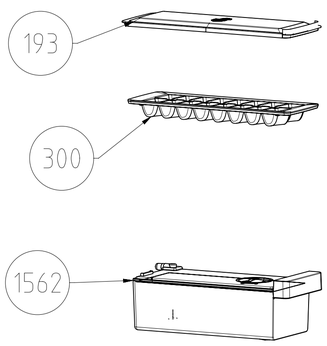

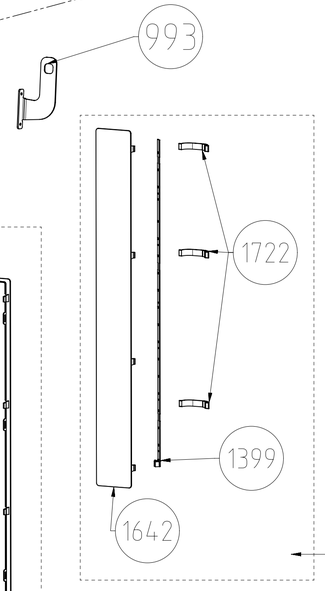

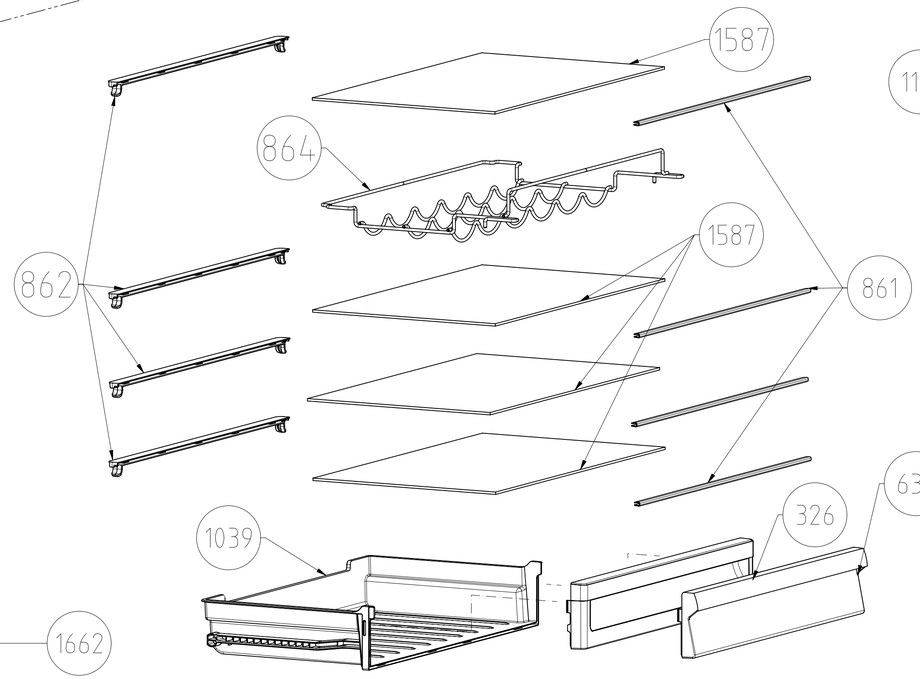

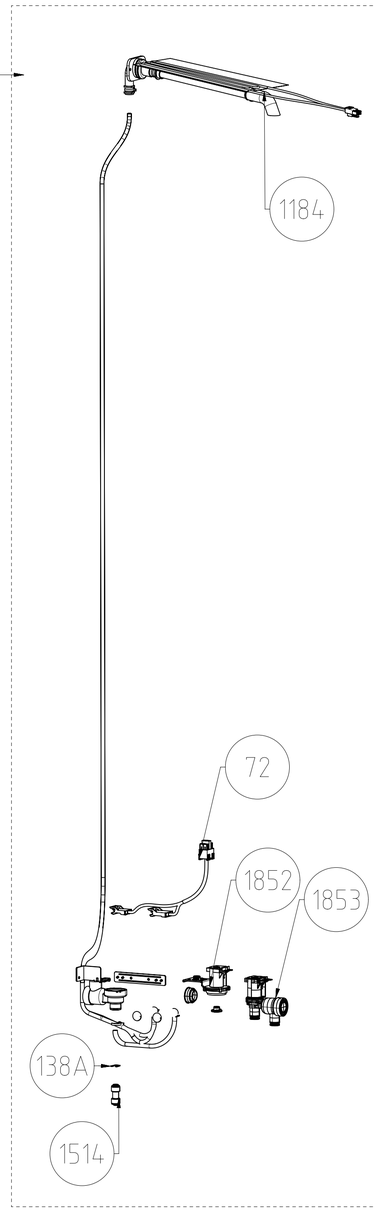

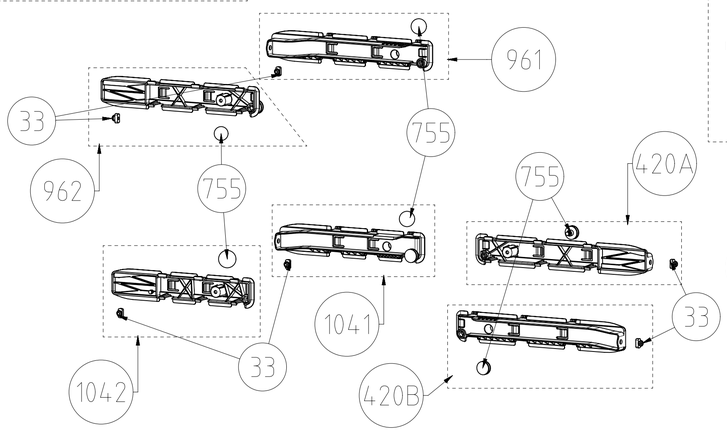

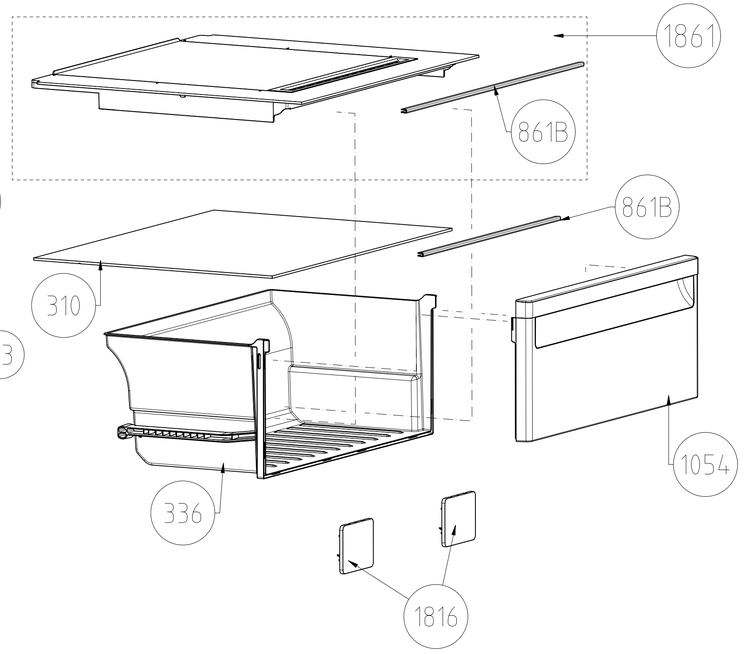

NOTLAR:
1-Resimde belirtilenler ürününüzde birebir uyum icinde olmayabilir. Satın aldığınız üründe bu parçalar yoksa bu parçalar başka ürünler içindir.
NOTES:
Figures that take place in this instruction manual are schematic and may not correspond exactly with your product.
If the subject parts are not included

FF

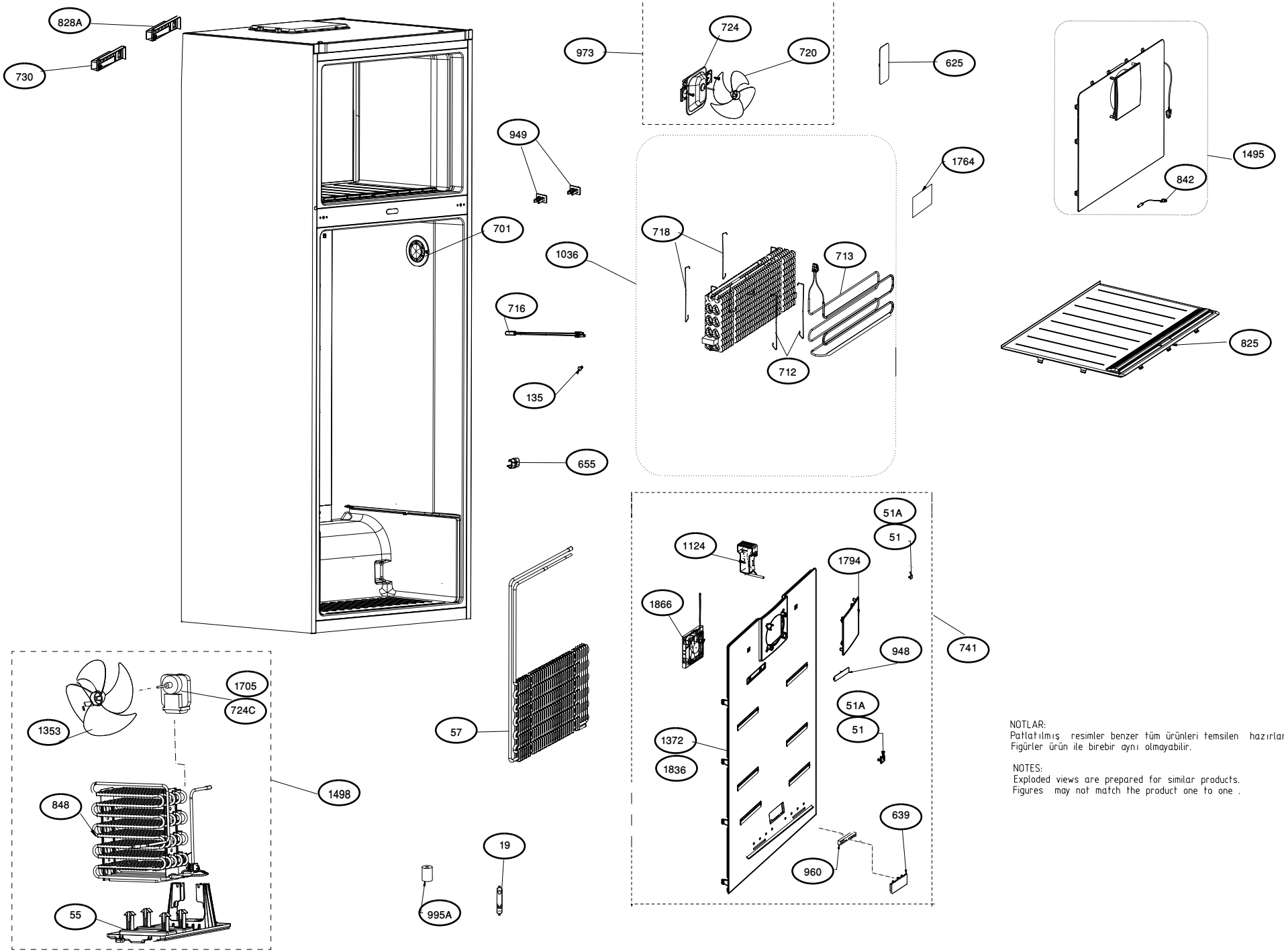

NOTLAR:
Patlatılmış resimler benzer tüm ürünleri temsilen hazırlanmış
Figürler ürün ile birebir aynı olmayabilir.

NOTES:
Exploded views are prepared for similar products.
Figures may not match the product one to one .

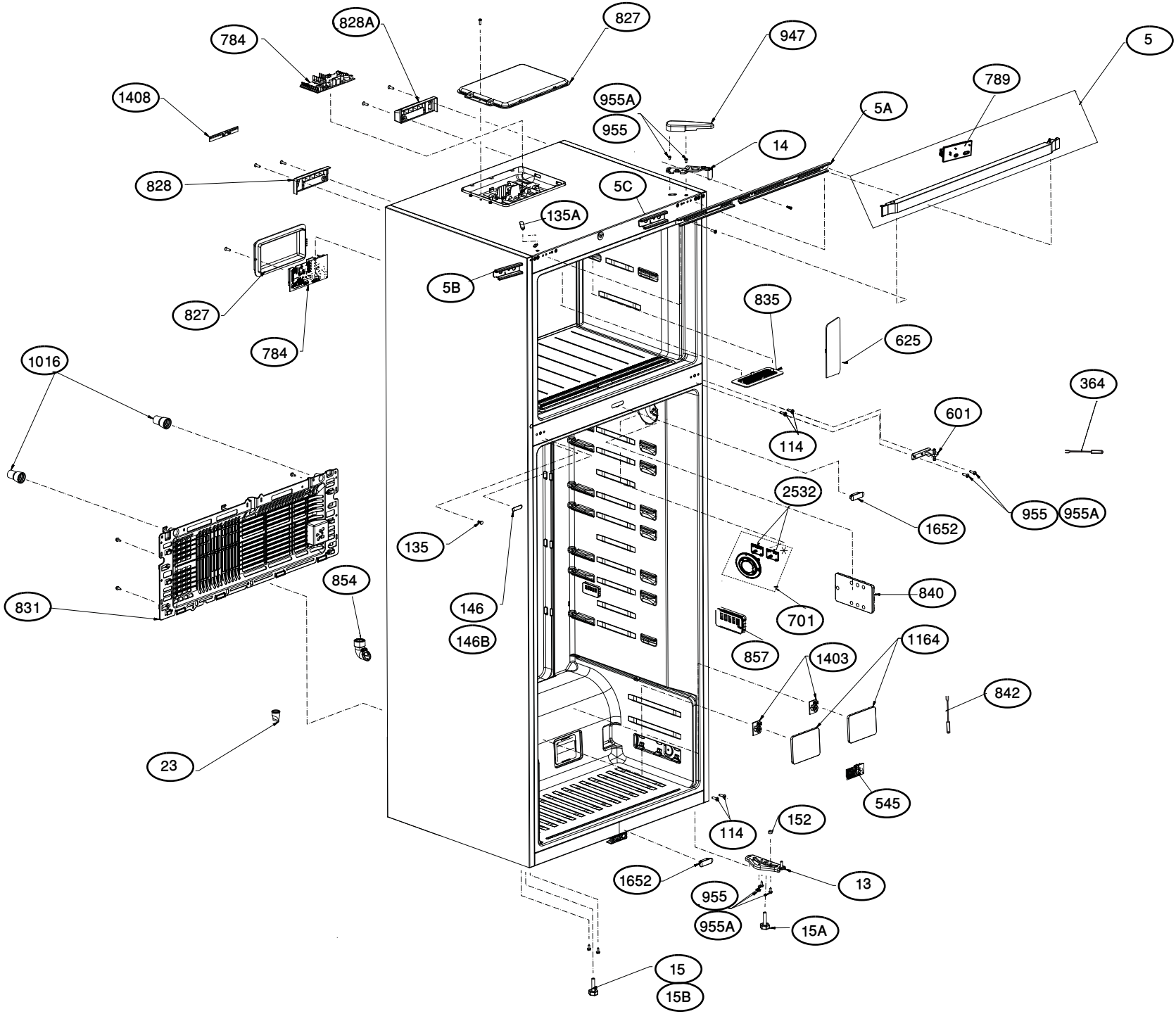
784
828A
827
947
5
1408
789
955A
955
5A
14
828
5C
135A
5B
827
784
835
625
1016
364
601
114
2532
955
955A
1652
135
146
146B
854
831
840
701
857
1403
1164
842
23
545
114
152
1652
13
955
955A
15A
15
15B

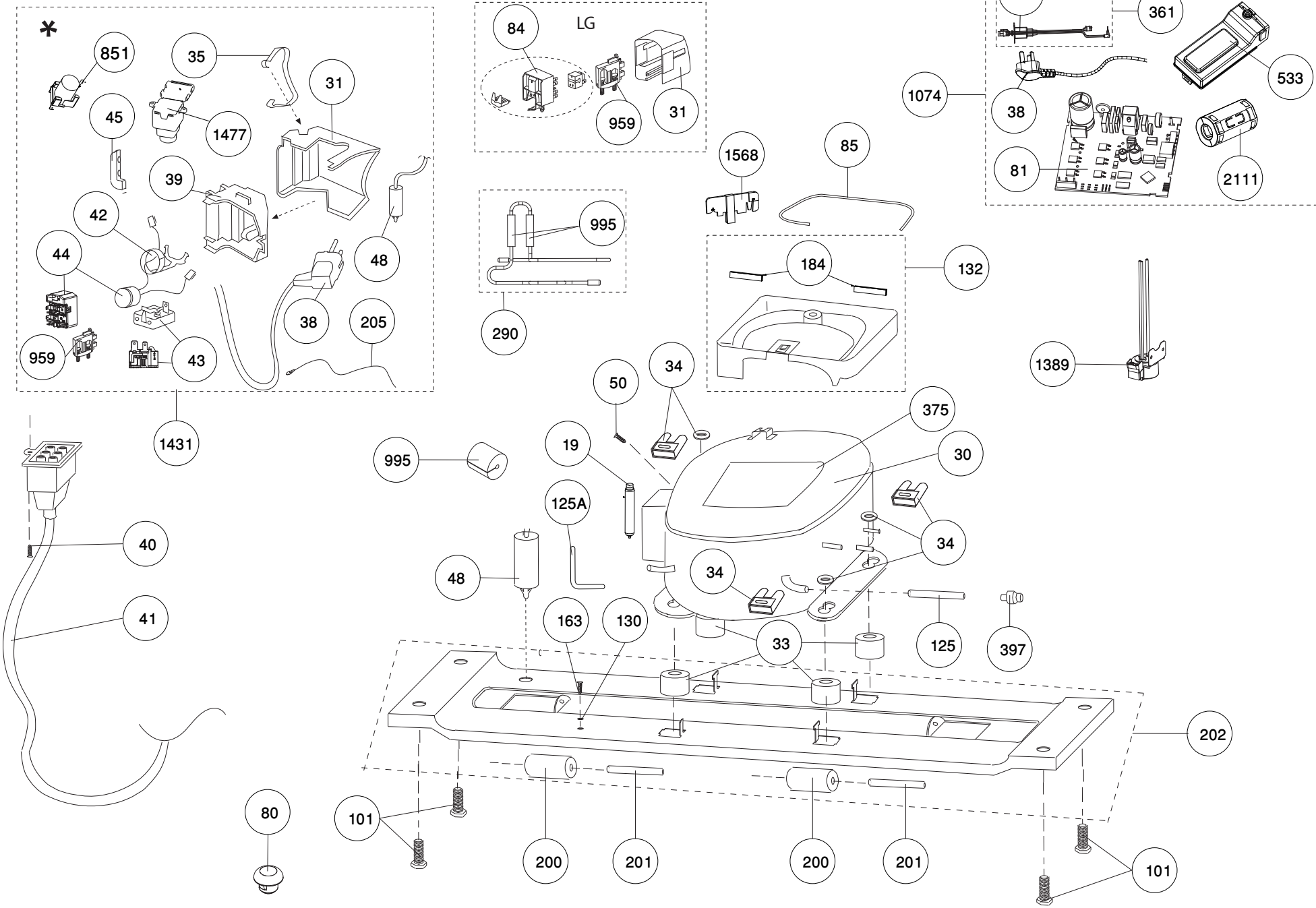
*
851
35
31
45
1477
39
42
44
48
38
205
959
43
1431
84
LG
959
31
995
290
1568
85
184
132
68
361
533
1074
38
81
2111
1389
50
34
375
19
30
995
125A
34
48
34
163
130
33
125
397
40
41
202
80
101
200
201
200
201
101