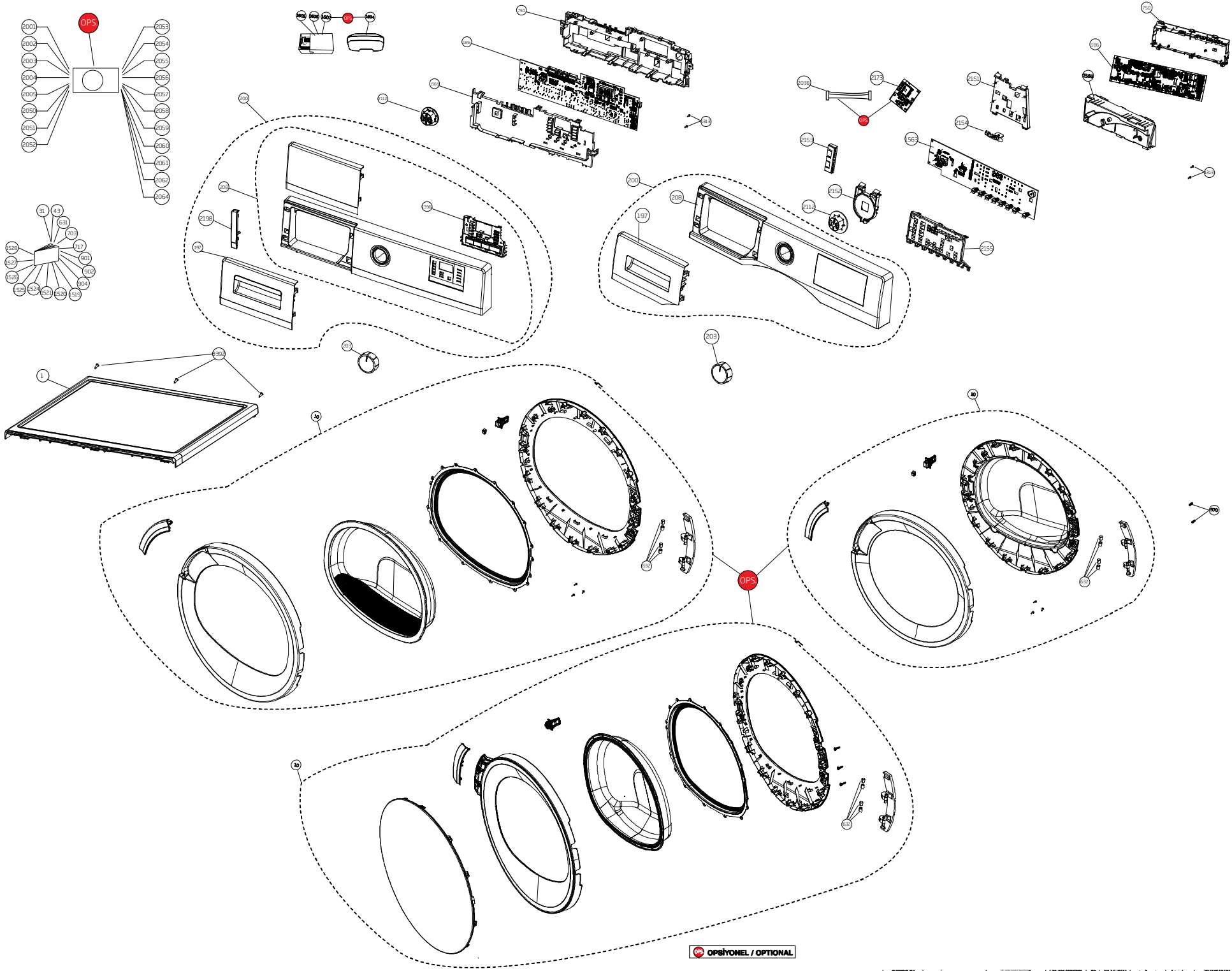
OPS
2001
2002
2003
2004
2005
2050
2051
2052
2053
2054
2055
2056
2057
2058
2059
2060
2061
2062
2064
31
43
631
703
717
901
902
904
1519
1520
1521
1524
1525
1526
1527
1528
1606
1607
1604
750
188
1568
2112
200
208
2198
197
1396
203
1
1392
10
632
2038
2173
2151
2154
2153
1563
2152
2155
313
970
OPSİYONEL / OPTIONAL

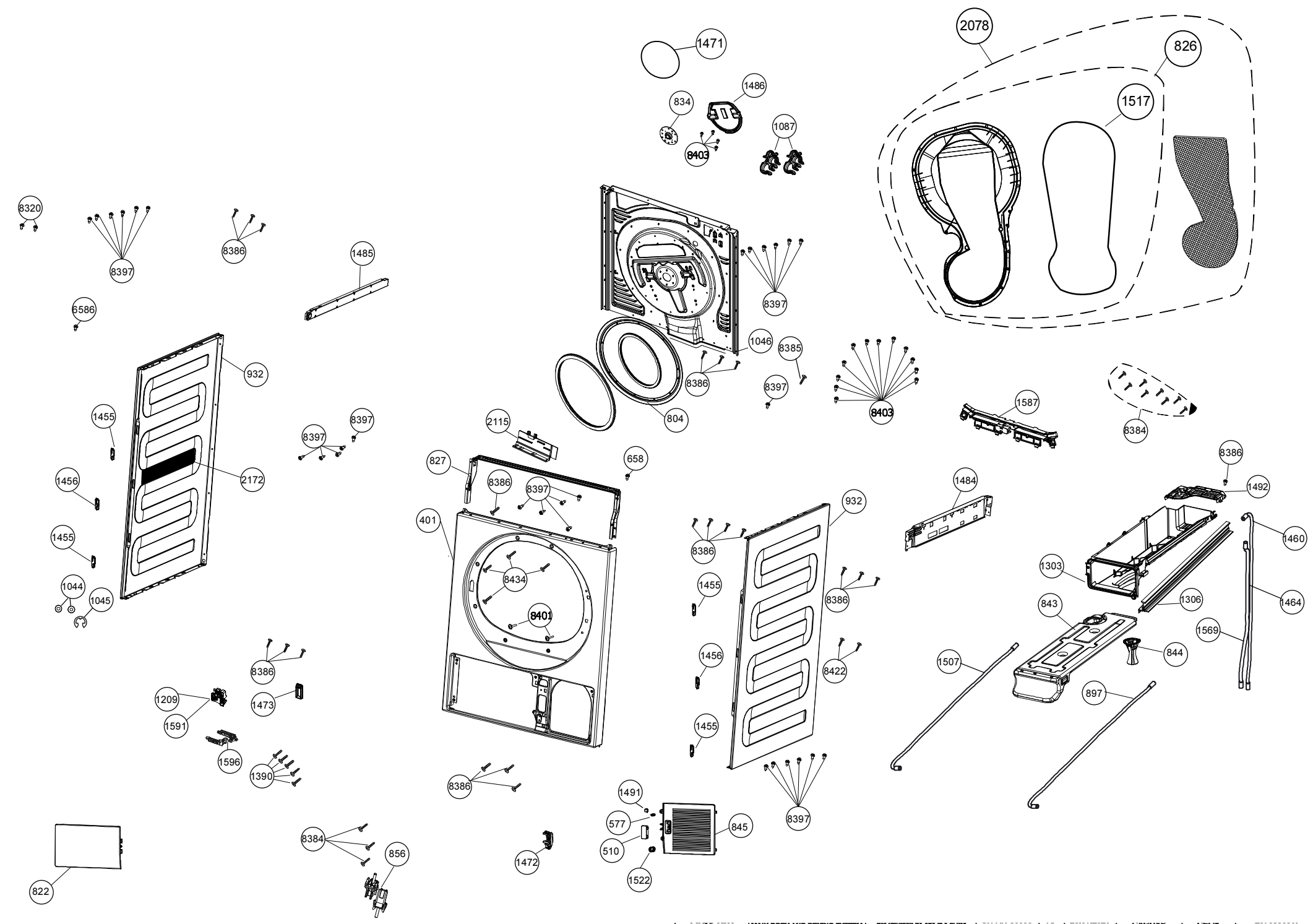
2078
826
1517
1471
1486
834
8403
1087
8320
8397
8386
1485
6586
932
1455
2172
1456
1455
1044
1045
8397
8397
2115
827
8386
8397
401
8434
8401
658
804
1046
8386
8385
8397
8403
1587
8384
1484
8386
1492
1460
1303
1306
1464
843
844
1569
1507
897
932
8386
1455
8386
1456
8422
1455
8397
8386
1209
1591
1473
1596
1390
8386
1491
577
510
1522
845
1472
8384
856
822

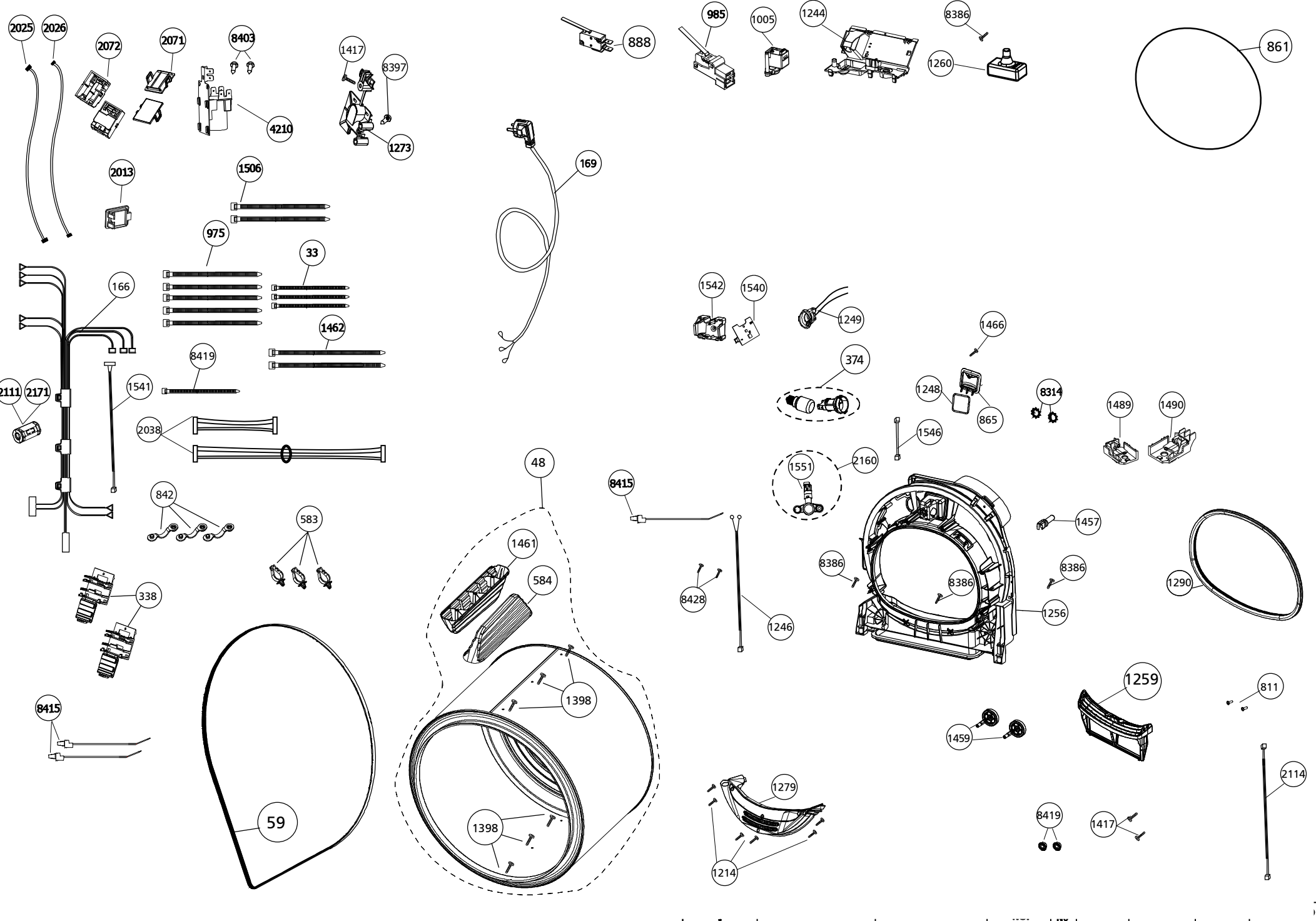
2025
2026
2072
2071
8403
4210
1417
8397
1273
2013
1506
975
33
166
1462
8419
2111
2171
1541
2038
842
583
338
8415
59
48
1461
584
1398
1398
888
985
1005
1244
8386
1260
861
169
1542
1540
1249
1466
374
1248
865
8314
1489
1490
1546
1551
2160
8415
8428
1246
1457
8386
8386
8386
1256
1290
1259
811
1459
2114
1279
1214
8419
1417

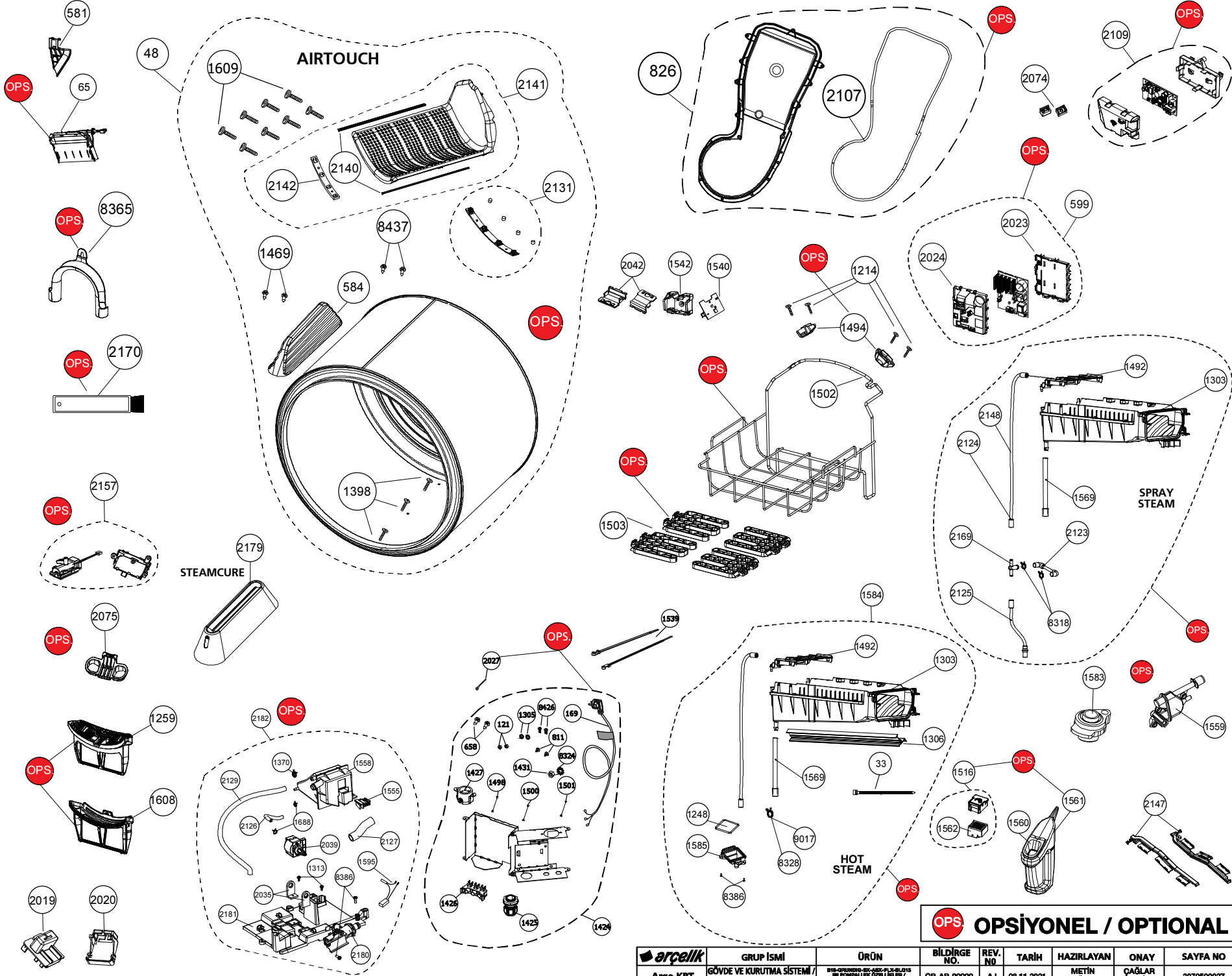

OPS. OPSİYONEL / OPTIONAL

arçelik	GRUP İSMİ	ÜRÜN	BİLDİRGE NO.	REV. NO	TARİH	HAZIRLAYAN	ONAY	SAYFA NO
Arçe KRT	GÖVDE VE KURUTMA SİSTEMİ /	B18-GRUNDIG-BX-ABX-PLX-BL015 BILDOMPALLEK ÖZELLİKLER /	OP-AP-00000	A1	08.11.2021	METİN	ÇAĞLAR	20705000027

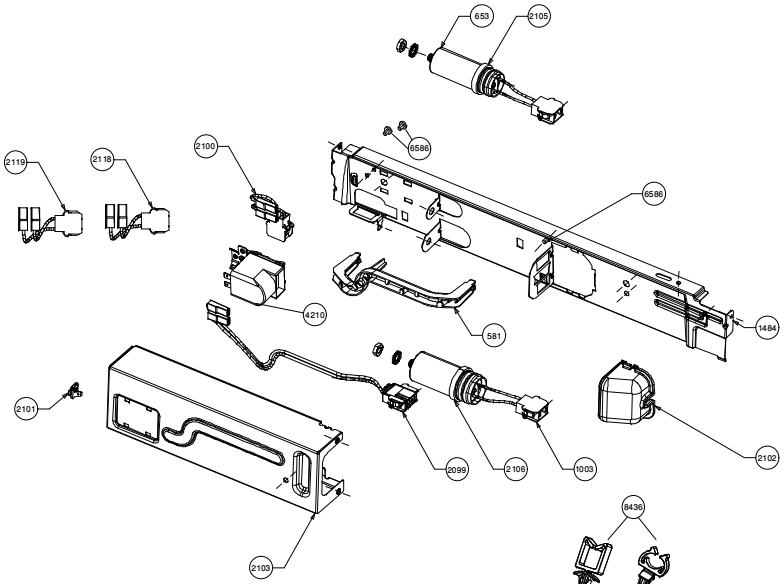

HP MODEL

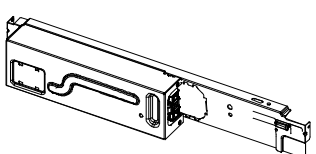

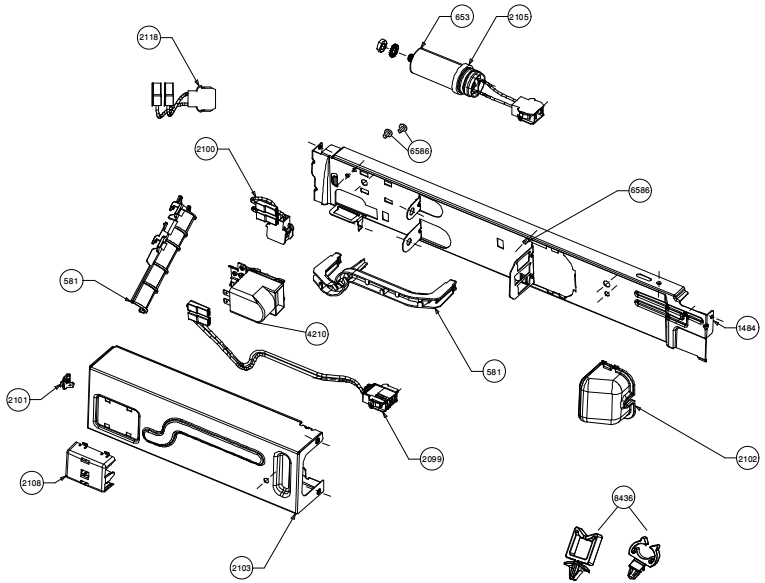

CND MODEL

OPS OPSİYONEL / OPTIONAL

SPRAY STEAM

AIRTOUCH

STEAM HEAT PUMP DRYER
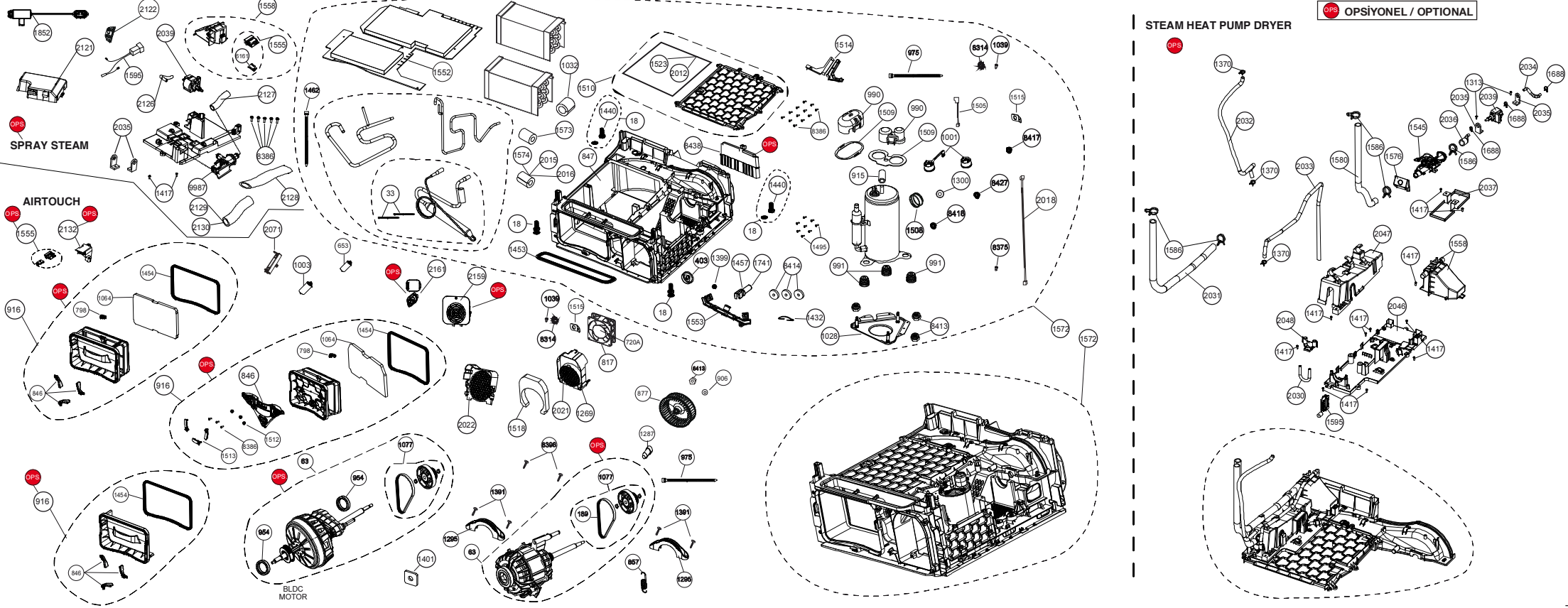
BLDC MOTOR