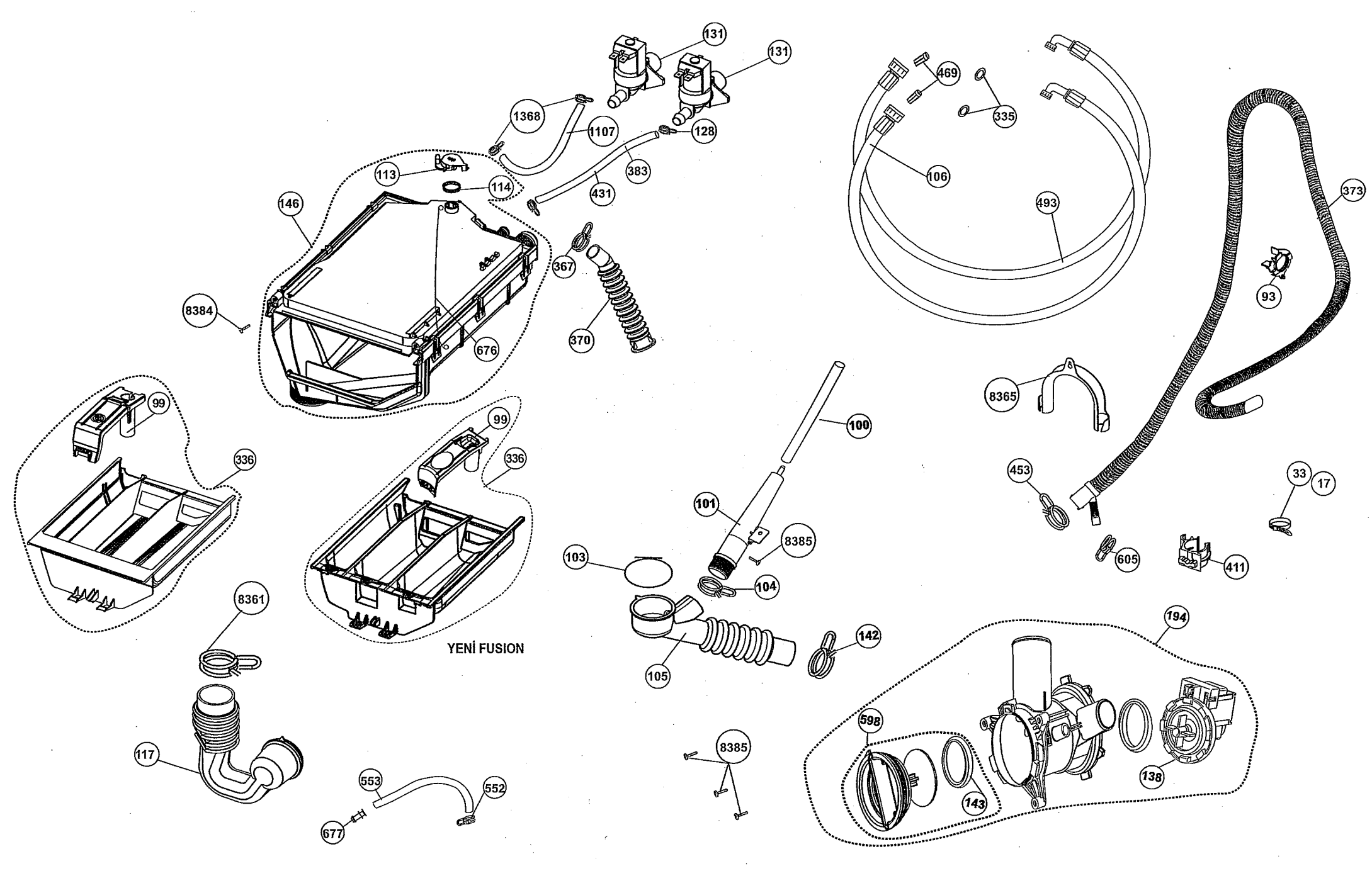
131
131
1368
1107
128
383
431
113
114
146
367
370
8384
676
469
335
106
493
373
93
8365
453
33
17
605
411
99
336
99
336
YENİ FUSION
100
101
8385
103
104
105
142
194
598
143
138
8385
8361
117
553
552
677

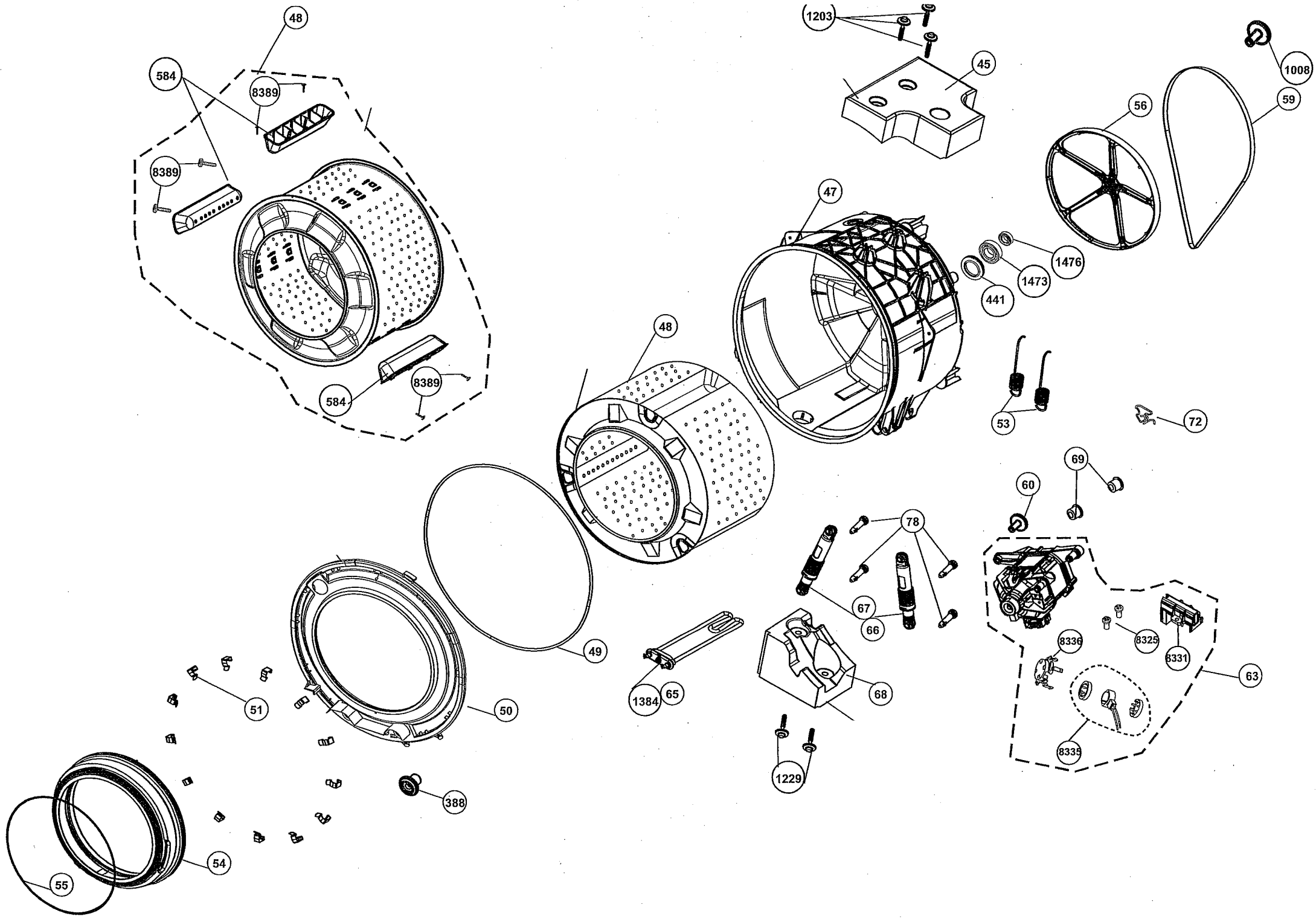
48
584
8389
8389
584
8389
48
1203
45
1008
59
56
47
1476
1473
441
53
72
69
60
78
67
66
68
1229
1384
65
49
50
51
388
54
55
8336
8325
8331
63
8335

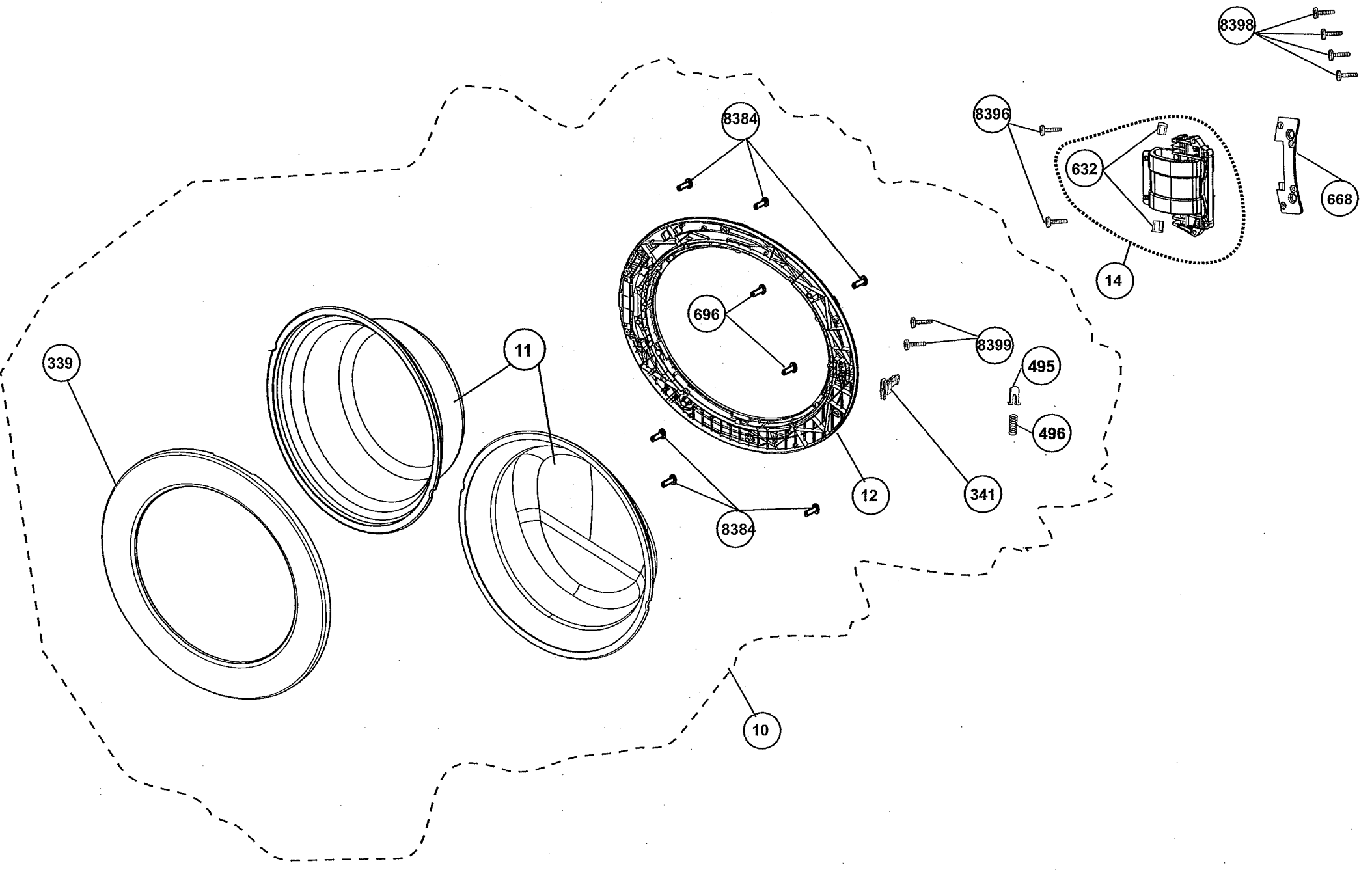
8398
8384
8396
632
668
14
696
8399
495
496
339
11
12
341
8384
10

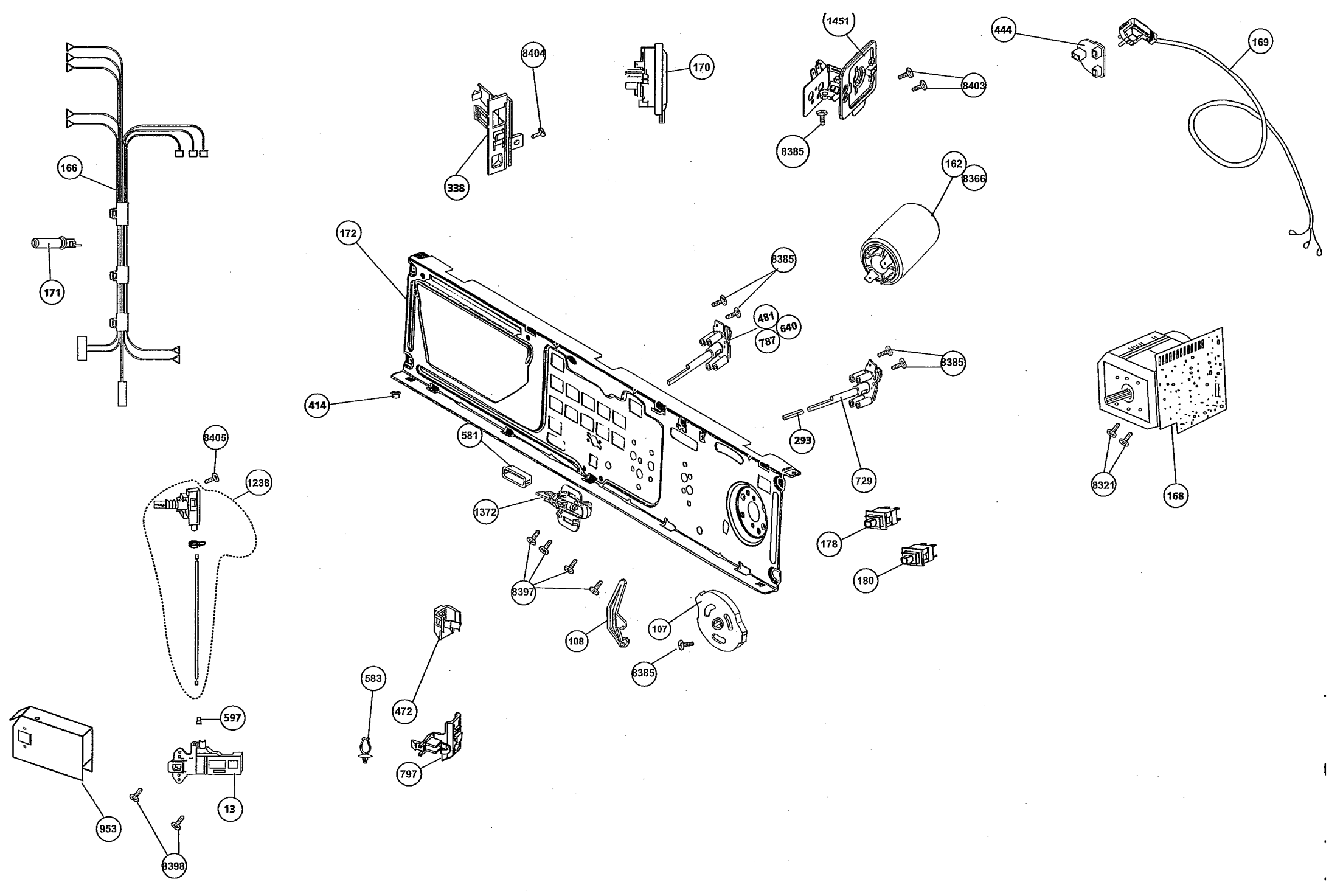
166
171
8404
338
170
1451
8403
8385
444
169
162
8366
172
8385
481
640
787
414
581
1372
8385
293
729
8321
168
178
180
8397
108
107
8385
8405
1238
597
583
472
797
13
953
8398

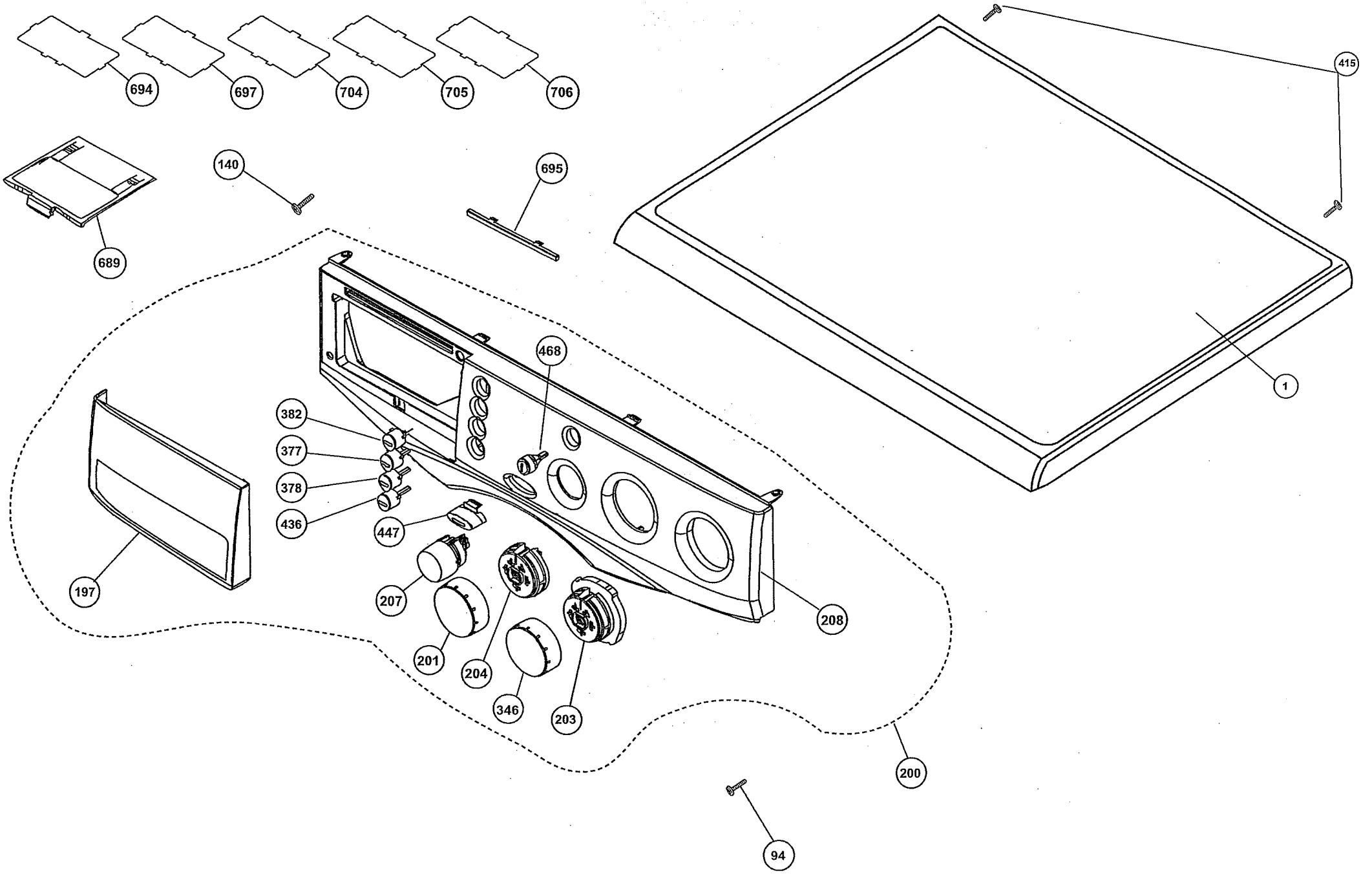
694
697
704
705
706
689
140
695
415
1
468
382
377
378
436
447
197
207
201
204
346
203
208
200
94

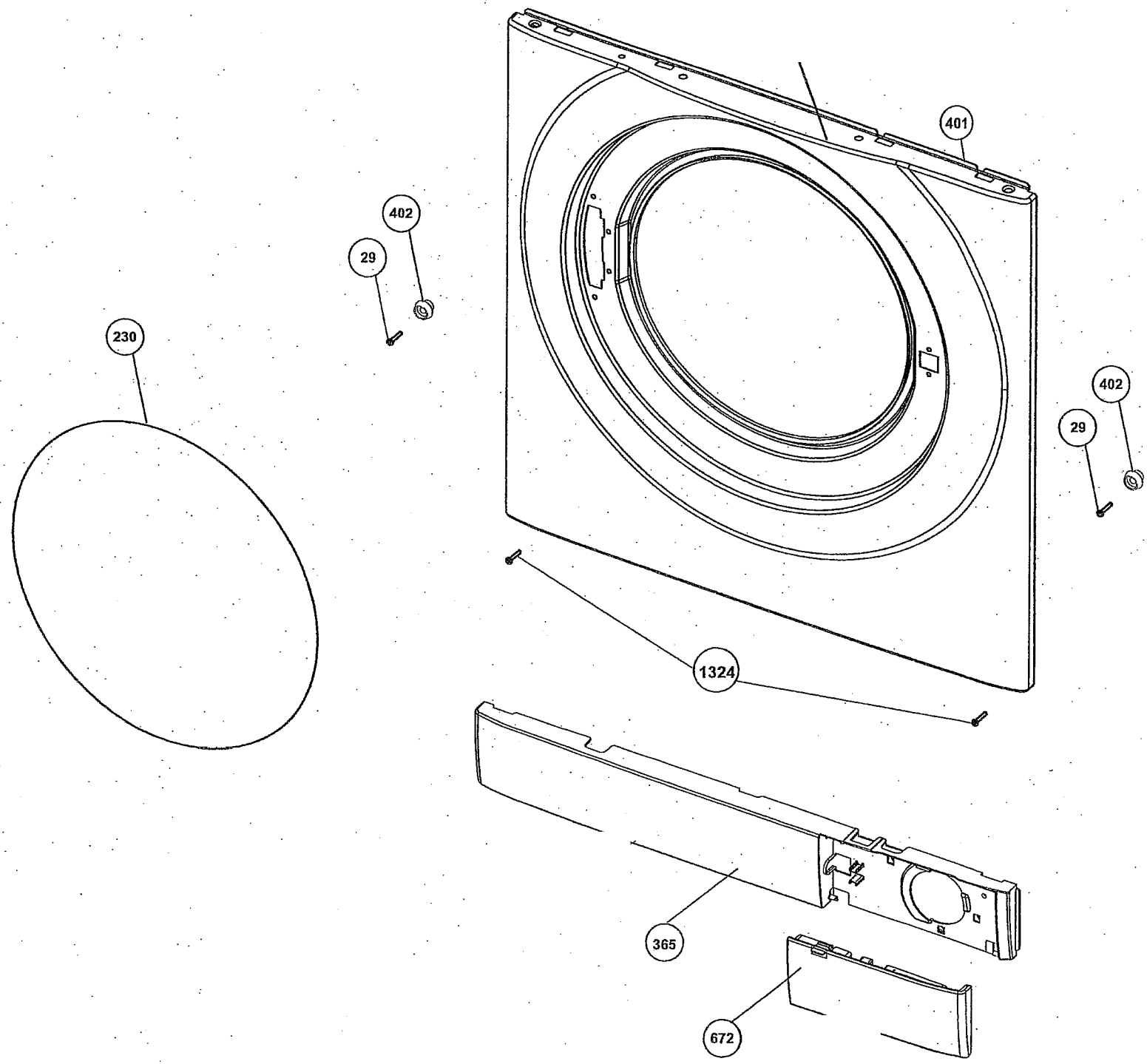
401
402
29
230
402
29
1324
365
672

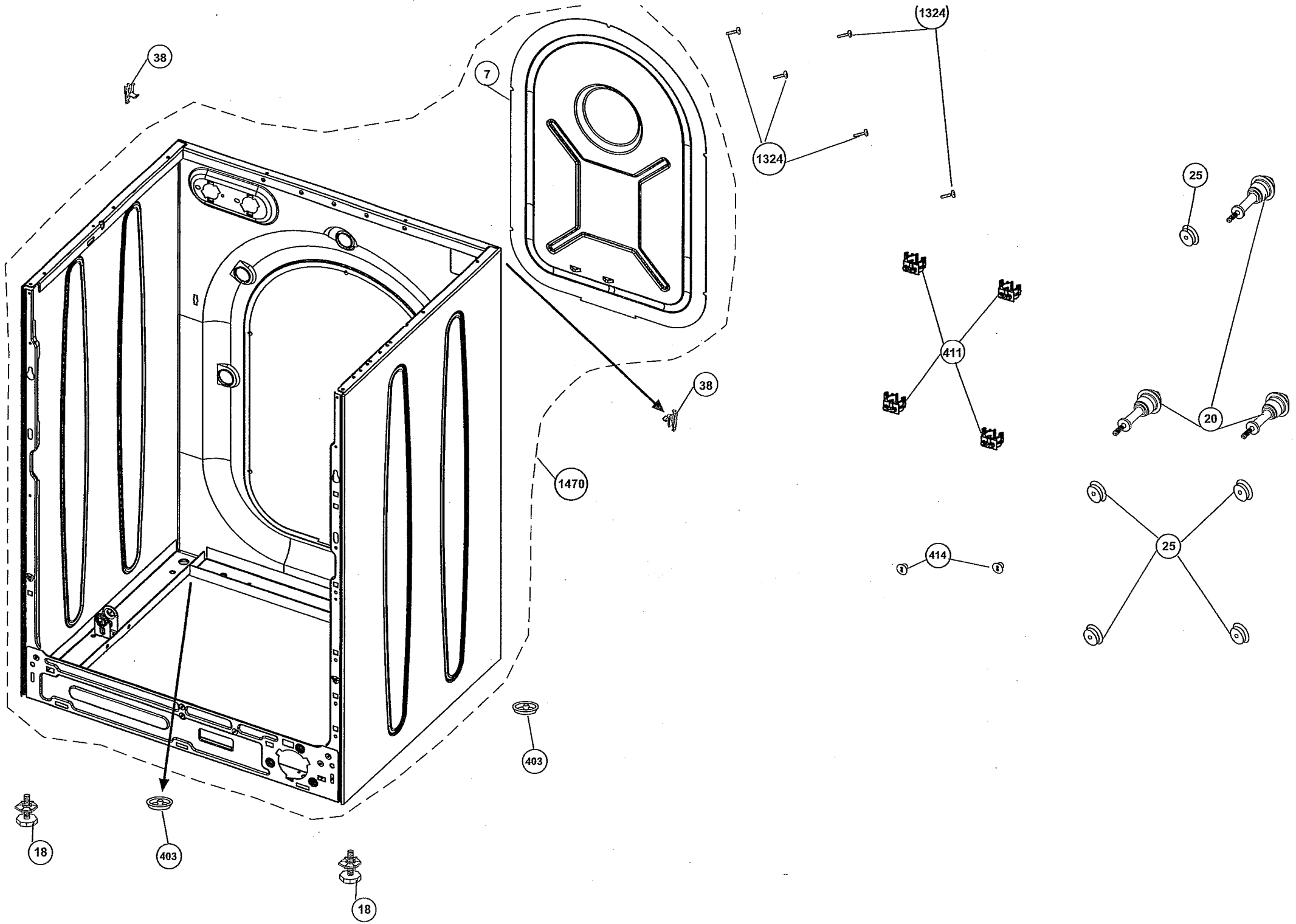
38
7
1324
1324
25
411
38
20
1470
414
25
403
18
403
18